S-RACK

SKENUJTE A NAKUPUJTE!

pomocí chytrých telefonů online na našem eshopu

VČETNĚ INFORMACE O DOSTUPNOSTI

Dodání obvykle do 1 týdne!

ŠPIČKOVÉ LOGISTICKÉ CENTRUM V RAKOUSKÉM ACHAU

Na konci roku 2018 společnost Schrack Technik uvedla do provozu logistické centrum v dolnorakouském Achau. Centrální sklad se rozléhá na ploše 19 000 m^2. Zaměstnává okolo 100 zaměstnanců, kteří zajišťují spolehlivé dodávky produktů na všechny pobočky. Hlavní prioritou značky Schrack Technik je zajistit zákazníkům rychlou dodávku zboží. Více než 20.000 produktů skladem a připravených ihned k odeslání do 24/48 hodin. Logistika a dodání zboží - jedna z našich hlavních priorit!

HLAVNÍ SKLAD V ČESKÉ REPUBLICE – PRAHA

Centrála pro Českou republiku - společnost Schrack Technik, spol. s.r.o. – se nachází v Praze 10, Dolnoměcholupská ulice 2. Její součástí je hlavní skladový areál, který pokrývá potřeby zákazníků na celém území České republiky.

- Více než 6.500 druhů různých produktů skladem
- Profesionální skladovací management a kvalitní personál

Sledujte uvedený symbol u vybraných produktů našeho sortimentu. Takto označené zboží dodáváme do 24 hodin z centrálního pražského skladu, resp. do 48 hodin z centrálního koncernového skladu v Rakousku.

VŠEOBECNÉ INFORMACE

- Údaje o rozměrech jsou informativní a mohou se lišit od skutečnosti v důsledku změn ve výrobním programu.
- Schémata zapojení a charakteristiky se vztahují vždy ke konkrétnímu produktu. Jejich zobecnění na celou produktovou skupinu není možné.
- Všechna vyobrazení představují vzorky výrobků a jsou určena jen pro účel informace o výrobku.

Společnost Schrack Technik nenese odpovědnost za chyby v textu nebo obrázcích a vyhrazuje si právo změny. Jsou v platnosti všeobecné obchodní podmínky Schrack Technik, které jsou nedílnou součástí tohoto katalogu.

Informace v katalogu vyjadřují stanovisko společnosti v době tisku katalogu.

Informace v katalogu jsou uvedeny na základě platných norem, odborné literatury a vlastních expertiz. Obsah slouží k informativním účelům a nevede k právní odpovědnosti.

Stojanové datové rozvaděče S-RACK 19“

Stojanové datové rozvaděče S-RACK 19" ..... Strana 6
Dveře pro S-RACK ..... Strana 17
Podstavec pro S-RACK ..... Strana 20
Nivelační nožičky a kolečka ..... Strana 20
Ventilace a ventilační jednotky pro S-RACK ..... Strana 21
Poličky ..... Strana 22
Kabelové vstupy a průchodky ..... Strana 24
Zákrytové panely ..... Strana 26
DIN panel ..... Strana 27
Nosné ližiny ..... Strana 27
Svítidla ..... Strana 28
19“ profilové lišty ..... Strana 28
Napájecí ..... Strana 29
Příslušenství ..... Strana 31

Nástěnné datové rozvaděče S-RACK 19“ a 10“

Nástěnné datové rozvaděče S-RACK 19“ 600 x 450 mm ..... Strana 34
Nástěnné datové rozvaděče S-RACK 19“ 600 x 600 mm ..... Strana 36
Nástěnné datové rozvaděče S-RACK 19“ 540 x 450 mm ..... Strana 38
Nástěnné datové rozvaděče S-RACK 19“ 540 x 400 mm ..... Strana 40
Nástěnné datové rozvaděče S-RACK 10“ ..... Strana 42
Dveře pro S-RACK ..... Strana 44
Ventilace a ventilační jednotky pro S-RACK ..... Strana 45
Poličky ..... Strana 46
Kabelové vstupy a průchodky ..... Strana 48
Zákrytové panely ..... Strana 49
DIN panel ..... Strana 50
Svítidla ..... Strana 51
19“ profilové lišty ..... Strana 52
Napájecí ..... Strana 53
Příslušenství ..... Strana 55

S-RACK

19″ stojanové datové rozvaděče

- Špičková kvalita
- Špičková dostupnost
- Variabilita provedení
- Univerzální rozebíratelná konstrukce

SCHRACK TECHNIK

Výhody pro vás

- ✓ TOP skladová dostupnost
- ✓ Atraktivní ceny
- ✓ Rychlá distribuce zboží

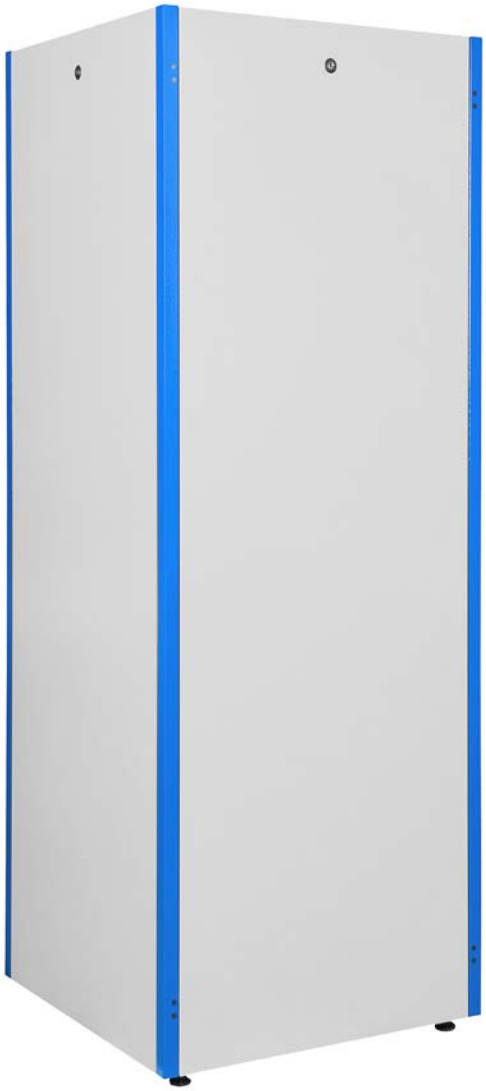

SCHRACK TECHNIK

Stojanové rozvaděče série S-RACK

DT428080

DT428080

DT428080

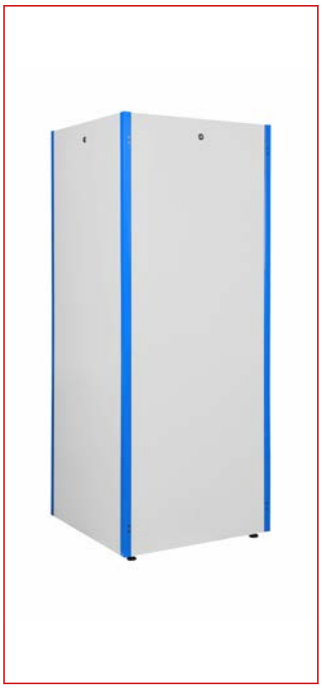
DT428080

Schrack-Info

Stojanové rozvaděče série S-RACK v 19" provedení jsou určeny pro vnitřní prostory k uložení pasivních prvků strukturované kabeláže, aktivních prvků, napájecích panelů (PDU) a jiného volitelného příslušenství. Rozvaděče se vyznačují pevnou a stabilní konstrukcí, flexibilním otevíráním dveří, hloubkově posuvnými 19" lištami a průchody pro kabeláž. Odnímatelné bočnice a zadní stěna umožňují pohodlný přístup ze všech stran k instalovaným prvkům. Větrání a chlazení je možné prostřednictvím pasivní výměny tepla přes perforované díly nebo aktivním způsobem pomocí ventilátorů. Rozvaděče jsou ve standardu dodávány se skleněnými předními 1-křídlými dveřmi s otočnou klikou a zámkem, vzadu s plechovým zákrytem. Rozvaděče série S-RACK od Schrack Technik jsou vhodným řešením pro uložení aktivních i pasivních prvků se standardní hmotností do 600kg.

Technická data

- **Konstrukce:** Kompletně sestavený, je rozebíratelný.
- **Materiál:** Práškově lakovaný ocelový plech.
- **Materiál - tloušťky:**
  - Střecha a podlaha, 19" nosné ližiny: 1,5mm.
  - Přední skleněné dveře: 4,0mm.
  - Zadní panel a bočnice: 0,8mm.
- **Barvy** variantní provedení:
  - Kombinace RAL 7035 (světle šedá)+RAL 5005 (signální modrá) nebo
  - RAL 9005 (černá).
- **Výšky:** 16U, 20U, 22U, 26U, 32U, 36U, 42U a 47U.
- **Šířky:** 600mm a 800mm.
- **Hloubky:** 600mm, 800mm, 1.000mm a 1.200mm.
- **Maximální zatížení:** 600kg (při rovnoměrné zátěži).
- **Krytí:** IP20.
- **Dveře:** Přední 1-křídlé skleněné dveře s tvrzeným bezpečnostním sklem vsazené v plechovém rámu, včetně otočné kliky se zámkem. Panty na pravé straně rozvaděče, bezproblémová záměna. Jako příslušenství lze dokoupit plechové nebo perforované dveře. **Úhel otevírání dveří:** až 180 stupňů.
- **Nosné profilové ližiny:** 19" provedení - přední a zadní páry, hloubkově nastavitelné, označené pozice čísly "U".
- **Průchody pro kabeláž:** Ve střeše a v podlaze:
  - Ve střeše jsou průchody zakryty plastovými záslepkami.
  - V podlaze je průchod zakryt odnímatelným panelem.
- **Větrání a chlazení:**
  - Pasivní chlazení přes prostupy ve skeletu rozvaděče.
  - Aktivní chlazení po osazení stropních ventilačních jednotek (typ DTLTR) nebo 19" ventilačních jednotek (typ DTLTM).
- **Zemnění:** Všechny díly jsou navzájem pospojované.
- **Příslušenství:** Podstavce, ventilační jednotky, police, vyvazovací panely, volitelné dveře, klíče, zámky, PDU.
- **Normy a standardy:** ČSN EN 62208 ed.2, ČSN EN 61587-1 ed.4, ČSN EN 60335-1 ed.3, ČSN EN 55032 ed.2

Mobilní kód

Stojanové rozvaděče série S-RACK

Technický výkres: DTxx6060 600x600mm

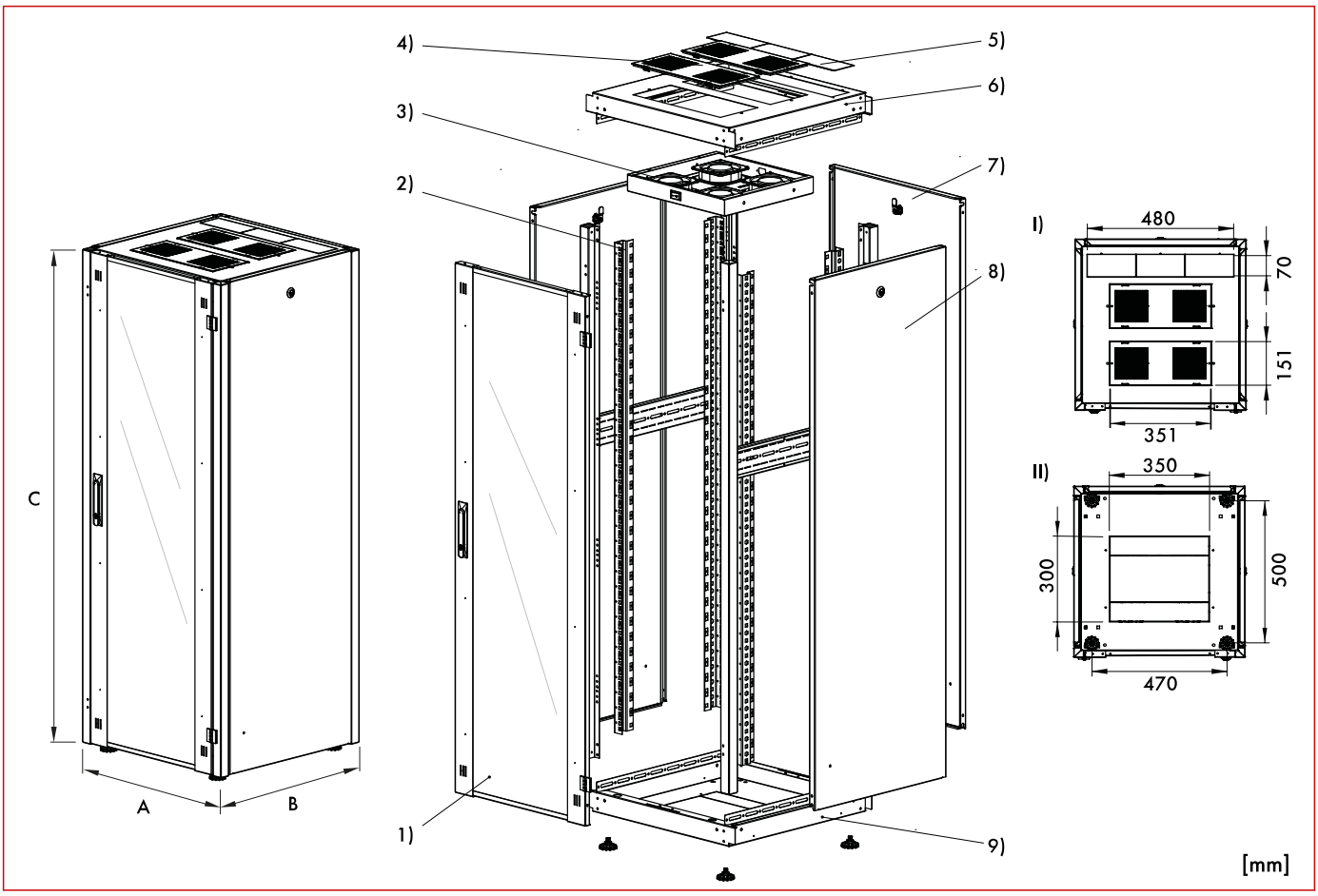

Typ	A - šířka [mm]	B - hloubka [mm]	C - výška [mm]	Hmotnost netto [kg]	Hmotnost brutto [kg]
DT166060	600	600	855	33,6	34,9
DT206060	600	600	1033	38,4	40,7
DT226060	600	600	1121	40,8	43,0
DT266060	600	600	1299	45,6	47,7
DT326060	600	600	1566	54,8	58,0
DT366060	600	600	1744	59,2	62,5
DT426060	600	600	2010	66,8	70,3
DT476060	600	600	2232	72,8	76,9

1) Přední skleněné dveře
2) 19" profilové ližiny
3) Ventilátor (příslušenství)
4) Kryty s filtrem - pro ventilační jednotky
5) Zakryté vstupy - pro kabely
6) Střecha
7) Zadní panel
8) Bočnice
9) Podlaha

I) Organizace střechy (s rozměry)
II) Organizace podlahy (s rozměry)

Stojanové rozvaděče série S-RACK

Technický výkres: DTxx6080 600x800mm

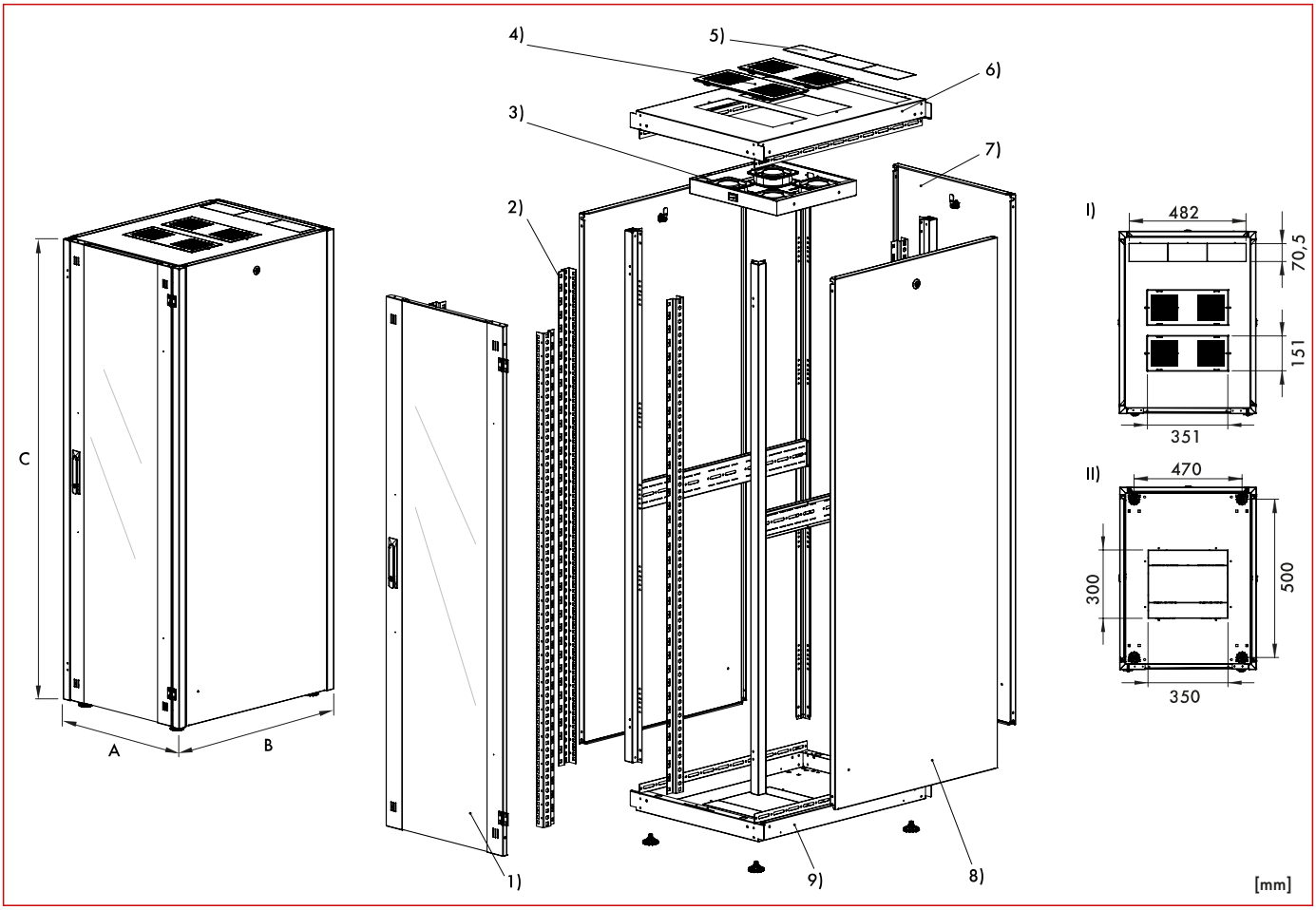

Typ	A - šířka [mm]	B - hloubka [mm]	C - výška [mm]	Hmotnost netto [kg]	Hmotnost brutto [kg]
DT166080	600	800	855	38,8	40,3
DT206080	600	800	1033	43,8	46,0
DT226080	600	800	1121	46,6	48,5
DT266080	600	800	1299	52,0	53,9
DT326080	600	800	1566	62,2	64,5
DT366080	600	800	1744	67,2	70,5
DT426080	600	800	2010	75,6	79,7
DT476080	600	800	2232	82,0	86,3

1) Přední skleněné dveře
2) 19" profilové lišiny
3) Ventilátor (příslušenství)
4) Kryty s filtrem - pro ventilační jednotky
5) Zakryté vstupy - pro kabely
6) Střecha
7) Zadní panel
8) Bočnice
9) Podlaha

I) Organizace střechy (s rozměry)
II) Organizace podlahy (s rozměry)

Stojanové rozvaděče série S-RACK

Technický výkres: DTxx6010 600x1.000mm

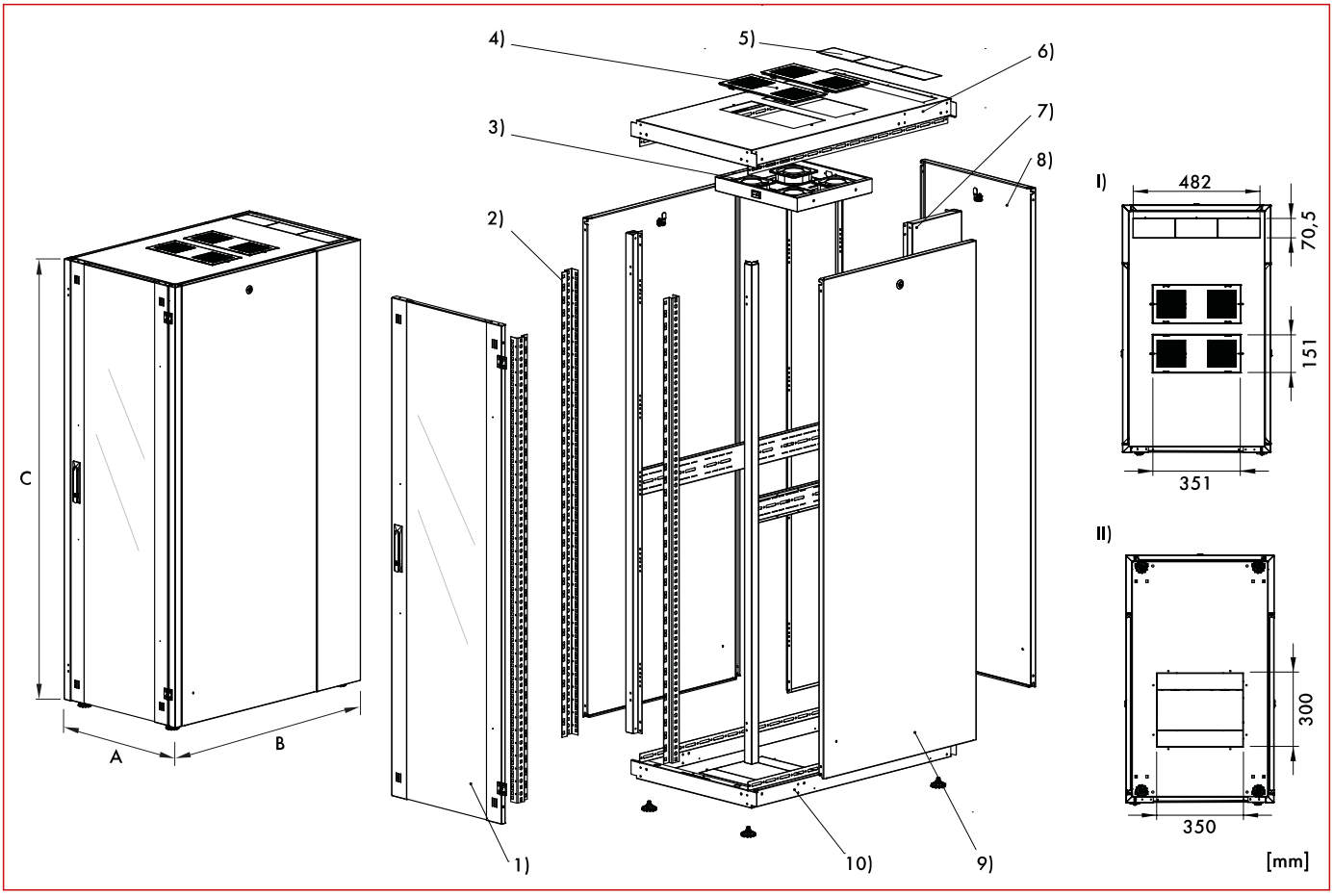

Typ	A - šířka [mm]	B - hloubka [mm]	C - výška [mm]	Hmotnost netto [kg]	Hmotnost brutto [kg]
DT226010	600	1000	1121	53,8	56,0
DT266010	600	1000	1299	60,0	63,5
DT326010	600	1000	1556	72,0	75,3
DT366010	600	1000	1744	77,6	80,5
DT426010	600	1000	2010	86,6	91,3
DT476010	600	1000	2232	94,6	99,3

1) Přední skleněné dveře
2) 19" profilové lišiny
3) Ventilátor (příslušenství)
4) Kryty s filtrem - pro ventilační jednotky
5) Zakryté vstupy - pro kabely
6) Střecha
7) Profilový rám (200mm)
8) Zadní panel
9) Bočnice
10) Podlaha

I) Organizace střechy (s rozměry)
II) Organizace podlahy (s rozměry

Stojanové rozvaděče série S-RACK

Technický výkres: DTxx6020 600x1.200mm

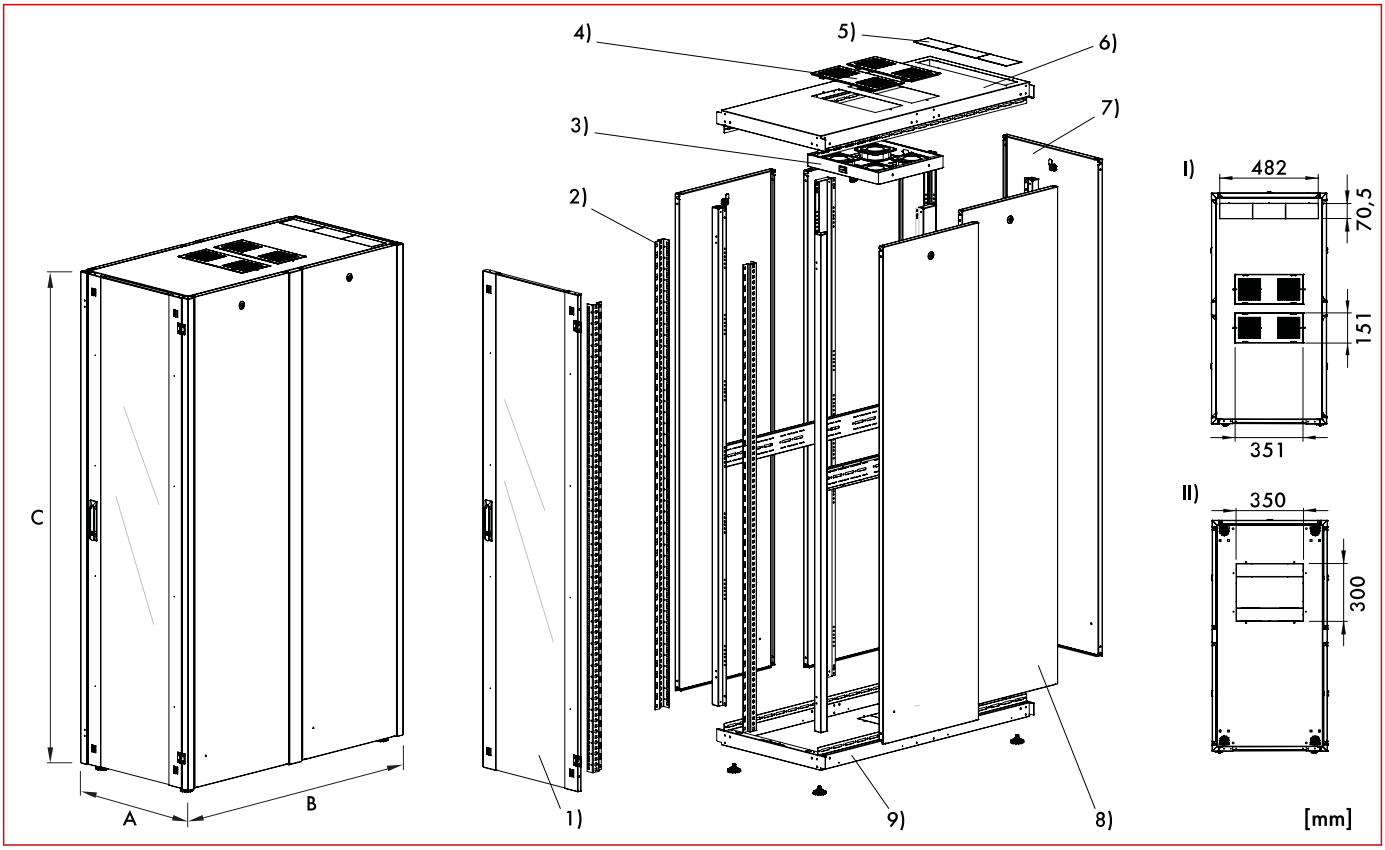

Typ	A - šířka [mm]	B - hloubka [mm]	C - výška [mm]	Hmotnost netto [kg]	Hmotnost brutto [kg]
DT426020	600	1200	2010	100,6	105,7
DT476020	600	1200	2232	108,8	113,5

1) Přední skleněné dveře
2) 19" profilové ližiny
3) Ventilátor (příslušenství)
4) Kryty s filtrem - pro ventilační jednotky
5) Zakryté vstupy - pro kabely
6) Střecha
7) Zadní panel
8) Bočnice
9) Podlaha

I) Organizace střechy (s rozměry)
II) Organizace podlahy (s rozměry)

Stojanové rozvaděče série S-RACK

Technický výkres: DTxx8060 800x600mm

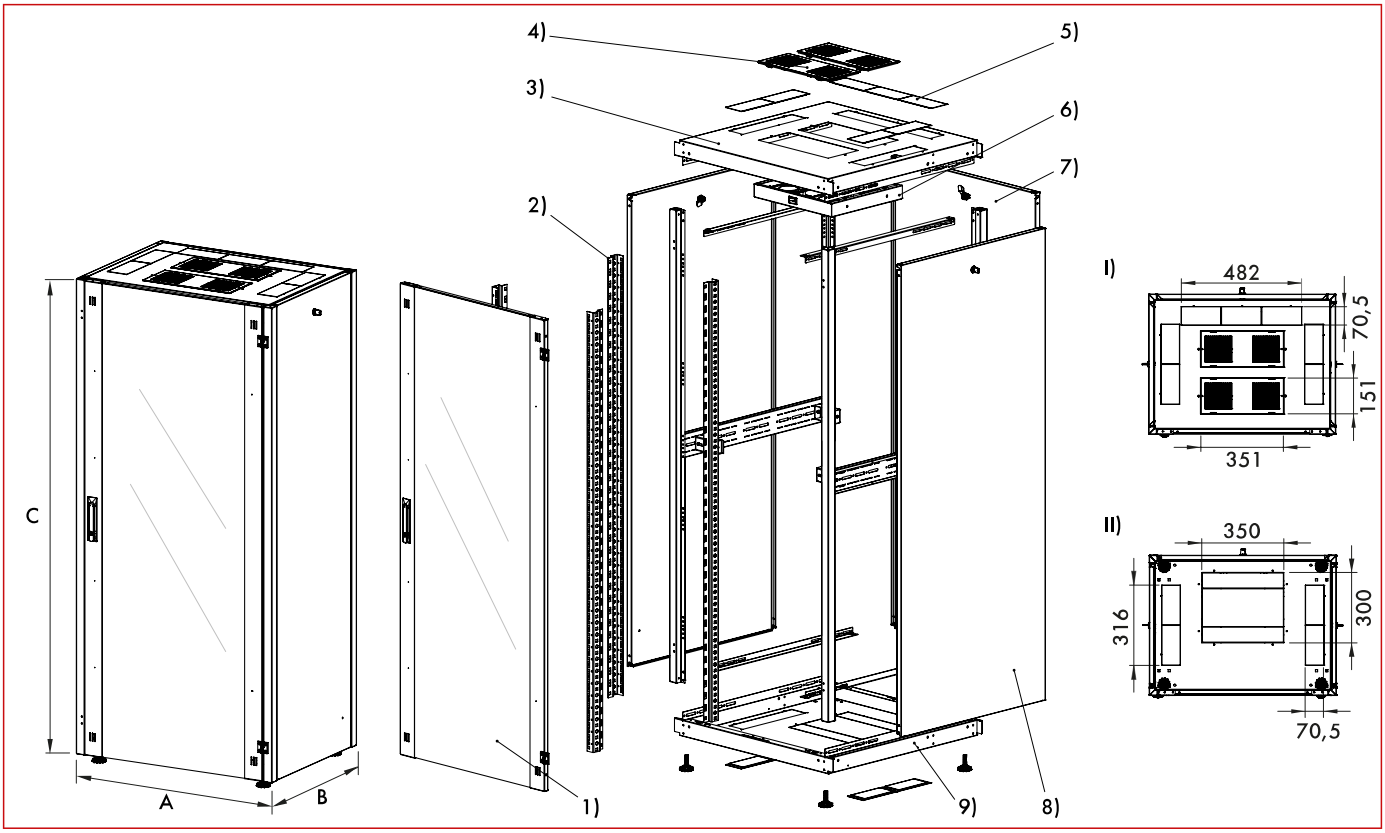

Typ	A - šířka [mm]	B - hloubka [mm]	C - výška [mm]	Hmotnost netto [kg]	Hmotnost brutto [kg]
DT268060	800	600	1299	54,2	56,5
DT328060	800	600	1566	64,8	66,5
DT368060	800	600	1744	69,6	71,7
DT428060	800	600	2010	78,0	80,7
DT478060	800	600	2232	84,8	88,5

1) Přední skleněné dveře
2) 19" profilové ližiny
3) Střecha
4) Kryty s filtrem - pro ventilační jednotky
5) Zakryté vstupy - pro kabely
6) Ventilátor (příslušenství)
7) Zadní panel
8) Bočnice
9) Podlaha

I) Organizace střechy (s rozměry)
II) Organizace podlahy (s rozměry)

Stojanové rozvaděče série S-RACK

Technický výkres: DTxx8080 800x800mm

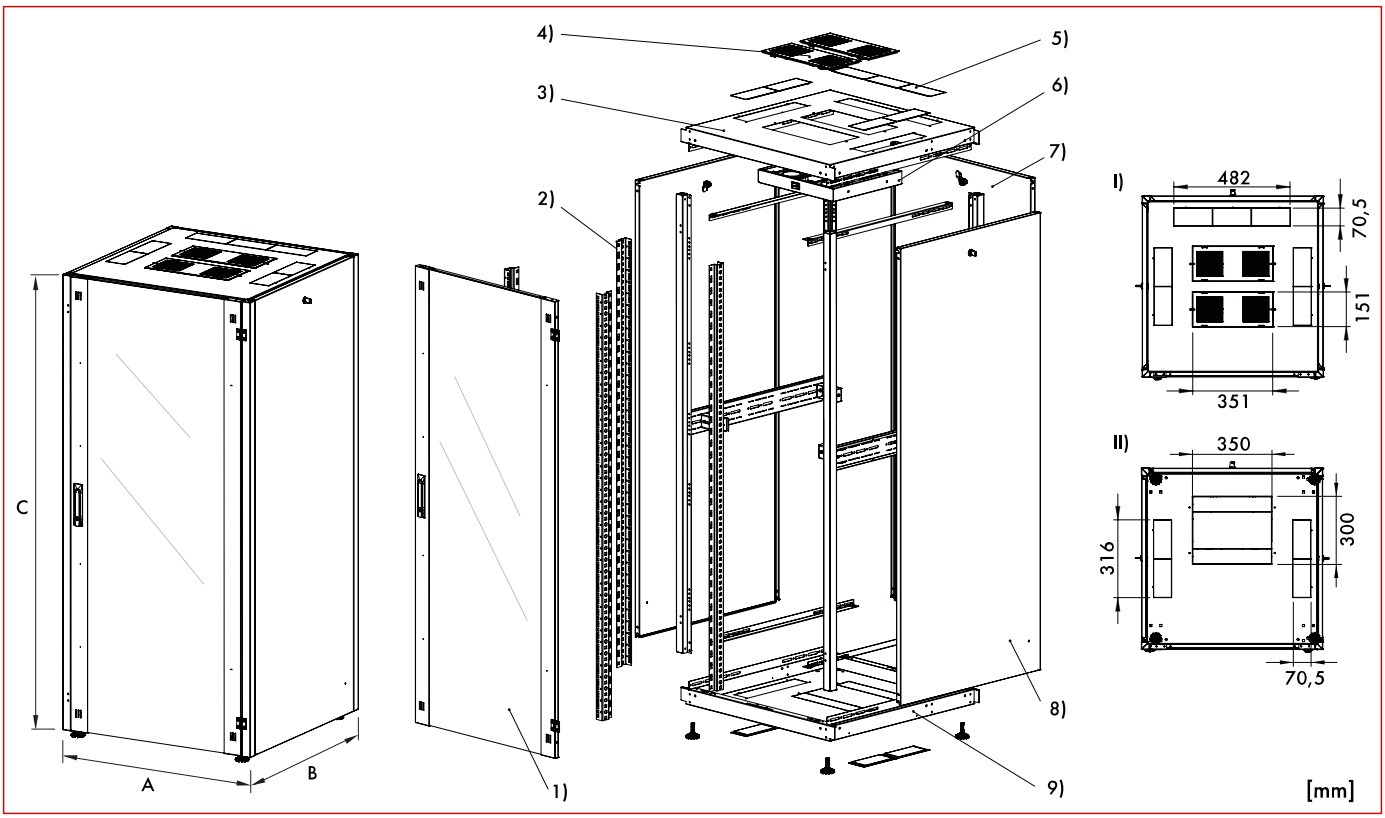

Typ	A - šířka [mm]	B - hloubka [mm]	C - výška [mm]	Hmotnost netto [kg]	Hmotnost brutto [kg]
DT268080--	800	800	1299	61,2	63,5
DT328080--	800	800	1566	73,2	76,5
DT368080--	800	800	1744	78,8	82,9
DT428080--	800	800	2010	87,8	91,1
DT42808X--	800	800	2010	74,9	91
DT478080--	800	800	2232	94,6	99,1

1) Přední skleněné dveře
2) 19" profilové lišiny
3) Střecha
4) Kryty s filtrem - pro ventilační jednotky
5) Zakryté vstupy - pro kabely
6) Ventilátor (příslušenství)
7) Zadní panel
8) Bočnice
9) Podlaha

I) Organizace střechy (s rozměry)
II) Organizace podlahy (s rozměry)

Stojanové rozvaděče série S-RACK

Technický výkres: DTxx8010 800x1.000mm

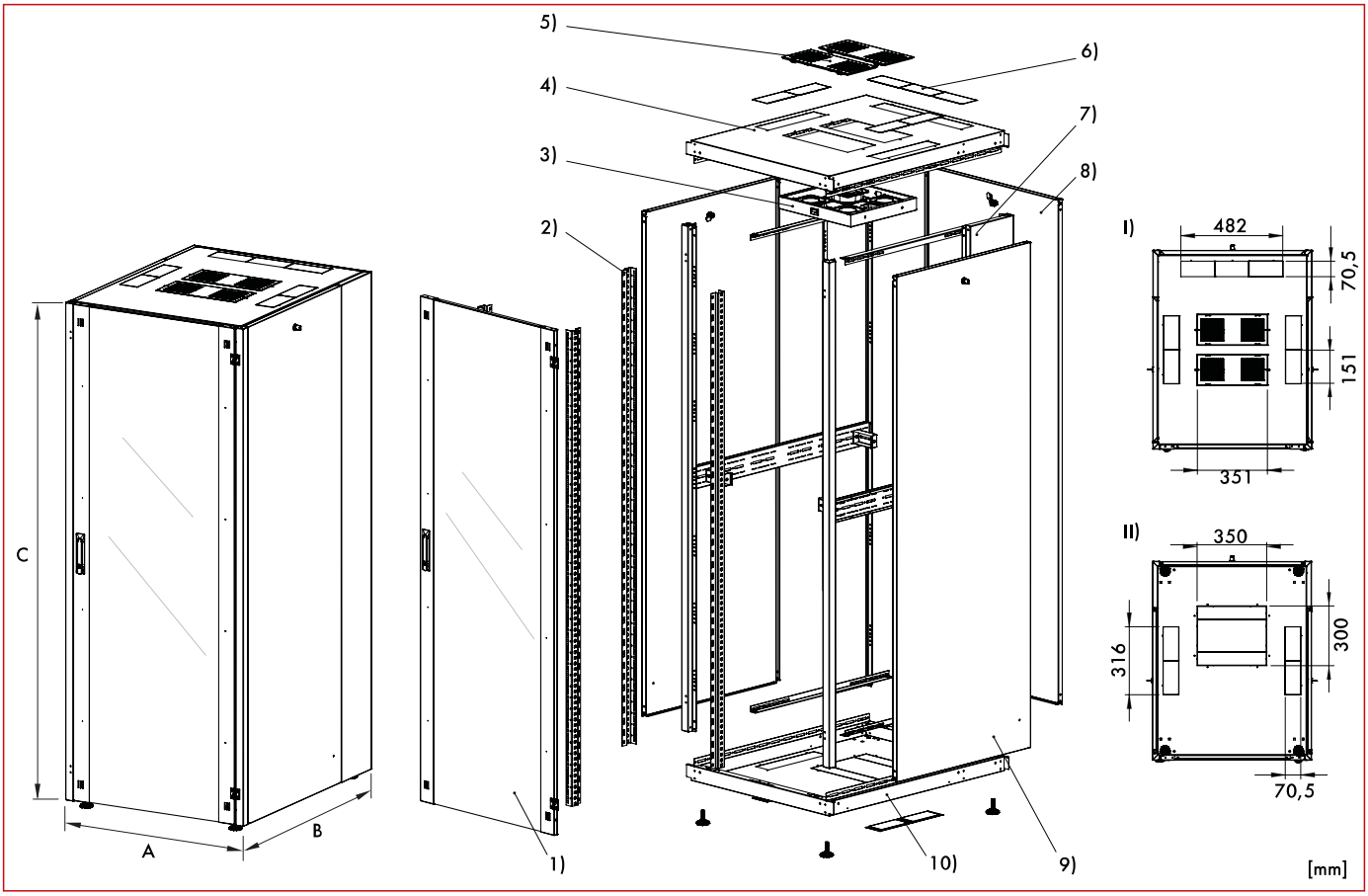

Typ	A - šířka [mm]	B - hloubka [mm]	C - výška [mm]	Hmotnost netto [kg]	Hmotnost brutto [kg]
DT428010	800	1000	2010	101,0	107,7
DT42801X	800	1000	2010	87,6	105,4
DT478010	800	1000	2232	109,6	116,9

1) Přední skleněné dveře (1X = bez dveří)
2) 19" profilové ližiny
3) Ventilátor (příslušenství)
4) Střecha
5) Kryty s filtrem - pro ventilační jednotky
6) Zakryté vstupy - pro kabely
7) Profilový rám
8) Zadní panel
9) Bočnice
10) Podlaha

I) Organizace střechy (s rozměry)
II) Organizace podlahy (s rozměry)

Stojanové rozvaděče série S-RACK

Technický výkres: DTxx8020 800x1.200mm

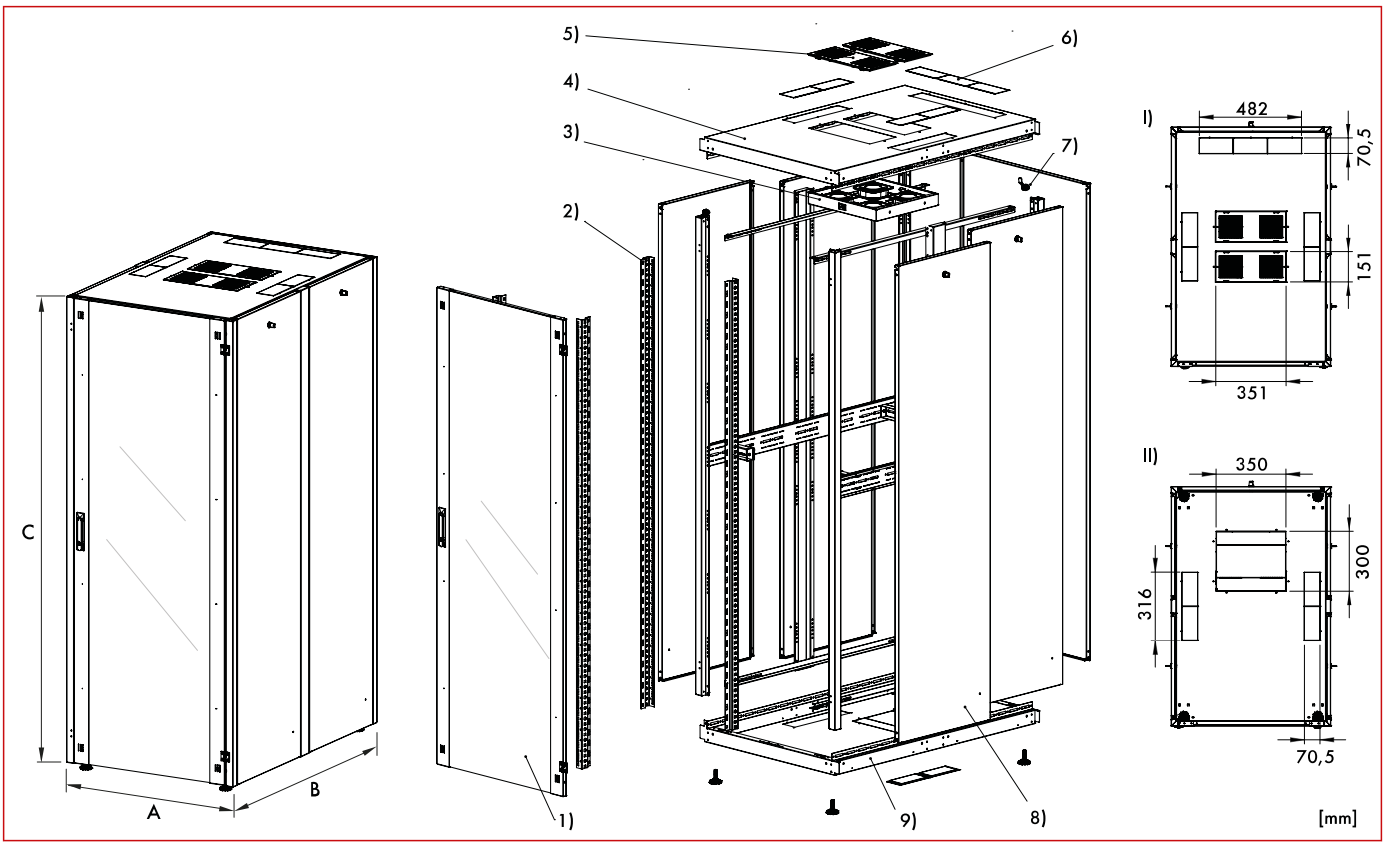

Typ	A - šířka [mm]	B - hloubka [mm]	C - výška [mm]	Hmotnost netto [kg]	Hmotnost brutto [kg]
DT428020	800	1200	2010	115,2	121,5
DT478020	800	1200	2232	125,6	132,3

1) Přední skleněné dveře
2) 19" profilové ližiny
3) Ventilátor (příslušenství)
4) Střecha
5) Kryty s filtrem - pro ventilační jednotky
6) Zakryté vstupy - pro kabely
7) Zadní panel
8) Bočnice
9) Podlaha

I) Organizace střechy (s rozměry)
II) Organizace podlahy (s rozměry)

Stojanové rozvaděče série S-RACK

POPIS	DOSTUPNOST	STORE	OBJ.ČÍSLO
Stojanové rozvaděče série S-RACK, šířka 600mm, hloubka 600mm			
19" stojanový rozvaděč S-RACK 16U 600 x 600mm			**DT166060**
19" stojanový rozvaděč S-RACK 20U 600 x 600mm			**DT206060**
19" stojanový rozvaděč S-RACK 22U 600 x 600mm			**DT226060**
19" stojanový rozvaděč S-RACK 26U 600 x 600mm			**DT266060**
19" stojanový rozvaděč S-RACK 32U 600 x 600mm			**DT326060**
19" stojanový rozvaděč S-RACK 36U 600 x 600mm			**DT366060**
19" stojanový rozvaděč S-RACK 42U 600 x 600mm			**DT426060**
19" stojanový rozvaděč S-RACK 47U 600 x 600mm			**DT476060**
Stojanové rozvaděče série S-RACK, šířka 600mm, hloubka 600mm, černé provedení			
19" stojanový rozvaděč S-RACK 42U 600 x 600mm, černý			**DT426060-B**
Stojanové rozvaděče série S-RACK, šířka 600mm, hloubka 800mm			
19" stojanový rozvaděč S-RACK 16U 600 x 800mm			**DT166080**
19" stojanový rozvaděč S-RACK 20U 600 x 800mm			**DT206080**
19" stojanový rozvaděč S-RACK 22U 600 x 800mm			**DT226080**
19" stojanový rozvaděč S-RACK 26U 600 x 800mm			**DT266080**
19" stojanový rozvaděč S-RACK 32U 600 x 800mm			**DT326080**
19" stojanový rozvaděč S-RACK 36U 600 x 800mm			**DT366080**
19" stojanový rozvaděč S-RACK 42U 600 x 800mm			**DT426080**
19" stojanový rozvaděč S-RACK 47U 600 x 800mm			**DT476080**
Stojanové rozvaděče série S-RACK, šířka 600mm, hloubka 1.000mm			
19" stojanový rozvaděč S-RACK 22U 600 x 1.000mm			**DT226010**
19" stojanový rozvaděč S-RACK 26U 600 x 1.000mm			**DT266010**
19" stojanový rozvaděč S-RACK 32U 600 x 1.000mm			**DT326010**
19" stojanový rozvaděč S-RACK 36U 600 x 1.000mm			**DT366010**
19" stojanový rozvaděč S-RACK 42U 600 x 1.000mm			**DT426010**
19" stojanový rozvaděč S-RACK 47U 600 x 1.000mm			**DT476010**
Stojanové rozvaděče série S-RACK, šířka 600mm, hloubka 1.200mm			
19" stojanový rozvaděč S-RACK 42U 600 x 1.200mm			**DT426020**
19" stojanový rozvaděč S-RACK 47U 600 x 1.200mm			**DT476020**
Stojanové rozvaděče série S-RACK, šířka 800mm, hloubka 600mm			
19" stojanový rozvaděč S-RACK 26U 800 x 600mm			**DT268060**
19" stojanový rozvaděč S-RACK 32U 800 x 600mm			**DT328060**
19" stojanový rozvaděč S-RACK 36U 800 x 600mm			**DT368060**
19" stojanový rozvaděč S-RACK 42U 800 x 600mm			**DT428060**
19" stojanový rozvaděč S-RACK 47U 800 x 600mm			**DT478060**
Stojanové rozvaděče série S-RACK, šířka 800mm, hloubka 800mm			
19" stojanový rozvaděč S-RACK 26U 800 x 800mm			**DT268080**
19" stojanový rozvaděč S-RACK 32U 800 x 800mm			**DT328080**
19" stojanový rozvaděč S-RACK 36U 800 x 800mm			**DT368080**
19" stojanový rozvaděč S-RACK 42U 800 x 800mm			**DT428080**
19" stojanový rozvaděč S-RACK 47U 800 x 800mm			**DT478080**
Stojanové rozvaděče série S-RACK, šířka 800mm, hloubka 800mm, černé provedení			
19" stojanový rozvaděč S-RACK 42U 800 x 800mm, černý			**DT428080-B**
19" stojanový rozvaděč S-RACK 47U 800 x 800mm, černý			DT478080-B

Stojanové rozvaděče série S-RACK

POPIS	DOSTUPNOST	STORE	OBJ.ČÍSLO
Stojanové rozvaděče série S-RACK, šířka 800mm, hloubka 1.000mm			
19" stojanový rozvaděč S-RACK 42U 800 x 1.000mm			**DT428010**
19" stojanový rozvaděč S-RACK 47U 800 x 1.000mm			**DT478010**
Stojanové rozvaděče série S-RACK, šířka 800mm, hloubka 1.000mm, černé provedení			
19" stojanový rozvaděč S-RACK 42U 800 x 1.000mm, černý			**DT428010-B**
19" stojanový rozvaděč S-RACK 47U 800 x 1.000mm, černý			DT478010-B
Stojanové rozvaděče série S-RACK, šířka 800mm, hloubka 1.200mm			
19" stojanový rozvaděč S-RACK 42U 800 x 1.200mm			**DT428020**
19" stojanový rozvaděč S-RACK 47U 800 x 1.200mm			**DT478020**
Stojanové rozvaděče série S-RACK, šířka 800mm, hloubka 1.200mm, černé provedení			
19" stojanový rozvaděč S-RACK 47U 800 x 1.200mm, černý			DT478020-B
19" stojanový rozvaděč S-RACK, 42U, 800mm x 1.200mm, černý			**DT428020-B**
Stojanové rozvaděče série S-RACK bez předních dveří			
19" stojanový rozvaděč S-RACK 42U 800 x 800mm, bez dveří			**DT42808X**
19" stojanový rozvaděč S-RACK 42U 800 x 1.000mm, bez dveří			**DT42801X**

Dveře pro stojanové rozvaděče série S-RACK

DTRT4283

DTRT4282

DTRT4281

DTRT4286

DTRT4285

Schrack-Info

Dveře pro stojanové datové rozvaděče série S-RACK jako volitelné příslušenství, mohou být použity i jako náhrada za zadní plechový panel (zákryt).
K dispozici jsou 1-křídlé nebo 2-křídlé dveře, plechové nebo perforované, které umožní snadný přístup k instalovaným prvkům - v případech servisu, údržby, opravy nebo pro výměnu komponent či dodatečnou instalaci dalších prvků do rozvaděče. Výměna a instalace nových dveří je jednoduchá a rychlá.

Technická data

- **Materiály:**
  - Rám nebo celé dveře: práškově lakovaný ocelový plech.
  - Sklo: antistatické, tvrzené a bezpečnostní (tl. 4mm).
- **Barvy:** variantní provedení:
  - RAL 7035 (světle šedá) nebo
  - RAL 9005 (černá).
- **1-křídlé skleněné dveře:** Určené k náhledu na instalované prvky.
- **1-křídlé nebo 2-křídlé plné plechové dveře:** Určené pro zakrytí instalovaných prvků.
- **1-křídlé nebo 2-křídlé perforované dveře:** Určené pro zvýšení pasivní ventilace a cirkulace vzduchu uvnitř rozvaděče, prostupnost perforace: 80%.
  - 2-křídlé dveře po otevření umožní dostatečný prostor pro pohyb kolem rozvaděče.
- **Krytí:** IP20.
- **Komfortní výklopná klika:**
  - Dveře jsou osazené s otočnou klikou se zámkem.
  - Jako příslušenství lze přiobjedat polocylindrickou vložku bez zámku (typ DTZLOCK02) pro možné osazení jiného zámku.
- **Montáž a instalace:**
  - Jiné přední dveře lze doplnit jako náhrada za standardní skleněné dveře.
  - Zadní dveře lze doplnit jako náhrada za plný plechový zadní panel (zákryt).
- **Úhel otevírání dveří:** až 180 stupňů.
- **Panty:** Vždy osazené vpravo, lze je jednoduše přemontovat na levou stranu.
- Dodávka včetně montážního materiálu.

S-RACK

Mobilní kód

Dveře pro stojanové rozvaděče série S-RACK

POPIS	DOSTUPNOST	STORE	OBJ.ČÍSLO
Plné skleněné dveře šířky 600 mm			
Skleněné dveře 1křídlé pro S-RACK DT 16U 600mm			DTRT1663
Skleněné dveře 1křídlé pro S-RACK DT 20U 600mm			DTRT2063
Skleněné dveře 1křídlé pro S-RACK DT 22U 600mm			DTRT2263
Skleněné dveře 1křídlé pro S-RACK DT 26U 600mm			DTRT2663
Skleněné dveře 1křídlé pro S-RACK DT 32U 600mm			DTRT3263
Skleněné dveře 1křídlé pro S-RACK DT 36U 600mm			DTRT3663
Skleněné dveře 1křídlé pro S-RACK DT 42U 600mm			**DTRT4263**
Skleněné dveře 1křídlé pro S-RACK DT 47U 600mm			DTRT4763
Plné plechové dveře šířky 600 mm			
Plné plechové dveře 1křídlé pro S-RACK DT 16U 600mm			DTRT1662
Plné plechové dveře 1křídlé pro S-RACK DT 20U 600mm			DTRT2062
Plné plechové dveře 1křídlé pro S-RACK DT 22U 600mm			DTRT2262
Plné plechové dveře 1křídlé pro S-RACK DT 26U 600mm			DTRT2662
Plné plechové dveře 1křídlé pro S-RACK DT 32U 600mm			DTRT3262
Plné plechové dveře 1křídlé pro S-RACK DT 36U 600mm			DTRT3662
Plné plechové dveře 1křídlé pro S-RACK DT 42U 600mm			**DTRT4262**
Plné plechové dveře 1křídlé pro S-RACK DT 47U 600mm			DTRT4762
Perforované dveře 80 % šířky 600 mm			
Perforované dveře 80 %, 1křídlé pro S-RACK DT 16U 600mm			DTRT1661
Perforované dveře 80 %, 1křídlé pro S-RACK DT 20U 600mm			DTRT2061
Perforované dveře 80 %, 1křídlé pro S-RACK DT 22U 600mm			DTRT2261
Perforované dveře 80 %, 1křídlé pro S-RACK DT 26U 600mm			DTRT2661
Perforované dveře 80 %, 1křídlé pro S-RACK DT 32U 600mm			DTRT3261
Perforované dveře 80 %, 1křídlé pro S-RACK DT 36U 600mm			DTRT3661
Perforované dveře 80 %, 1křídlé pro S-RACK DT 42U 600mm			**DTRT4261**
Perforované dveře 80 %, 1křídlé pro S-RACK DT 47U 600mm			DTRT4761
Perforované dveře 80 % šířky 600 mm, černé provedení			
Perforované dveře 80 %,1křídlé pro S-RACK DT 42U 600mm,černé			DTRT4261-B
Plné skleněné dveře šířky 800 mm			
Skleněné dveře 1křídlé pro S-RACK DT 26U 800mm			DTRT2683
Skleněné dveře 1křídlé pro S-RACK DT 32U 800mm			DTRT3283
Skleněné dveře 1křídlé pro S-RACK DT 36U 800mm			DTRT3683
Skleněné dveře 1křídlé pro S-RACK DT 42U 800mm			**DTRT4283**
Skleněné dveře 1křídlé pro S-RACK DT 47U 800mm			DTRT4783
Plné plechové dveře šířky 800 mm			
Plné plechové dveře 1křídlé pro S-RACK DT 26U 800mm			DTRT2682
Plné plechové dveře 1křídlé pro S-RACK DT 32U 800mm			DTRT3282
Plné plechové dveře 1křídlé pro S-RACK DT 36U 800mm			DTRT3682
Plné plechové dveře 1křídlé pro S-RACK DT 42U 800mm			**DTRT4282**
Plné plechové dveře 1křídlé pro S-RACK DT 47U 800mm			DTRT4782
Perforované dveře 80 % šířky 800 mm			
Perforované dveře 80 %, 1křídlé pro S-RACK DT 26U 800mm			DTRT2681
Perforované dveře 80 %, 1křídlé pro S-RACK DT 32U 800mm			DTRT3281
Perforované dveře 80 %, 1křídlé pro S-RACK DT 36U 800mm			DTRT3681
Perforované dveře 80 %, 1křídlé pro S-RACK DT 42U 800mm			**DTRT4281**
Perforované dveře 80 %, 1křídlé pro S-RACK DT 47U 800mm			DTRT4781

Dveře pro stojanové rozvaděče série S-RACK

POPIS	DOSTUPNOST	STORE	OBJ.ČÍSLO
Perforované dveře 80 % šířky 800 mm, černé provedení			
Perforované dveře 80 %,1křídlé pro S-RACK DT 42U 800mm,černé			DTRT4281-B
Perforované dveře 80 %,1křídlé pro S-RACK DT 47U 800mm,černé			DTRT4781-B
Plné plechové dveře 2křídlé šířky 800 mm			
Plné plechové dveře 2křídlé pro S-RACK DT 26U 800mm			DTRT2686
Plné plechové dveře 2křídlé pro S-RACK DT 32U 800mm			DTRT3286
Plné plechové dveře 2křídlé pro S-RACK DT 36U 800mm			DTRT3686
Plné plechové dveře 2křídlé pro S-RACK DT 42U 800mm			**DTRT4286**
Plné plechové dveře 2křídlé pro S-RACK DT 47U 800mm			DTRT4786
Perforované dveře 80 % 2křídlé šířky 800 mm			
Perforované dveře 80 %, 2křídlé pro S-RACK DT 26U 800mm			DTRT2685
Perforované dveře 80 %, 2křídlé pro S-RACK DT 32U 800mm			DTRT3285
Perforované dveře 80 %, 2křídlé pro S-RACK DT 36U 800mm			DTRT3685
Perforované dveře 80 %, 2křídlé pro S-RACK DT 42U 800mm			**DTRT4285**
Perforované dveře 80 %, 2křídlé pro S-RACK DT 47U 800mm			DTRT4785
Perforované dveře 80 % 2křídlé šířky 800 mm, černé provedení			
Perforované dveře 80 %,2křídlé pro S-RACK DT 47U 800mm,černé			DTRT4785-B

Podstavce pro stojanové rozvaděče série S-RACK

DTOT108080

Schrack-Info

Univerzální podstavce jako volitelné příslušenství pro stojanové datové rozvaděče série S-RACK.

- Barva: RAL 7035 (světle šedá).
- Podstavec je dodáván kompletně sestavený včetně montážního materiálu a může být osazen pod rozvaděčem se vstupem kabelů zepředu a/nebo zezadu.
- Podstavec obsahuje kabelový vstup krytý integrovaným protiprachovým kartáčem.
- Výška podstavce je 100mm.

S-RACK

Mobilní kód

POPIS	DOSTUPNOST	STORE	OBJ.ČÍSLO
Kompletní podstavec pro S-RACK 600 x 600 mm, výška 100 mm, RAL 7035			**DTOT106060**
Kompletní podstavec pro S-RACK 600 x 800 mm, výška 100 mm, RAL 7035			**DTOT106080**
Kompletní podstavec pro S-RACK 600 x 1000 mm, výška 100 mm, RAL 7035			**DTOT106010**
Kompletní podstavec pro S-RACK 600 x 1200 mm, výška 100 mm, RAL 7035			**DTOT106020**
Kompletní podstavec pro S-RACK 800 x 600 mm, výška 100 mm, RAL 7035			**DTOT108060**
Kompletní podstavec pro S-RACK 800 x 800 mm, výška 100 mm, RAL 7035			**DTOT108080**
Kompletní podstavec pro S-RACK 800 x 1000 mm, výška 100 mm, RAL 7035			**DTOT108010**
Kompletní podstavec pro S-RACK 800 x 1200 mm, výška 100 mm, RAL 7035			**DTOT108020**

Kolečka a nivelační nožičky pro stojanové rozvaděče série S-RACK

DTZF0001

DTZR0005

Schrack-Info

Nivelační nožičky jako volitelné příslušenství pro stojanové rozvaděče série S-RACK. Slouží k vyrovnání nerovností podlahy.

- Výškově nastavitelné.
- Lze je osadit i na podstavec.
- Sada 4ks koleček (2 kolečka jsou brzděná).
- Maximální nosnost koleček je 600kg.

S-RACK

Mobilní kód

POPIS	DOSTUPNOST	STORE	OBJ.ČÍSLO
Nivelační nožičky pro rozvaděč S-RACK DT, 4 ks			**DTZF0001**
Sada 4 koleček (2 kolečka brzděná) pro rozvaděč S-RACK			**DTZR0005**

Ventilační jednotky pro stojanové rozvaděče série S-RACK

DTLTR02A

DTLTR04A

DTLTR04D

DTLTM04S

Schrack-Info

Ventilační jednotky jako volitelné příslušenství do stojanových rozvaděčů série S-RACK.

- **Materiál:** Práškově lakovaný ocelový plech.
- **Barva:** RAL 7035 (světle šedá).
- **Varianty instalace:**
  - lze osadit 1 nebo 2 stropní ventilační jednotky s jedním (1) nebo se dvěma (2) ventilátory nebo
  - lze osadit 1 stropní ventilační jednotku se čtyřmi (4) ventilátory nebo
  - lze osadit 19" ventilátory se dvěma (2) nebo se čtyřmi (4) ventilátory.
- **Volitelné varianty pro stropní nebo 19" řešení:**
  - pouze s vypínačem nebo
  - s vypínačem a analogovým termostatem nebo
  - s vypínačem a digitálním termostatem.
- **Způsob montáže stropních ventilátorů (typ DTLTR):**
  - Z vnější strany rozvaděče - jednotky s jedním (1) nebo dvěma (2) ventilátory.
  - Z vnitřní strany - jednotky se čtyřmi (4) ventilátory.
- **Ventilační jednotky v 19" provedení (typ DTLTM).**
- Ventilátory: 220-240V AC, 50/60 Hz.
- Dodávka včetně montážního materiálu.

S-RACK

Mobilní kód

POPIS	DOSTUPNOST	STORE	OBJ.ČÍSLO
Ventilační jednotky s vypínačem série S-RACK			
Střešní ventilace pro S-RACK, 1 ventilátor, vypínač			**DTLTR01S**
Střešní ventilace pro S-RACK, 2 ventilátory, vypínač			**DTLTR02S**
Střešní ventilace pro S-RACK, 4 ventilátory, vypínač			**DTLTR04S**
19" ventilační jednotka S-RACK, 2 ventilátory, vypínač, výška 1U, RAL 7035			**DTLTM02S**
19" ventilační jednotka S-RACK, 4 ventilátory, vypínač, výška 1U, RAL 7035			**DTLTM04S**
Ventilační jednotky s analogovým termostatem série S-RACK			
Střešní ventilace pro S-RACK, 1 ventilátor, analogový termostat			**DTLTR01A**
Střešní ventilace pro S-RACK, 2 ventilátory,analogový termostat			**DTLTR02A**
Střešní ventilace pro S-RACK, 4 ventilátory, analogový termostat			**DTLTR04A**
19" ventilační jednotka S-RACK, 2 ventilátory, analogový termostat, výška 1U, RAL 7035			**DTLTM02A**
19" ventilační jednotka S-RACK, 4 ventilátory, analogový termostat, výška 1U, RAL 7035			**DTLTM04A**
Ventilační jednotky s digitálním termostatem série S-RACK			
Střešní ventilace pro S-RACK, 4 ventilátory, digitální termostat			**DTLTR04D**
19" ventilační jednotka S-RACK, 2 ventilátory, digitální termostat, výška 1U, RAL 7035			**DTLTM02D**
19" ventilační jednotka S-RACK, 4 ventilátory, digitální termostat, výška 1U, RAL 7035			**DTLTM04D**

Police pro stojanové rozvaděče série S-RACK

DTFF1570

DTFL1350

DTFL2350

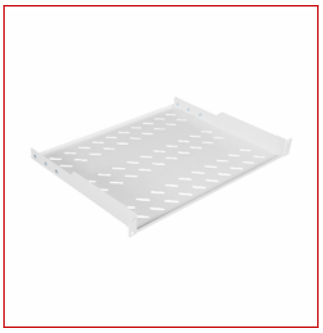
DTFT1250

DTFT2350

DTFTZ001

DTFA1570

DTFB2400

Schrack-Info

Ukládací pevné a výsuvné police v 19" provedení.

- **Materiál:** Práškově lakovaný ocelový plech.
- **Barva:** RAL 7035 (světle šedá).
- Perforace umožňující proudění vzduchu.
- **Maximální zatížení:**
  - 2-bodové pevné police - typ DTFT: 30kg.
  - 4-bodové pevné police - typy DTFF, DTFL: 50kg.
  - 4-bodové výsuvné police - typ DTFA: 30kg a 50kg - podle typu.
- Pro police DTFT je k dispozici adaptér pro 4-bodovou montáž - typ DTFTZ001, který zvýší zatížení a zajistí stabilitu police.
- **Výšky:** 1U, 2U nebo 3U - podle typu.
- **Pevné nebo výsuvné varianty.**
- Instalace na přední a/nebo i na zadní 19" profilové ližiny a možnost hloubkového nastavení - podle typu.
- Dodávka včetně montážního materiálu.

S-RACK 19"

Mobilní kód

Police pro stojanové rozvaděče série S-RACK

POPIS	DOSTUPNOST	STORE	OBJ.ČÍSLO
19" Pevné police pro stojanové rozvaděče série S-RACK			
19" polička pevná, hloubka 370 mm, nosnost 50 kg, výška 1U, 4bodová instalace, RAL 7035			**DTFF1370**
19" polička pevná, nosnost 570 mm, nosnost 50 kg, výška 1U, 4bodová instalace, RAL 7035			**DTFF1570**
19" polička pevná, nosnost 720 mm, nosnost 50 kg, výška 1U, 4bodová instalace, RAL 7035			**DTFF1720**
19" Pevné police nízkoprofilové, 4bodová instalace série S-RACK			
19" polička pevná, nosnost 350 mm, nosnost 50 kg, výška 1U, 4bodová instalace, nízký profil, RAL 7035			**DTFL1350**
19" polička pevná, nosnost 350 mm, nosnost 50 kg, výška 2U, 4bodová instalace, nízký profil, RAL 7035			**DTFL2350**
19" polička pevná, nosnost 450 mm, nosnost 50 kg, výška 1U, 4bodová instalace, nízký profil, RAL 7035			**DTFL1450**
19" polička pevná, nosnost 450 mm, nosnost 50 kg, výška 2U, 4bodová instalace, nízký profil, RAL 7035			**DTFL2450**
19" polička pevná, nosnost 550 mm, nosnost 50 kg, výška 2U, 4bodová instalace, nízký profil, RAL 7035			**DTFL2550**
19" polička pevná, nosnost 650 mm, nosnost 50 kg, výška 2U, 4bodová instalace, nízký profil, RAL 7035			**DTFL2650**
19" Pevné police nízkoprofilové, 2bodová instalace série S-RACK			
19" polička pevná, nosnost 200 mm, nosnost 30 kg, výška 1U, 2bodová instalace, nízký profil, RAL 7035			**DTFT1200**
19" polička pevná, nosnost 250 mm, nosnost 30 kg, výška 1U, 2bodová instalace, nízký profil, RAL 7035			**DTFT1250**
19" polička pevná, nosnost 300 mm, nosnost 30 kg, výška 1U, 2bodová instalace, nízký profil, RAL 7035			**DTFT1300**
19" polička pevná, nosnost 400 mm, nosnost 30 kg, výška 1U, 2bodová instalace, nízký profil, RAL 7035			**DTFT1400**
19" polička pevná, nosnost 350 mm, nosnost 30 kg, výška 2U, 2bodová instalace, nízký profil, RAL 7035			**DTFT2350**
19" polička pevná, nosnost 450 mm, nosnost 30 kg, výška 2U, 2bodová instalace, nízký profil, RAL 7035			**DTFT2550**
Sada úchytů pro poličky DTFT, pro 4bodovou montáž, pro zvýšení maximální zátěže a stability poličky			**DTFTZ001**
19" Výsuvné police pro stojanové rozvaděče série S-RACK			
19" výsuvná polička 1U, hloubka 370 mm, 30 kg, 4bodová montáž, RAL 7035			**DTFA1370**
19" výsuvná polička 1U, hloubka 570 mm, 30 kg, 4bodová montáž, RAL 7035			**DTFA1570**
19" výsuvná polička 1U, hloubka 720 mm, 50 kg, 4bodová montáž, RAL 7035			**DTFA1720**
19" Police na myš a klávesnici série S-RACK			
19" výsuvná schránka na myš a klávesnici, 1U, 400mm, RAL 7035			**DTFB1400**
19" výsuvná schránka na myš a klávesnici, 2U, 400mm, RAL 7035			**DTFB2400**
19" výsuvná schránka na myš a klávesnici, 3U, 400mm, RAL 7035			**DTFB3400**

Vyvazovací panely a háčky pro stojanové rozvaděče série S-RACK

DTBC105R

DTBS1CHC

DTBS2CHT

DTBS2CHF

DTO14800

DTKV4210

DTKV42MS

DTBB1BT

DTKO4460

S-RACK 19"

Mobilní kód

Schrack-Info

Vyvazovací panely a vyvazovací háčky pro uspořádání a precizní vedení instalovaných propojovacích kabelů a šňůr (patch cordů). Velký výběr z mnoha konstrukčních variant, provedení a výšek (U). Horizontální nebo vertikální instalace v závislosti na požadavku konkrétní aplikace a šířky datového rozvaděče. Vyvazovací panely a háčky lze instalovat také dodatečně po osazení ostatních prvků 19" kabeláže.

Vyvazovací panely a háčky pro stojanové rozvaděče série S-RACK

POPIS	DOSTUPNOST	STORE	OBJ.ČÍSLO
19" Horizontální vyvazovací panely			
19" vyvazovací panel 1U, 5x oko oceloplechové, RAL 7035			**DTBC105R**
19" vyvazovací panel 2U, 5x oko oceloplechové, RAL 7035			**DTBC205R**
19" vyvazovací panel 1U, otvory v přední části, RAL 7035			**DTBS1CHC**
19" vyvazovací panel 1U, kabelovod, plný kryt, RAL 7035			**DTBS1CHS**
19" vyvazovací panel 2U, kabelovod, lomený kryt			**DTBS2CHT**
19" vyvazovací panel 2U, kabelovod, plný kryt, RAL 7035			**DTBS2CHS**
19" vyvazovací panel 2U, trunk, otvory v zadní části			**DTBS2CHF**
19" průchozí panel s kartáčem (1x), výška 1U, RAL 7035			**DTBB1BT**
19" průchozí panel s kartáčem a managementem kabeláže v zadní části, 1U, RAL 7035			**DTBB1BTL**
19" průchozí panel s kartáčem (2x), výška 0.5U, RAL 7035			**DTBB0BT**
Boční vyvazovací panely pro kabely			
Vyvazovací panel pro S-RACK hloubky 600 mm, 1U, instalace do hloubky rozvaděče (boční) nebo 19", RAL 7035			**DTO14600**
Vyvazovací panel pro S-RACK hloubky 800 mm, 1U, instalace do hloubky rozvaděče (boční), RAL 7035			**DTO14800**
Vyvazovací panel pro S-RACK hloubky 1.000 mm, 1U, instalace do hloubky rozvaděče (boční), RAL 7035			**DTO141000**
Vertikální vyvazovací lišty pro S-RACK šířky 600 a 800 mm			
Vertikální perforovaný plech do S-RACK DT 16U, 100mm			DTKV1610
Vertikální perforovaný plech do S-RACK DT 20U, 100mm			DTKV2010
Vertikální perforovaný plech do S-RACK DT 22U, 100mm			DTKV2210
Vertikální perforovaný plech do S-RACK DT 26U, 100mm			DTKV2610
Vertikální perforovaný plech pro S-RACK DT 32U, 100 mm			DTKV3210
Vertikální perforovaný plech pro S-RACK DT 36U, 100 mm			DTKV3610
Vertikální perforovaný plech pro S-RACK DT 42U, 100 mm			**DTKV4210**
Vertikální perforovaný plech pro S-RACK DT 47U, 100 mm			**DTKV4710**
Vertikální kabelové kanály s víkem pro S-RACK šířky 800 mm			
Vertikální kabelový kanál pro S-RACK DT 26U, 2 ks			DTKV26MS
Vertikální kabelový kanál pro S-RACK DT 32U, 2 ks			DTKV32MS
Vertikální kabelový kanál pro S-RACK DT 36U, 2 ks			DTKV36MS
Vertikální kabelový kanál pro S-RACK DT 42U, 2 ks			**DTKV42MS**
Vertikální kabelový kanál pro S-RACK DT 47U, 2 ks			**DTKV47MS**
Vyvazovací háčky			
Kabelový háček 44 x 60 mm, oceloplechový, montáž na 19" ližinu, RAL 7035			**DTKO4460**

Záslepovací panely pro stojanové rozvaděče série S-RACK

DTZO14801T

DTZO14806T

DTZO14801

DTZO14806

DTZO14801V

DTZO14802V

Schrack-Info

Zaslepovací panely v 19" provedení a ve Snap-in provedení.

- **Materiál:** Práškově lakovaný ocelový plech.
- **Barva:** RAL 7035 (světle šedá).
- **Výšky:** 1U, 2U, 3U, 4U, 5U a 6U.
- **Varianty provedení:**
  - zaklapávací - Snap-in,
  - šroubové osazení - plné panely,
  - šroubové osazení - panely s perforací.
- Dodávka včetně potřebného montážního materiálu.

S-RACK 19"

Mobilní kód

POPIS	DOSTUPNOST	STORE	OBJ.ČÍSLO
19" zaslepovací panely oceloplechové, Snap-in			
19" zaslepovací panel 1U, snap-in montáž, RAL 7035			**DTZO14801T**
19" zaslepovací panel 2U, snap-in montáž, RAL 7035			**DTZO14802T**
19" zaslepovací panel 3U, snap-in montáž, RAL 7035			**DTZO14803T**
19" zaslepovací panel 4U, snap-in montáž, RAL 7035			**DTZO14804T**
19" zaslepovací panel 5U, snap-in montáž, RAL 7035			**DTZO14805T**
19" zaslepovací panel 6U, snap-in montáž, RAL 7035			**DTZO14806T**
19" zaslepovací panely oceloplechové, s mont.sadami			
19" zaslepovací panel 1U, šroubová montáž, RAL 7035			**DTZO14801**
19" zaslepovací panel 2U, šroubová montáž, RAL 7035			**DTZO14802**
19" zaslepovací panel 3U, šroubová montáž, RAL 7035			**DTZO14803**
19" zaslepovací panel 4U, šroubová montáž, RAL 7035			**DTZO14804**
19" zaslepovací panel 5U, šroubová montáž, RAL 7035			**DTZO14805**
19" zaslepovací panel 6U, šroubová montáž, RAL 7035			**DTZO14806**
19" zaslepovací panely s perforací			
19" zaslepovací panel s perforací 1U, šroubová montáž, RAL 7035			**DTZO14801V**
19" zaslepovací panel s perforací 2U, šroubová montáž, RAL 7035			**DTZO14802V**

19" DIN panel pro modulární přístroje, 21xTE, výška 3U

DTB34810

S-RACK 19"

Mobilní kód

Schrack-Info

- **Materiál:** Práškově lakovaný ocelový plech.
- **Barva:** RAL 7035 (světle šedá).
- **Kapacita:** 21 TE modulů.
- DIN lišta pro osazení prvků.
- Odnímatelný čelní panel pro rychlou instalaci.
- V zadní části úchyty pro vyvázání kabelů.
- 19" provedení, výška 3U.
- Dodávka včetně montážního materiálu.

POPIS	DOSTUPNOST	STORE	OBJ.ČÍSLO
19" panel s DIN lištou pro 21 modulů, výška 3U, RAL 7035			**DTB34810**

Nosné kolejnice pro zařízení s vyšší hmotností série S-RACK

DTBPF570

DTBPA68

S-RACK

Mobilní kód

Schrack-Info

Nosné ližiny pro instalaci zařízení s vyšší hmotností.

- **Materiál:** Ocelový plech.
- **Barva:** Stříbrná.
- "L" profil se upevňuje mezi přední a zadní 19" ližinu.
- Variantní upevnění - podle typu:
  - Pevné hloubky 600mm, 800mm a 1000mm - typ DTBPF.
  - Nastavitelné hloubky 600-800mm a 800-1.000mm - typ DTBPA.
- Balení: 1pár (2ks).

POPIS	DOSTUPNOST	STORE	OBJ.ČÍSLO
Montážní lišty pro S-RACK DT hloubky 600 mm, 1 pár			**DTBPF350**
Montážní lišty pro S-RACK DT hloubky 800 mm, 1 pár			**DTBPF570**
Montážní lišty pro S-RACK DT hloubky 1000 mm, 1 pár			**DTBPF720**
Montážní lišty pro S-RACK DT hloubky 600 až 800 mm, 1 pár			**DTBPA68**
Montážní lišty pro S-RACK DT hloubky 800 až 1000 mm, 1 pár			**DTBPA80**

Osvětlovací jednotky série S-RACK

DTLIGHT01

S-RACK 19"

Mobilní kód

Schrack-Info

- Variantní způsoby instalace:
  - 19" pevná instalace, výška 0.5U.
  - Magnetické přiložení na kovový podklad.
- Barva: RAL 9005 (černá).
- Integrovaný dveřní senzor (čidlo pohybu).
- Externí napájecí zdroj.
- Jmenovité napětí: 230V AC, 50-60Hz.

POPIS	DOSTUPNOST	STORE	OBJ.ČÍSLO
LED osvětlovací jednotka, 19" nebo magnetická, černá, 230V, vč. dveřního kontaktu, ext. napájecí zdroj			**DTLIGHT01**

Profilové lišty série S-RACK

DTPROF42

S-RACK 19"

Mobilní kód

Schrack-Info

Profilové vertikální lišty - 19" ližiny - lze instalovat do všech datových rozvaděčů série S-RACK.

- **Materiál:** Opracovaná ocel.
- **Barva:** Stříbrná.
- **Výšky:** 16U, 20U, 22U, 26U, 32U, 36U, 42U a 47U.
- Vygravírované pozice s čísly jednotlivých "U".
- Mohou být použity také ve druhé řadě pro zapuštěné prvky.

POPIS	DOSTUPNOST	STORE	OBJ.ČÍSLO
19" profilové vertikální lišty pro stojanový rozvaděč S-RACK DT 16U, 1 pár			DTPROF16
19" profilové vertikální lišty pro stojanový rozvaděč S-RACK DT 20U, 1 pár			DTPROF20
19" profilové vertikální lišty pro stojanový rozvaděč S-RACK DT 22U, 1 pár			DTPROF22
19" profilové vertikální lišty pro stojanový rozvaděč S-RACK DT 26U, 1 pár			DTPROF26
19" profilové vertikální lišty pro stojanový rozvaděč S-RACK DT 32U, 1 pár			DTPROF32
19" profilové vertikální lišty pro stojanový rozvaděč S-RACK DT 36U, 1 pár			DTPROF36
19" profilové vertikální lišty pro stojanový rozvaděč S-RACK DT 42U, 1 pár			**DTPROF42**
19" profilové vertikální lišty pro stojanový rozvaděč S-RACK DT 47U, 1 pár			DTPROF47

Napájecí panely PDU 19", ALU, 1U

IU070126

IU070124

IU070114

IU070112

IU070116

IU070130

IU070110

Schrack-Info

Pasivní napájecí 19" panely PDU pro distribuci elektrické energie.

- **Materiály:** Hliník, plast.
- **Výška:** 1U.
- Různé délky přívodních kabelů, na výběr různé zásuvky a zástrčky.
- Vybrané panely s vypínačem a/nebo s přepěťovou ochranou.
  - Třída: typ 3
  - 1,8 kV
- Atypické panely, vertikální panely, případně s integrovaným měřením - na individuální poptávku.

Mobilní kód

POPIS	DOSTUPNOST	STORE	OBJ.ČÍSLO
19" napájecí panel 9x SCHUKO 230 V, bez vypínače a přepěťové ochrany, přívodní kabel délky 2 m, 1U			**IU070114**
19" napájecí panel 9x SCHUKO 230 V, bez vypínače a přepěťové ochrany, přívodní kabel délky 3 m, 1U			**IU070114-3**
19" napájecí panel 8x SCHUKO 230 V, vypínač, přívodní kabel délky 2 m, výška 1U			**IU070124**
19" napájecí panel 8x SCHUKO 230 V, bez vypínače, přepěťová ochrana, přívodní kabel délky 2 m, 1U			**IU070126**
19" napájecí panel 6x SCHUKO 230 V, přepěťová ochrana, síťový a frekvenční filtr, přívodní kabel 2m, 1U			**IU070118**
19" napájecí panel 6x SCHUKO 230 V, jistič s proudovým chráničem BO217516, přívodní kabel délky 3 m, 1U			**IU070112**
19" napájecí panel 12x IEC C13, přívodní kabel 2 m, Al konstrukce, výška 1U, RAL 7035			**IU070116**
19" napájecí panel 8x SCHUKO, 1x přívod UPS C14, pojistka 10A, 1U, přívodní kabel délky 2m			**IU070130**
19" napájecí panel 8x ČSN, 1x přívod UPS C14, pojistka 10A, 1U, přívodní kabel délky 2m			**IU070131**
19" napájecí panel 9x ČSN 230 V, bez vypínače a přepěťové ochrany, přívodní kabel délky 2 m, výška 1U			**IU070110**
19" napájecí panel 8x ČSN 230 V, vypínač, přívodní kabel délky 2 m, výška 1U			**IU070111**

Napájecí panely PDU ECO SCHUKO

Q7070107

Q7070114-A

Q7070113-A

Schrack-Info

Pasivní napájecí 19" panely PDU pro distribuci elektrické energie.

- **Materiály:** hliník, plast.
- **Výška:** 1U.
- Délky přívodních kabelů 2m.
- Zásuvky SCHUKO.
- 250V AC, 50/60Hz, 16A, max. 3.500W.
- Přívodní kabel: 3x1.5mm^2.

230V

Mobilní kód

POPIS	DOSTUPNOST	STORE	OBJ.ČÍSLO
19" napájecí panel PDU, 8x Schuko, vypínač, výška 1U, kabel 2 m, černý			**Q7070107**
19" napájecí panel PDU, 9x Schuko, vypínač, výška 1U, kabel 2 m, černý			**Q7070114-A**
19" napájecí panel PDU, 7x Schuko, přepěťová ochrana, vypínač, výška 1U, kabel 2 m, černý			**Q7070113-A**

Příslušenství pro stojanové rozvaděče série S-RACK

DTSRA020

DTZLOCK02

DTZBRUSH02

DTRE0001

Schrack-Info

Příslušenství stojanových rozvaděčů série S-RACK - montážní sady pro instalaci 19" prvků na nosné profilové ližiny, kartáče pro ochranu vstupů kabelů a zabránění vniknutí prachu, výsuvné kliky, zámky a klíče, zemnící sady a panty.

- **Sady M6** ve dvou variantních baleních - typ DTSRA:
  - 20x šroub, matice, plastová podložka.
  - 50x šroub, matice, plastová podložka.
- **Kartáče** ve dvou variantních rozměrech do střechy a dna - typ DTZBRUSH:
  - pro zakrytí 2 otvorů.
  - pro zakrytí 3 otvorů.
- **Zemnící sady** ve dvou variantních typech - typ DTRE:
  - na 19" plechu s 10 zemnícími body.
  - délka 40cm se 6 zemnícími body.
- **Varianty výklopných otočných klik** bez zámků a se zámky - typ DTZLOCK, klíč - typ DTZKEY01--.
- **Dveřní panty** - typ DTZH.

Mobilní kód

POPIS	DOSTUPNOST	STORE	OBJ.ČÍSLO
Montážní sady			
Montážní sada M6, 20x šroub, matice, podložka			**DTSRA020**
Montážní sada M6, 50x šroub, matice, podložka			**DTSRA050**
Kartáče série S-RACK			
Kartáč do střechy nebo dna rozvaděče S-RACK DT, 70 x 316 mm, pro zakrytí 2 otvorů			**DTZBRUSH02**
Kartáč do střechy/dna rozvaděče S-RACK DT, 70 x 500 mm, pro zakrytí 3 otvorů			**DTZBRUSH03**
Výsuvná klika pro polocylindrickou vložku série S-RACK			
Výklopná klika bez vložky zámku pro S-RACK DT			**DTZLOCK02**
Zemnící sada série S-RACK			
19" zemnicí sada, 10 zemnicích bodů, 1U, 4 x 4mm, zemnící zž vodiče délky 400mm, montážní sada			**DTRE0001**
Zemnicí sada, 6 zemnicích bodů, 4 x 4mm, zemnící zž vodiče délky 400mm			**DTRE0002**
Příslušenství - náhradní klíč, výklopná klika se zámkem, zámek do bočnic a dveřní panty			
Náhradní klíč S-RACK			**DTZKEY01**
Kompletní výklopná klika se zámkem pro S-RACK DT			**DTZLOCK01**
Zámek pro bočnice rozvaděče S-RACK DT			**DTZLOCK03**
Dveřní panty pro stojanové rozvaděče S-RACK DT			**DTZHINGE01**

S-RACK

19″ nástěnné datové rozvaděče

- Špičková kvalita
- Špičková dostupnost
- Rychlá montáž jednou osobou (DTWA)

SCHRACK TECHNIK

Výhody pro vás

- TOP skladová dostupnost
- Atraktivní ceny
- Rychlá distribuce zboží

10“ nástěnné datové rozvaděče

- Špičková kvalita
- Špičková dostupnost
- Ideální řešení pro malé kanceláře a home office

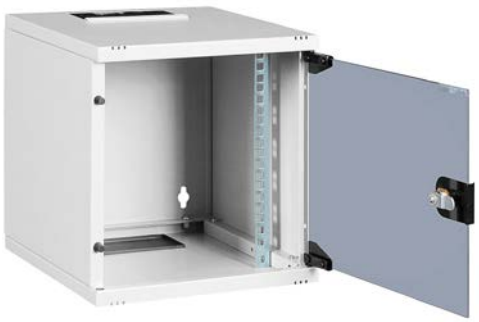

Nástěnné 19" datové rozvaděče série S-RACK, šířka 600mm, hloubka 450mm

DTWA126045

DTWA126045

DTWA126045

Schrack-Info

Nástěnné rozvaděče série S-RACK - typ DTW - zahrnují různé varianty v 19" provedení, jsou určené pro vnitřní (indoor) instalace a jsou vybaveny předními skleněnými dveřmi. Rozvaděče se u velkých instalací mohou využívat jako podružné rozvaděče, u menších instalací, např. SoHo (Small Office a Home Office), mohou být využity jako hlavní rozvaděče - centrum datové sítě, případně pro jiné aplikace, jako např. televizní a satelitní rozvody, CCTV, EZS, EPS. Podle typu rozvaděče jsou vybaveny pevnými bočními stěnami (typ DTWN) nebo odnímatelnými bočními stěnami (typy DTWA, DTWE), které usnadňují přístup k instalovaným prvkům a ke kabelům. Pro pasivní chlazení jsou rozvaděče vybaveny větracími otvory, pro aktivní chlazení uvnitř rozvaděčů mohou být rozvaděče osazeny různými typy ventilačních jednotek (stropními nebo 19"). Podle typu jsou rozvaděče buď celé ve světle šedé barvě (typ DTWN), nebo v kombinaci světle šedé a modré barvy (typy DTWA, DTWE).

Velmi rychlá a snadná instalace. Vhodným příkladem rychlé a jednoduché instalace je rozvaděč DTWA, který může pohodlně instalovat sám 1 technik instalační firmy. Rozvaděč je rozebíratelný, takže si technik nejprve odmontuje zadní panel rozvaděče, panel si následně připevní na vhodné místo na pevné stěně pomocí hmoždinek a šroubů a zbývají konstrukci rozvaděče nasune na připevněný zadní panel na stěně. Rozvaděč pak jednoduše smontuje dohromady. Rozvaděč je kompletně připravený pro zatažení kabelů a osazení potřebných prvků instalačního systému.

Technická data

- **Materiál:** Práškově lakovaný ocelový plech.
- **Materiál - tloušťky:**
  - Střecha, podlaha, rohové profily: 1,2mm.
  - 19" nosné profilové ližiny: 1,5mm.
  - Přední transparentní skleněné dveře: 4,0mm.
  - Zadní panel: 1,5mm.
  - Bočnice: 0,8mm.
- **Barvy:** Kombinace barev RAL 7035 (světle šedá) a RAL 5005 (signální modrá).
- **Dostupné výšky:** 7U, 9U, 12U, 16U a 20U.
- **Maximální zatížení:** 100kg (při rovnoměrné zátěži).
- **Krytí:** IP20.
- **Dveře:** Přední transparentní skleněné dveře s tvrzeným bezpečnostním sklem (4mm) vsazené v plechovém rámu, včetně zámku s klíčem. Panty jsou osazeny na pravé straně rozvaděče, bezproblémová instalace pantů na levou stranu.
- **Úhel otevírání dveří:** až 200 stupňů.
- **Bočnice:** Odnímatelné a uzamykatelné se stejným klíčem.
- **Nosné profilové ližiny:** 19" provedení, osazen pouze přední pár (lze doplnit i zadní ližiny), hloubkově nastavitelné, označené pozicemi s vygravírovanými čísly "U".
- **Průchody pro kabeláž:** Ve střeše, v podlaze a v zadní stěně:
  - Prostup ve střeše je zakryt zálepkou s gumovým těsněním.
  - Prostupy v podlaze a v zadní stěně jsou zakryté plastovými záslepkami.
- **Větrání a chlazení:**
  - Pasivní chlazení přes prostupy ve skeletu rozvaděče.
  - Aktivní chlazení po osazení stropních ventilačních jednotek (typ DTLTR) nebo 19" ventilačních jednotek (typ DLTM). Oba typy mohou být do rozvaděčů instalovány i dodatečně.
- **Zemnění:** Všechny díly jsou navzájem pospojované.
- **Příslušenství:** Podstavce, ventilační jednotky, police, vyvazovací panely, zámky a klíče, PDU.
- **Dodávka:** Rozvaděč je vždy kompletně sestavený, včetně montážního příbalu.
- **Normy a standardy:** ČSN EN 62208 ed.2, ČSN EN 61587-1 ed.4, ČSN EN 60335-1 ed.3, ČSN EN 55032 ed.2

Mobilní kód

Nástěnné 19" datové rozvaděče série S-RACK, šířka 600mm, hloubka 450mm

Technický výkres: DTWAxx6045

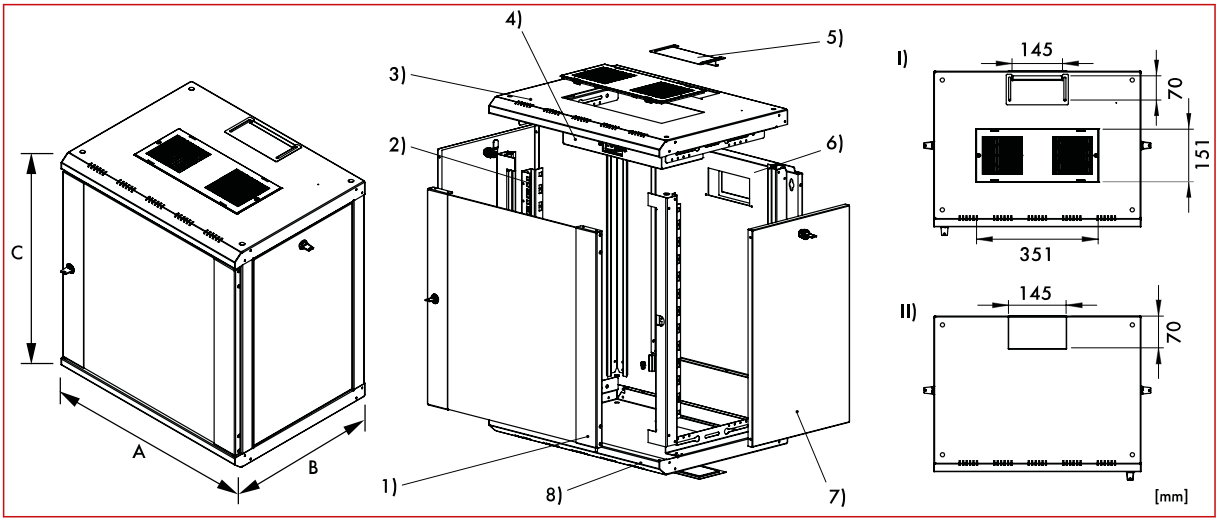

	A - šířka [mm]	B - hloubka [mm]	C - výška [mm]	Hmotnost netto [kg]	Hmotnost brutto [kg]
DTWA076045	600	450	423	15,4	16,2
DTWA096045	600	450	512	17,6	18,6
DTWA126045	600	450	646	21,6	22,8
DTWA166045	600	450	824	26,2	27,6
DTWA206045	600	450	1001	30,8	32,6

1) Přední skleněné dveře
2) 19" profilové ližiny
3) Střecha
4) Ventilátor (příslušenství)
5) Posuvný plech s gumou - vstup pro kabely
6) Zadní panel
7) Bočnice
8) Podlaha
I) Organizace střechy (s rozměry)
II) Organizace podlahy (s rozměry)

POPIS	DOSTUPNOST	STORE	OBJ.ČÍSLO
19" nástěnný rozvaděč S-RACK 7U 600 x 450mm			**DTWA076045**
19" nástěnný rozvaděč S-RACK 9U 600 x 450mm			**DTWA096045**
19" nástěnný rozvaděč S-RACK 12U 600 x 450mm			**DTWA126045**
19" nástěnný rozvaděč S-RACK 16U 600 x 450mm			**DTWA166045**
19" nástěnný rozvaděč S-RACK 20U 600 x 450mm			**DTWA206045**

Nástěnné 19" datové rozvaděče série S-RACK, šířka 600mm, hloubka 600mm

DTWA126060

DTWA126060

DTWA126060

Schrack-Info

Nástěnné rozvaděče série S-RACK - typ DTW - zahrnují různé varianty v 19" provedení, jsou určené pro vnitřní (indoor) instalace a jsou vybaveny předními skleněnými dveřmi. Rozvaděče se u velkých instalací mohou využívat jako podružné rozvaděče, u menších instalací, např. SoHo (Small Office a Home Office), mohou být využity jako hlavní rozvaděče - centrum datové sítě, případně pro jiné aplikace, jako např. televizní a satelitní rozvody, CCTV, EZS, EPS. Podle typu rozvaděče jsou vybaveny pevnými bočními stěnami (typ DTWN) nebo odnímatelnými bočními stěnami (typy DTWA, DTWE), které usnadňují přístup k instalovaným prvkům a ke kabelům. Pro pasivní chlazení jsou rozvaděče vybaveny větracími otvory, pro aktivní chlazení uvnitř rozvaděčů mohou být rozvaděče osazeny různými typy ventilačních jednotek (stropními nebo 19"). Podle typu jsou rozvaděče buď celé ve světle šedé barvě (typ DTWN), nebo v kombinaci světle šedé a modré barvy (typy DTWA, DTWE).

Velmi rychlá a snadná instalace. Vhodným příkladem rychlé a jednoduché instalace je rozvaděč DTWA, který může pohodlně instalovat sám 1 technik instalační firmy. Rozvaděč je rozebíratelný, takže si technik nejprve odmontuje zadní panel rozvaděče, panel si následně připevní na vhodné místo na pevné stěně pomocí hmoždinek a šroubů a zbývají konstrukci rozvaděče nasune na připevněný zadní panel na stěně. Rozvaděč pak jednoduše smontuje dohromady. Rozvaděč je kompletně připravený pro zatažení kabelů a osazení potřebných prvků instalačního systému.

Technická data

- **Materiál:** Práškově lakovaný ocelový plech.
- **Materiál - tloušťky:**
  - Střecha, dno, rohové profily: 1,2mm.
  - 19" nosné profilové ližiny: 1,5mm.
  - Přední transparentní skleněné dveře: 4,0mm.
  - Zadní panel: 1,5mm.
  - Bočnice: 0,8mm.
- **Barvy:** Kombinace barev RAL 7035 (světle šedá) a RAL 5005 (signální modrá).
- **Dostupné výšky:** 7U, 9U, 12U, 16U a 20U.
- **Maximální zatížení:** 100kg (při rovnoměrné zátěži).
- **Krytí:** IP20.
- **Dveře:** Přední transparentní skleněné dveře s tvrzeným bezpečnostním sklem (4mm) vsazené v plechovém rámu, včetně zámku s klíčem. Panty jsou osazeny na pravé straně rozvaděče, bezproblémová instalace pantů na levou stranu.
- **Úhel otevírání dveří:** až 200 stupňů.
- **Bočnice:** Odnímatelné a uzamykatelné se stejným klíčem.
- **Nosné profilové ližiny:** 19" provedení, osazen pouze přední pár (lze doplnit i zadní ližiny), hloubkově nastavitelné, označené pozicemi s vygravírovanými čísly "U".
- **Průchody pro kabeláž:** Ve střeše, v podlaze a v zadní stěně:
  - Prostupy ve střeše je zakryt zálepkou s gumovým těsněním.
  - Prostupy v podlaze a v zadní stěně jsou zakryté plastovými záslepkami.
- **Větrání a chlazení:**
  - Pasivní chlazení přes prostupy ve skeletu rozvaděče.
  - Aktivní chlazení po osazení stropních ventilačních jednotek (typ DTLTR) nebo 19" ventilačních jednotek (typ DLTM). Oba typy mohou být do rozvaděčů instalovány i dodatečně.
- **Zemnění:** Všechny díly jsou navzájem pospojované.
- **Příslušenství:** Podstavce, ventilační jednotky, police, vyvazovací panely, zámky a klíče, PDU.
- **Dodávka:** Rozvaděč je vždy kompletně sestavený, včetně montážního příbalu.
- **Normy a standardy:** ČSN EN 62208 ed.2, ČSN EN 61587-1 ed.4, ČSN EN 60335-1 ed.3, ČSN EN 55032 ed.2

Mobilní kód

Nástěnné 19" datové rozvaděče série S-RACK, šířka 600mm, hloubka 600mm

Technický výkres: DTWAxx6060

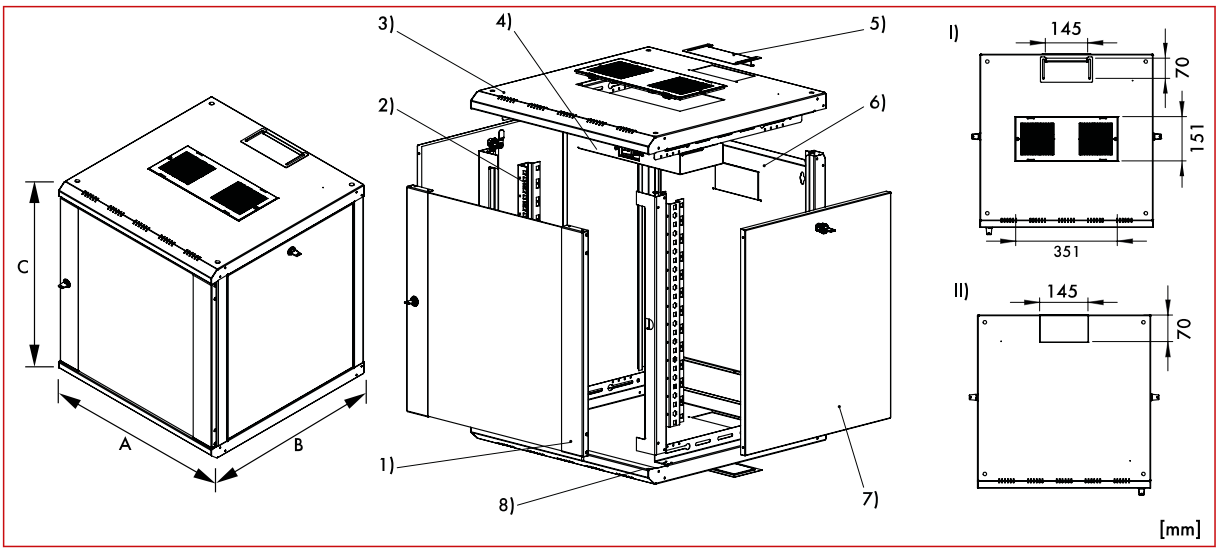

	A -šířka [mm]	B - hloubka [mm]	C - výška [mm]	Hmotnost netto [kg]	Hmotnost brutto [kg]
DTWA076060	600	600	423	18,2	19,2
DTWA096060	600	600	512	20,4	21,6
DTWA126060	600	600	646	24,6	26,2
DTWA166060	600	600	824	29,4	31,2
DTWA206060	600	600	1001	34,4	36,8

1) Přední skleněné dveře
2) 19" nosné lišiny
3) Střecha
4) Ventilátor (příslušenství)
5) Posuvný plech s gumou - vstup pro kabely
6) Zadní panel plný plechový
7) Bočnice
8) Podlaha
I) Organizace střechy (s rozměry)
II) Organizace podlahy (s rozměry)

POPIS	DOSTUPNOST	STORE	OBJ.ČÍSLO
19" nástěnný rozvaděč S-RACK 7U 600 x 600mm			**DTWA076060**
19" nástěnný rozvaděč S-RACK 9U 600 x 600mm			**DTWA096060**
19" nástěnný rozvaděč S-RACK 12U 600 x 600mm			**DTWA126060**
19" nástěnný rozvaděč S-RACK 16U 600 x 600mm			**DTWA166060**
19" nástěnný rozvaděč S-RACK 20U 600 x 600mm			**DTWA206060**

Nástěnné 19" datové rozvaděče série S-RACK, šířka 540mm, hloubka 450mm

DTWE125445

DTWE125445

DTWE125445

Schrack-Info

Nástěnný rozvaděč série S-RACK - typ DTWE - v 19" provedení je určen pro vnitřní (indoor) použití a je vybaven předními skleněnými dveřmi. Rozvaděč se u velkých instalací může využívat jako podružný rozvaděč, u menších instalací, např. SoHo (Small Office a Home Office), může být využit jako hlavní rozvaděč - centrum datové sítě, případně pro jiné aplikace, jako např. televizní a satelitní rozvody, CCTV, EZS, EPS, aj. Rozvaděč je vybaven odnímatelnými bočními stěnami, které usnadňují přístup k instalovaným prvkům a ke kabelům. Pro pasivní chlazení je rozvaděč vybaven větracími otvory, pro aktivní chlazení uvnitř rozvaděče, může být rozvaděč osazen různými typy ventilačních jednotek (stropních nebo 19"). Rozvaděč se dodává v kombinaci světle šedé a modré barvy.

Technická data

- **Materiál:** Práškově lakovaný ocelový plech.
- **Materiál - tloušťky:**
  - Střecha, podlaha, rohové profily: 1,0mm.
  - 19" nosné profilové ližiny: 1,5mm.
  - Přední transparentní skleněné dveře: 4,0mm.
  - Zadní panel: 1,0mm.
  - Bočnice: 0,8mm.
- **Barvy:** Kombinace barev RAL 7035 (světle šedá) a RAL 5005 (signální modrá).
- **Výšky:** 7U, 9U, 12U a 16U.
- **Maximální zatížení:** 80kg (při rovnoměrné zátěži).
- **Krytí:** IP20.
- **Dveře:** Přední transparentní skleněné dveře s tvrzeným bezpečnostním sklem (4mm) vsazené v plechovém rámu, včetně zámku s klíčem. Panty jsou osazeny na pravé straně rozvaděče, bezproblémová instalace pantů na levou stranu.
- **Úhel otevírání dveří:** až 200 stupňů.
- **Bočnice:** Odnímatelné a uzamykatelné se stejným klíčem.
- **Nosné profilové ližiny:** 19" provedení, pouze přední pár, hloubkově nastavitelné (4pozice).
- **Průchody pro kabeláž:** Ve střešním prostoru a v podlaze rozvaděče:
  - Prostup ve střeše je vybaven kabelovým vstupem s protiprachovým kartáčem.
  - Prostup v podlaze je zakrytý plastovou záslepkou.
- **Větrání a chlazení:**
  - Pasivní chlazení přes prostupy ve skeletu rozvaděče.
  - Aktivní chlazení po osazení stropních ventilačních jednotek (typ DTLTR) nebo 19" ventilačních jednotek (typ DLTM). Oba typy mohou být do rozvaděčů instalovány i dodatečně.
- **Zemnění:** Všechny díly jsou navzájem pospojované.
- **Příslušenství:** Podstavce, ventilační jednotky, police, vyvazovací panely, zámky a klíče, PDU.
- **Dodávka:** Rozvaděč je vždy kompletně sestavený, včetně montážního příbalu.
- **Normy a standardy:** ČSN EN 62208 ed.2, ČSN EN 61587-1 ed.4, ČSN EN 60335-1 ed.3, ČSN EN 55032 ed.2

Mobilní kód

Nástěnné 19" datové rozvaděče série S-RACK, šířka 540mm, hloubka 450mm

Technický výkres: DTWExx5445

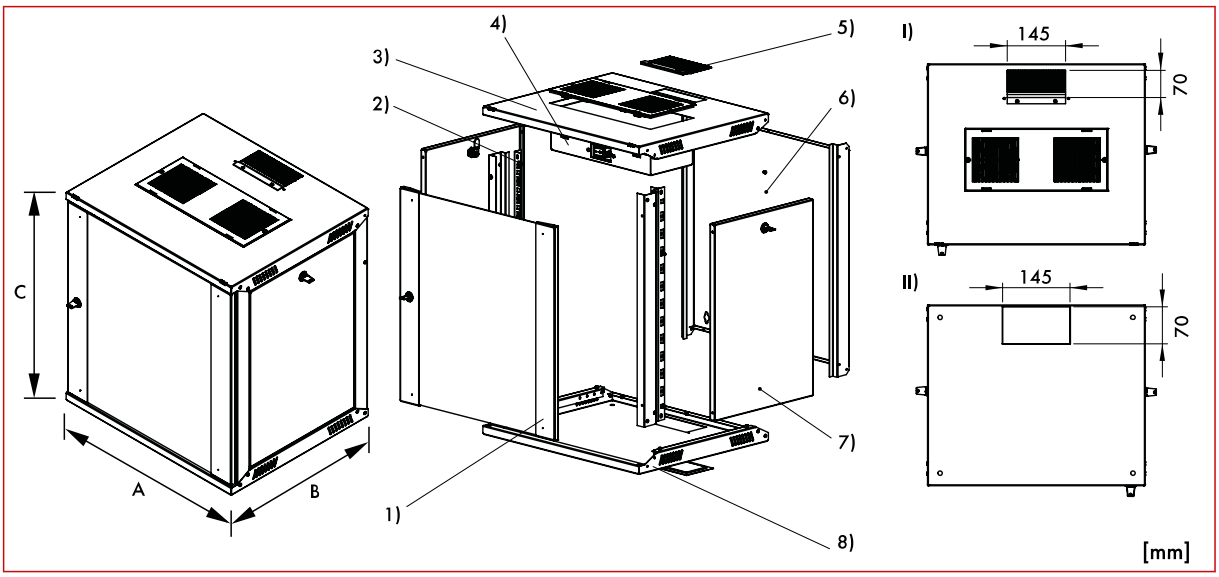

	A - šířka [mm]	B - hloubka [mm]	C- výška [mm]	Hmotnost netto [kg]	Hmotnost brutto [kg]
DTWE045445	540	450	240	9,4	10,4
DTWE075445	540	450	370	11,6	12,0
DTWE095445	540	450	460	13,4	13,8
DTWE125445	540	450	595	15,8	16,4
DTWE165445	540	450	773	19,2	20,0

1) Přední skleněné dveře
2) 19" profilové lišiny
3) Střecha
4) Ventilátor (příslušenství)
5) Vstup pro kabely - kartáč
6) Zadní panel
7) Bočnice
8) Podlaha

I) Organizace střechy (s rozměry)
II) Organizace podlahy (s rozměry)

POPIS	DOSTUPNOST	STORE	OBJ.ČÍSLO
19" nástěnný rozvaděč S-RACK 4U 540 x 450mm, RAL 7035 + RAL5005			**DTWE045445**
19" nástěnný rozvaděč S-RACK 7U 540 x 450mm, RAL 7035 + RAL5005			**DTWE075445**
19" nástěnný rozvaděč S-RACK 9U 540 x 450mm, RAL 7035 + RAL5005			**DTWE095445**
19" nástěnný rozvaděč S-RACK 12U 540 x 450mm, RAL 7035 + RAL5005			**DTWE125445**
19" nástěnný rozvaděč S-RACK 16U 540 x 450mm, RAL 7035 + RAL5005			**DTWE165445**

Nástěnné 19" datové rozvaděče série S-RACK, šířka 540mm, hloubka 400mm

DTWN125440

DTWN125440

DTWN125440

Schrack-Info

Nástěnný rozvaděč série S-RACK - typ DTWN - v 19" je určen pro vnitřní (indoor) použití a je vybaven celoskleněnými transparentními dveřmi. Rozvaděč nemá odnímatelné boční stěny, jedná se o jednodílný skelet. Rozvaděč DTWN je určen pro menší typy instalací, pro malé kanceláře, SoHo (Small Office a Home Office), jako menší centrum datové sítě, případně pro jiné malé aplikace, nebo pro uložení prvků televizních a satelitních rozvodů, CCTV, EZS, EPS, aj.

Technická data

- **Materiál:** Práškově lakovaný ocelový plech.
- **Materiál - tloušťky:**
  - Střecha a podlaha: 0,8mm.
  - 19" nosné profilové ližiny: 1,5mm.
  - Přední transparentní skleněné dveře: 4,0mm.
  - Zadní panel: 1,2mm.
  - Bočnice: 0,8mm.
- **Barva:** RAL 7035 (světle šedá).
- **Výšky:** 7U, 9U a 12U.
- **Maximální zatížení:** 80kg (při rovnoměrné zátěži).
- **Krytí:** IP20.
- **Dveře:** Přední celoskleněné dveře s tvrzeným bezpečnostním sklem (4mm), včetně zámku s klíčem. Panty jsou osazeny na pravé straně rozvaděče. Bezproblémová instalace pantů na levou stranu skříně.
- **Úhel otevírání dveří:** až 200 stupňů.
- **Nosné profilové ližiny:** 19" provedení, přední pár, hloubkově nastavitelné, označené pozicemi s vygravírovanými čísly "U".
- **Průchody pro kabeláž:** Ve střeše a v podlaze:
  - Prostup ve střeše je vybaven kabelovým vstupem s protiprachovým kartáčem.
  - Prostup v podlaze je zakrytý plastovou záslepkou.
- **Větrání a chlazení:**
  - Pasivní chlazení přes prostupy ve skeletu rozvaděče.
  - Aktivní chlazení po osazení stropních ventilačních jednotek (typ DTLTR) nebo 19" ventilačních jednotek (typ DLTM). Stropní ventilační jednotka se musí instalovat zevnitř před osazením panelů (nelze instalovat dodatečně!).
- **Příslušenství:** Ventilační jednotky, police, vyvazovací panely, zámky a klíče, PDU.
- **Normy a standardy:** ČSN EN 62208 ed.2, ČSN EN 61587-1 ed.4, ČSN EN 60335-1 ed.3, ČSN EN 55032 ed.2

Mobilní kód

Nástěnné 19" datové rozvaděče série S-RACK, šířka 540mm, hloubka 400mm

Technický výkres: DTWNxx5440

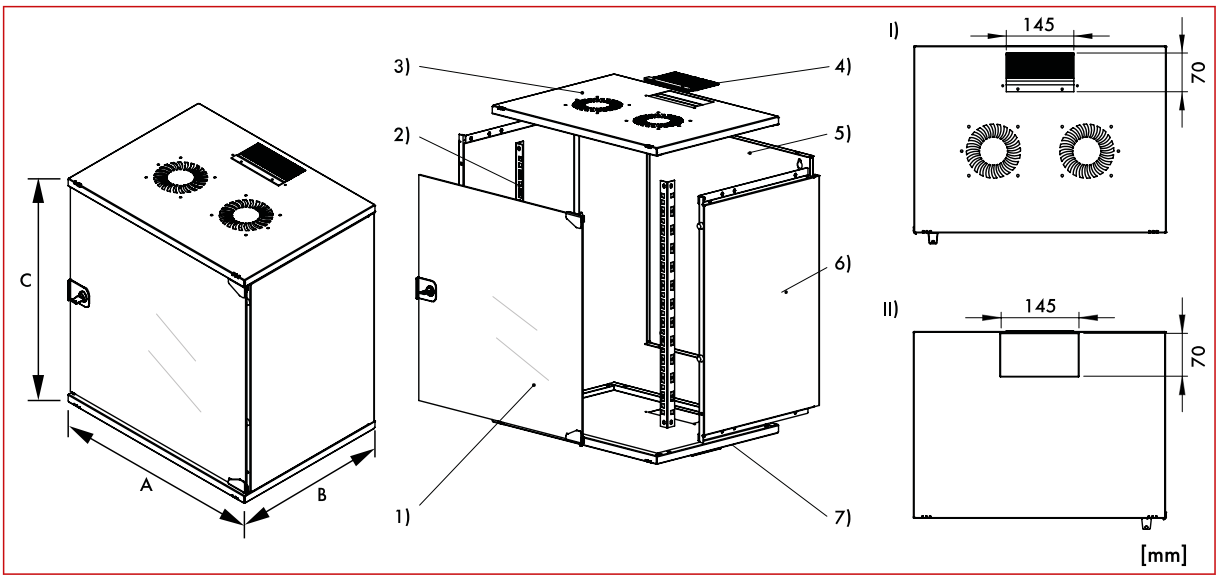

	A - šířka [mm]	B - hloubka [mm]	C - výška [mm]	Hmotnost netto [kg]	Hmotnost brutto [kg]
DTWN075440	540	400	370	9,8	10,2
DTWN095440	540	400	460	11,2	11,8
DTWN125440	540	400	593	13,6	14,2

1) Přední skleněné dveře (bez plechového rámu)
2) 19" profilové lišiny
3) Střecha
4) Vstup pro kabely - kartáč
5) Zadní panel
6) Bočnice
7) Podlaha

I) Organizace střechy (s rozměry)
II) Organizace podlahy (s rozměry)

POPIS	DOSTUPNOST	STORE	OBJ.ČÍSLO
19" nástěnný rozvaděč S-RACK 7U 540 x 400mm, RAL 7035			**DTWN075440**
19" nástěnný rozvaděč S-RACK 9U 540 x 400mm, RAL 7035			**DTWN095440**
19" nástěnný rozvaděč S-RACK 12U 540 x 400mm, RAL 7035			**DTWN125440**

Nástěnné 10" datové rozvaděče série S-RACK

DTWT063130

DTWT063130

DTWT063130

Schrack-Info

Nástěnný rozvaděč řady S-RACK - typ DTWT - v 10" provedení je určen pro vnitřní (indoor) instalace a je vybaven celoskleněnými transparentními dveřmi. Skelet rozvaděče je jednodílný a nemá odnímatelné boční stěny. Rozvaděč DTWT je určen pro menší typy instalací, např. malé kanceláře, byty a rodinné domy, SoHo (Small Office a Home Office), kde bude využit jako menší centrum datové sítě, případně pro jiné malé aplikace, jako jsou prvky pro televizní a satelitní rozvody, CCTV, EZS, EPS, aj.

Technická data

- **Materiál:** Práškově lakovaný ocelový plech.
- **Materiál - tloušťky:**
  - Střecha a podlaha: 0,8mm.
  - 19" nosné profilové ližiny: 1,5mm.
  - Přední transparentní skleněné dveře: 4,0mm.
  - Zadní panel: 1,2mm.
  - Bočnice: 0,8mm.
- **Barva:** RAL 7035 (světle šedá).
- **Výšky:** 6U a 9U.
- **Šířka:** 312mm.
- **Hloubka:** 300mm.
- **Maximální zatížení:** 20kg (při rovnoměrné zátěži).
- **Krytí:** IP20.
- **Dveře:** Přední celoskleněné dveře s tvrzeným bezpečnostním sklem (4mm), včetně zámku s klíčem. Plastové panty jsou osazeny na pravé straně rozvaděče.
- **Úhel otevírání dveří:** až 200 stupňů.
- **Nosné profilové ližiny:** 10" provedení, přední pár, hloubkově nastavitelné (pouze 2 pozice), označené pozicemi s vygravírovanými čísly "U", nelze osadit zadní ližiny.
- **Průchody pro kabeláž:** Ve střeše a v podlaze:
  - Prostup ve střeše je vybaven kabelovým vstupem s protiprachovým kartáčem.
  - Prostup v podlaze je zakrytý plastovou záslepkou.
- **Větrání a chlazení:** Pasivní chlazení přes prostupy ve skeletu rozvaděče.
- **Příslušenství 10":** Police, vyvazovací panel, patch panely (kompaktní, modulární), PDU (ČSN nebo Schuko), zámek, klíč.
- **Dodávka:** Rozvaděč je dodáván kompletně sestavený.

Mobilní kód

Nástěnné 10" datové rozvaděče série S-RACK

Technický výkres: DTWTxx3130

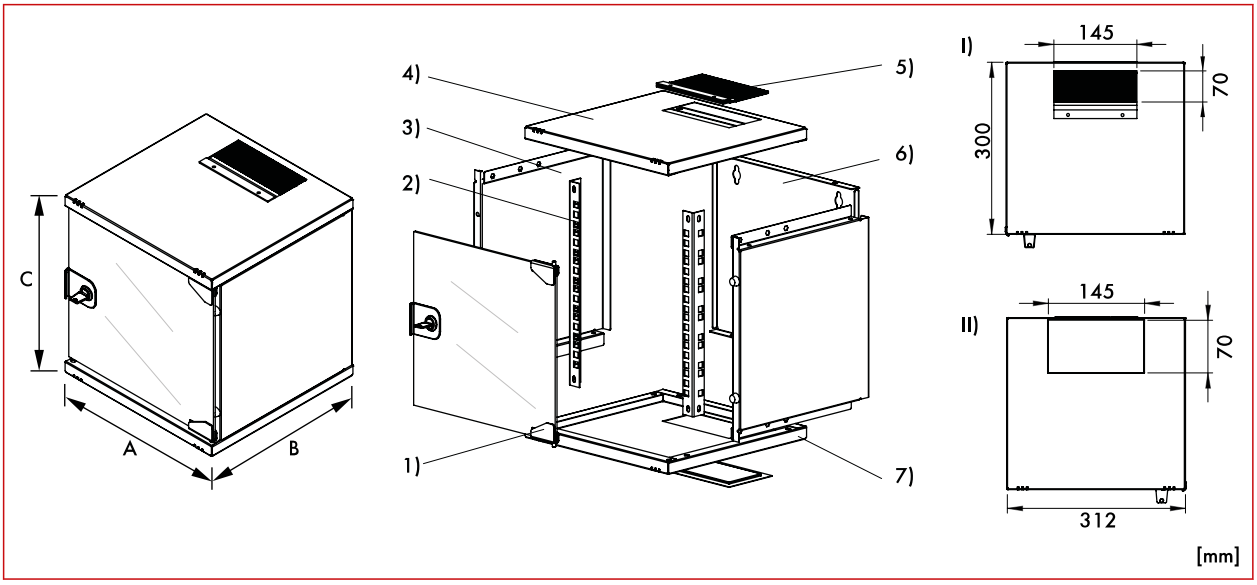

	A - šířka [mm]	B - hloubka [mm]	C - výška [mm]	Hmotnost brutto [kg]	Hmotnost netto [kg]
DTWT063130	312	300	330	5,4	6,0
DTWT093130	312	300	464	6,8	7,5

1) Přední skleněné dveře (bez plechového rámu)
2) 10" profilové lišty
3) Bočnice
4) Střecha
5) Vstup pro kabely - kartáč
6) Zadní panel
7) Podlaha
I) Organizace střechy (s rozměry)
II) Organizace podlahy (s rozměry)

POPIS	DOSTUPNOST	STORE	OBJ.ČÍSLO
Nástěnné 10" datové rozvaděče série S-RACK, šířka 312mm, hloubka 300mm			
10" nástěnný rozvaděč S-RACK 6U 312 x 300mm			**DTWT063130**
10" nástěnný rozvaděč S-RACK 9U 312 x 300mm			**DTWT093130**
Příslušenství 10" nástěnných rozvaděčů série S-RACK			
10" polička pevná, 150mm, 1U, nízký profil			**DTWTZ00001**
10" kabelový vstup s kartáčem, výška 0.5U			**DTWTZ00002**
10" zaslepovací panel 1U, vč. montážní sady			**DTWTZ00003**
10" patchpanel modulární pro maximálně 12 keystone modulů SFA nebo SFB, neosazený, 1U, RAL 7035			**HSER0120GS**
10" Patch Panel DE-EMBEDDED LINE 10xRJ45 STP 10GB (třída Ea)			**HSERG106GV**
10" napájecí panel 3x SCHUKO 230 V, bez vypínače a přepěťové ochrany, přívodní kabel délky 2 m, 1U			**IU070122**
10" napájecí panel 3x ČSN 230 V, bez vypínače a přepěťové ochrany, přívodní kabel délky 2 m, 1U			**IU070123**

Dveře pro 19" nástěnné rozvaděče série S-RACK

DTWART0761

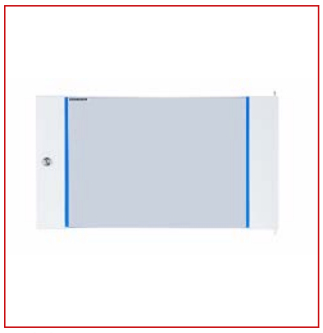

DTWART0763

Schrack-Info

Náhradní dveře jako volitelné příslušenství pro 19" nástěnné rozvaděče série S-RACK - pro řadu DTWA.
Dodávka včetně montážního materiálu.
Jednoduchá instalace.

Technická data

- **Materiály:**
  - Rám: Práškově lakovaný ocelový plech.
  - Sklo: Antistatické, tvrzené a bezpečnostní (tl. 4mm).
- **Barvy:**
  - RAL 7035 (světle šedá) - typy DTWARTxx61.
  - RAL 5005 (signální modrá) - typy DTWARTxx63.
- **Skleněné dveře:** Určené k náhledu na instalované prvky. Osazené v plechovém rámu.
- **Perforované dveře:** Určené pro zvýšení cirkulace vzduchu uvnitř rozvaděče. Prostupnost perforace: 80%.
- **Krytí:** IP20.
- **Montáž a instalace:**
  - Přední dveře - jako náhrada za standardní skleněné dveře.
- **Úhel otevírání dveří:** až 200 stupňů.
- **Panty:** Vždy osazené vpravo, lze je jednoduše přemontovat na levou stranu.
- Dodávka včetně montážního materiálu.

S-RACK

Mobilní kód

POPIS	DOSTUPNOST	STORE	OBJ.ČÍSLO
Dveře skleněné pro S-RACK série DTW 7U, 600mm, RAL 7035 + RAL5005			**DTWART0763**
Dveře skleněné pro S-RACK série DTW 9U, 600mm, RAL 7035 + RAL5005			**DTWART0963**
Dveře skleněné pro S-RACK série DTW 12U, 600mm, RAL 7035 + RAL5005			**DTWART1263**
Dveře skleněné pro S-RACK série DTW 16U, 600mm, RAL 7035 + RAL5005			**DTWART1663**
Dveře skleněné pro S-RACK série DTW 20U, 600mm, RAL 7035 + RAL5005			**DTWART2063**
Dveře plechové pro S-RACK série DTW 7U, 600mm, RAL 7035			**DTWART0761**
Dveře plechové pro S-RACK série DTW 9U, 600mm, RAL 7035			**DTWART0961**
Dveře plechové pro S-RACK série DTW 12U, 600mm, RAL 7035			**DTWART1261**
Dveře plechové pro S-RACK série DTW 16U, 600mm, RAL 7035			**DTWART1661**
Dveře perforované pro S-RACK série DTWA 20U, 600mm, , RAL 7035			**DTWART2061**

Ventilační jednotky pro 19" nástěnné rozvaděče série S-RACK

DTLTR01A

DTLTR01S

DTLTM02D

DTLTR02A

Schrack-Info

Ventilační jednotky jako volitelné příslušenství do nástěnných rozvaděčů série S-RACK.

- **Materiál:** Práškově lakovaný ocelový plech.
- **Barva:** RAL 7035 (světle šedá).
- **Varianty instalace -** jen pro nástěnné 19" rozvaděče:
  - lze osadit 1 stropní ventilační jednotku s jedním (1) nebo se dvěma (2) ventilátory nebo
  - lze osadit 19" ventilátory se dvěma (2) ventilátory.
- **Volitelné varianty - stropní nebo 19" řešení:**
  - pouze s vypínačem nebo
  - s vypínačem a analogovým termostatem nebo
  - s vypínačem a digitálním termostatem.
- **Způsob montáže stropních ventilátorů (typ DTLTR):**
  - Z vnější strany rozvaděče (platí pro rozvaděče DTWA a DTWE).
  - Z vnitřní strany rozvaděče (platí pouze pro DTWN).
- **Ventilační jednotky v 19" provedení (typ DTLTM).**
- Ventilátory: 220-240V AC, 50/60Hz.
- Dodávka včetně montážního materiálu.

S-RACK

Mobilní kód

POPIS	DOSTUPNOST	STORE	OBJ.ČÍSLO
Ventilační jednotky s vypínačem série S-RACK			
Střešní ventilace pro S-RACK, 1 ventilátor, vypínač			**DTLTR01S**
Střešní ventilace pro S-RACK, 2 ventilátory, vypínač			**DTLTR02S**
19" ventilační jednotka S-RACK, 2 ventilátory, vypínač, výška 1U, RAL 7035			**DTLTM02S**
Ventilační jednotky s analogovým termostatem série S-RACK			
Střešní ventilace pro S-RACK, 1 ventilátor, analogový termostat			**DTLTR01A**
Střešní ventilace pro S-RACK, 2 ventilátory,analogový termostat			**DTLTR02A**
19" ventilační jednotka S-RACK, 2 ventilátory, analogový termostat, výška 1U, RAL 7035			**DTLTM02A**
Ventilační jednotky s digitálním termostatem série S-RACK			
19" ventilační jednotka S-RACK, 2 ventilátory, digitální termostat, výška 1U, RAL 7035			**DTLTM02D**

Strana 46

Police pro nástěnné rozvaděče série S-RACK

DTFF1370

DTFL1350

DTFL2350

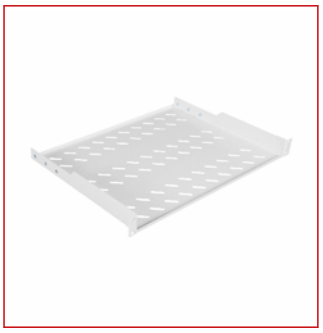
DTFT1250

DTFT2350

DTFTZ001

DTFA1370

DTFB2400

Schrack-Info

Ukládací pevné a výsuvné police v 19" provedení.

- **Materiál:** Práškově lakovaný ocelový plech.
- **Barva:** RAL 7035 (světle šedá).
- Perforace umožňující proudění vzduchu.
- **Maximální zatížení:**
  - 2-bodové pevné police - typ DTFT: 30kg.
  - 4-bodové pevné police - typy DTFF, DTFL: 50kg.
  - 4-bodová výsuvná police - typ DTFA: 30kg.
- Pro police DTFT je k dispozici adaptér pro 4-bodovou montáž - typ DTFTZ001, který zvýší zatížení a zajistí stabilitu police.
- **Výšky:** 1U, 2U nebo 3U - podle typu.
- **Pevné nebo výsuvné varianty.**
- Instalace na přední a/nebo i na zadní 19" profilové ližiny (u DTWA, DTWE lze přikoupit).
- Dodávka včetně montážního materiálu.

S-RACK 19"

Mobilní kód

Police pro nástěnné rozvaděče série S-RACK

POPIS	DOSTUPNOST	STORE	OBJ.ČÍSLO
19" Pevné police pro nástěnné rozvaděče série S-RACK			
19" polička pevná, hloubka 370 mm, nosnost 50 kg, výška 1U, 4bodová instalace, RAL 7035			**DTFF1370**
19" Pevné police nízkoprofilové, 4bodová instalace série S-RACK			
19" polička pevná, nosnost 350 mm, nosnost 50 kg, výška 1U, 4bodová instalace, nízký profil, RAL 7035			**DTFL1350**
19" polička pevná, nosnost 350 mm, nosnost 50 kg, výška 2U, 4bodová instalace, nízký profil, RAL 7035			**DTFL2350**
19" polička pevná, nosnost 450 mm, nosnost 50 kg, výška 1U, 4bodová instalace, nízký profil, RAL 7035			**DTFL1450**
19" polička pevná, nosnost 450 mm, nosnost 50 kg, výška 2U, 4bodová instalace, nízký profil, RAL 7035			**DTFL2450**
19" Pevné police nízkoprofilové, 2bodová instalace série S-RACK			
19" polička pevná, nosnost 200 mm, nosnost 30 kg, výška 1U, 2bodová instalace, nízký profil, RAL 7035			**DTFT1200**
19" polička pevná, nosnost 250 mm, nosnost 30 kg, výška 1U, 2bodová instalace, nízký profil, RAL 7035			**DTFT1250**
19" polička pevná, nosnost 300 mm, nosnost 30 kg, výška 1U, 2bodová instalace, nízký profil, RAL 7035			**DTFT1300**
19" polička pevná, nosnost 400 mm, nosnost 30 kg, výška 1U, 2bodová instalace, nízký profil, RAL 7035			**DTFT1400**
19" polička pevná, nosnost 350 mm, nosnost 30 kg, výška 2U, 2bodová instalace, nízký profil, RAL 7035			**DTFT2350**
Sada úchytů pro poličky DTFT, pro 4bodovou montáž, pro zvýšení maximální zátěže a stability poličky			**DTFTZ001**
19" Výsuvné police pro nástěnné rozvaděče série S-RACK			
19" výsuvná polička 1U, hloubka 370 mm, 30 kg, 4bodová montáž, RAL 7035			**DTFA1370**
19" Police na myš a klávesnici série S-RACK			
19" výsuvná schránka na myš a klávesnici, 1U, 400mm, RAL 7035			**DTFB1400**
19" výsuvná schránka na myš a klávesnici, 2U, 400mm, RAL 7035			**DTFB2400**
19" výsuvná schránka na myš a klávesnici, 3U, 400mm, RAL 7035			**DTFB3400**

Strana 48

Horizontální vyvazovací panely a háčky pro nástěnné rozvaděče série S-RACK

DTBC105R

DTBS1CHC

DTBS1CHS

DTBS2CHS

DTBS2CHT

DTBS2CHF

DTBB1BTL

DTKO4460

Schrack-Info

Vyvazovací panely a vyvazovací háčky pro uspořádání a precizní vedení instalovaných propojovacích kabelů a šňůr (patch cordů). Velký výběr z mnoha konstrukčních variant, provedení a výšek (U). Horizontální instalace v závislosti na požadavku konkrétní aplikace. Vyvazovací panely a háčky lze instalovat také dodatečně po osazení ostatních prvků 19" kabeláže.

S-RACK 19"

Mobilní kód

POPIS	DOSTUPNOST	STORE	OBJ.ČÍSLO
19" Horizontální vyvazovací panely série S-RACK			
19" vyvazovací panel 1U, 5x oko oceloplechové, RAL 7035			**DTBC105R**
19" vyvazovací panel 2U, 5x oko oceloplechové, RAL 7035			**DTBC205R**
19" vyvazovací panel 1U, otvory v přední části, RAL 7035			**DTBS1CHC**
19" vyvazovací panel 1U, kabelovod, plný kryt, RAL 7035			**DTBS1CHS**
19" vyvazovací panel 2U, kabelovod, lomený kryt			**DTBS2CHT**
19" vyvazovací panel 2U, kabelovod, plný kryt, RAL 7035			**DTBS2CHS**
19" vyvazovací panel 2U, trunk, otvory v zadní části			**DTBS2CHF**
19" průchozí panel s kartáčem (1x), výška 1U, RAL 7035			**DTBB1BT**
19" průchozí panel s kartáčem a managementem kabeláže v zadní části, 1U, RAL 7035			**DTBB1BTL**
19" průchozí panel s kartáčem (2x), výška 0.5U, RAL 7035			**DTBB0BT**
Vyvazovací háčky série S-RACK			
Kabelový háček 44 x 60 mm, oceloplechový, montáž na 19" ližinu, RAL 7035			**DTKO4460**

Zaslepovací panely pro nástěnné rozvaděče série S-RACK

DTZO14801T

DTZO14806T

DTZO14801

DTZO14806

DTZO14801V

DTZO14802V

Schrack-Info

Zaslepovací panely v 19" provedení a ve Snap-in provedení.

- **Materiál:** Práškově lakovaný ocelový plech.
- **Barva:** RAL 7035 (světle šedá).
- **Výšky:** 1U, 2U, 3U, 4U, 5U a 6U.
- **Varianty provedení:**
  - zaklapávací - Snap-in.
  - šroubové osazení - plné panely.
  - šroubové osazení - panely s perforací.
- Dodávka včetně montážního materiálu.

S-RACK 19"

Mobilní kód

POPIS	DOSTUPNOST	STORE	OBJ.ČÍSLO
19" zaslepovací panely oceloplechové, Snap-in			
19" zaslepovací panel 1U, snap-in montáž, RAL 7035			**DTZO14801T**
19" zaslepovací panel 2U, snap-in montáž, RAL 7035			**DTZO14802T**
19" zaslepovací panel 3U, snap-in montáž, RAL 7035			**DTZO14803T**
19" zaslepovací panel 4U, snap-in montáž, RAL 7035			**DTZO14804T**
19" zaslepovací panel 5U, snap-in montáž, RAL 7035			**DTZO14805T**
19" zaslepovací panel 6U, snap-in montáž, RAL 7035			**DTZO14806T**
19" zaslepovací panely oceloplechové, s mont.sadami			
19" zaslepovací panel 1U, šroubová montáž, RAL 7035			**DTZO14801**
19" zaslepovací panel 2U, šroubová montáž, RAL 7035			**DTZO14802**
19" zaslepovací panel 3U, šroubová montáž, RAL 7035			**DTZO14803**
19" zaslepovací panel 4U, šroubová montáž, RAL 7035			**DTZO14804**
19" zaslepovací panel 5U, šroubová montáž, RAL 7035			**DTZO14805**
19" zaslepovací panel 6U, šroubová montáž, RAL 7035			**DTZO14806**
19" zaslepovací panely s perforací			
19" zaslepovací panel s perforací 1U, šroubová montáž, RAL 7035			**DTZO14801V**
19" zaslepovací panel s perforací 2U, šroubová montáž, RAL 7035			**DTZO14802V**

19" DIN panel pro modulární přístroje, 21 TE, 3U série S-RACK

DTB34810

S-RACK 19"

Mobilní kód

Schrack-Info

- **Materiál:** Práškově lakovaný ocelový plech.
- **Barva:** RAL 7035 (světle šedá).
- **Kapacita:** 21 TE modulů.
- DIN lišta pro osazení prvků.
- Odnímatelný čelní panel pro rychlou instalaci.
- V zadní části úchyty pro vyvázání kabelů.
- 19" provedení, výška 3U.
- Dodávka včetně montážního materiálu.

POPIS	DOSTUPNOST	STORE	OBJ.ČÍSLO
19" panel s DIN lištou pro 21 modulů, výška 3U, RAL 7035			**DTB34810**

Osvětlovací jednotky série S-RACK

DTLIGHT01

S-RACK 19"

Mobilní kód

Schrack-Info

- Variantní způsoby instalace:
  - 19" pevná instalace, výška 0.5U.
  - Magnetické přiložení na kovový podklad.
- Barva: RAL 9005 (černá).
- Integrovaný dveřní senzor (čidlo pohybu).
- Externí napájecí zdroj.
- Jmenovité napětí: 230V AC, 50-60Hz.

POPIS	DOSTUPNOST	STORE	OBJ.ČÍSLO
LED osvětlovací jednotka, 19" nebo magnetická, černá, 230V, vč. dveřního kontaktu, ext. napájecí zdroj			**DTLIGHT01**

Profilové lišty série S-RACK

DTWPROF12

S-RACK 19"

Mobilní kód

Schrack-Info

Profilové vertikální lišty - 19" ližiny - lze instalovat do datových rozvaděčů série S-RACK - v nástěnném provedení pouze do typů DTWA a DTWE.

- **Materiál:** Opracovaná ocel.
- **Barva:** Stříbrná.
- Vygravírované pozice s čísly "U".
- **Výšky pro typ DTWA:** 7U, 9U, 12U, 16U a 20U.
- **Výšky pro typ DTWE:** 7U, 9U, 12U, 16U.

POPIS	DOSTUPNOST	STORE	OBJ.ČÍSLO
19" profilové ližiny pro nástěnný S-RACK DTW 7U, 1 pár			**DTWPROF07**
19" profilové ližiny pro nástěnný S-RACK DTW 9U, 1 pár			**DTWPROF09**
19" profilové ližiny pro nástěnný S-RACK DTW 12U, 1 pár			**DTWPROF12**
19" profilové ližiny pro nástěnný S-RACK DTW 16U, 1 pár			**DTWPROF16**
19" profilové ližiny pro nástěnný S-RACK DTW 20U, 1 pár			**DTWPROF20**

Napájecí panely PDU 19", ALU, 1U

IU070126

IU070124

IU070114

IU070112

IU070116

IU070130

IU070110

Schrack-Info

Pasivní napájecí 19" panely PDU pro distribuci elektrické energie.

- **Materiály:** Hliník, plast.
- **Výška:** 1U.
- Různé délky přívodních kabelů, na výběr různé zásuvky a zástrčky.
- Vybrané panely s vypínačem a/nebo s přepěťovou ochranou.
  - Třída: typ 3
  - 1,8 kV
- Atypické panely, vertikální panely, případně s integrovaným měřením - na individuální poptávku.

Mobilní kód

POPIS	DOSTUPNOST	STORE	OBJ.ČÍSLO
19" napájecí panel 9x SCHUKO 230 V, bez vypínače a přepěťové ochrany, přívodní kabel délky 2 m, 1U			**IU070114**
19" napájecí panel 9x SCHUKO 230 V, bez vypínače a přepěťové ochrany, přívodní kabel délky 3 m, 1U			**IU070114-3**
19" napájecí panel 8x SCHUKO 230 V, vypínač, přívodní kabel délky 2 m, výška 1U			**IU070124**
19" napájecí panel 8x SCHUKO 230 V, bez vypínače, přepěťová ochrana, přívodní kabel délky 2 m, 1U			**IU070126**
19" napájecí panel 6x SCHUKO 230 V, přepěťová ochrana, síťový a frekvenční filtr, přívodní kabel 2m, 1U			**IU070118**
19" napájecí panel 6x SCHUKO 230 V, jistič s proudovým chráničem BO217516, přívodní kabel délky 3 m, 1U			**IU070112**
19" napájecí panel 12x IEC C13, přívodní kabel 2 m, Al konstrukce, výška 1U, RAL 7035			**IU070116**
19" napájecí panel 8x SCHUKO, 1x přívod UPS C14, pojistka 10A, 1U, přívodní kabel délky 2m			**IU070130**
19" napájecí panel 8x ČSN, 1x přívod UPS C14, pojistka 10A, 1U, přívodní kabel délky 2m			**IU070131**
19" napájecí panel 9x ČSN 230 V, bez vypínače a přepěťové ochrany, přívodní kabel délky 2 m, výška 1U			**IU070110**
19" napájecí panel 8x ČSN 230 V, vypínač, přívodní kabel délky 2 m, výška 1U			**IU070111**

Napájecí panely PDU ECO SCHUKO

Q7070107

Q7070114-A

Q7070113-A

Schrack-Info

Pasivní napájecí 19" panely PDU pro distribuci elektrické energie.

- **Materiály:** Hliník, plast.
- **Výška:** 1U.
- Délky přívodních kabelů 2m.
- Zásuvky SCHUKO.
- 250V AC, 50/60Hz, 16A, max. 3.500W.
- Přívodní kabel: 3x1,5mm^2.

230V

Mobilní kód

POPIS	DOSTUPNOST	STORE	OBJ.ČÍSLO
19" napájecí panel PDU, 8x Schuko, vypínač, výška 1U, kabel 2 m, černý			**Q7070107**
19" napájecí panel PDU, 9x Schuko, vypínač, výška 1U, kabel 2 m, černý			**Q7070114-A**
19" napájecí panel PDU, 7x Schuko, přepěťová ochrana, vypínač, výška 1U, kabel 2 m, černý			**Q7070113-A**

Příslušenství pro nástěnné rozvaděče série S-RACK

DTSRA020

DTZLOCK04

Schrack-Info

Volitelné příslušenství nástěnných rozvaděčů - montážní sady pro instalaci 19" (nebo 10") prvků na nosné profilové ližiny, zemnící sada, náhradní díly (zámek, klíč, panty).

- **Sady M6** ve dvou variantních baleních - typ DTSRA:
  - 20x šroub, matice, plastová podložka - typ DTSRA020.
  - 50x šroub, matice, plastová podložka - typ DTSRA050.
- **Zemnící sada** - typ DTRE:
  - Na 19" plechu s 10 zemnícími body - typ DTRE0001.
- **Náhradní díly**:
  - Zámky pro čelní dveře (s klíčem) - typ DTZLOCK04.
  - Samostatný klíč pro dveře nebo bočnice - typ DTZKEY01.
  - Dveřní panty pro série DTWA a DTWE - typ DTZHINGE02.

S-RACK

Mobilní kód

POPIS	DOSTUPNOST	STORE	OBJ.ČÍSLO
Montážní sady			
Montážní sada M6, 20x šroub, matice, podložka			**DTSRA020**
Montážní sada M6, 50x šroub, matice, podložka			**DTSRA050**
Zemnící sada série S-RACK			
19" zemnicí sada, 10 zemnicích bodů, 1U, 4 x 4mm, zemnící zž vodiče délky 400mm, montážní sada			**DTRE0001**
Příslušenství pro nástěnné rozvaděče - zámek, klíč, panty			
Náhradní klíč S-RACK			**DTZKEY01**
Zámek na přední dveře pro nástěnný S-RACK DTW			**DTZLOCK04**
Dveřní panty pro nástěnné rozvaděče S-RACK DTWA / DTWE			**DTZHINGE02**

SCHRACK TECHNIK – ČESKÁ REPUBLIKA

CENTRÁLA

SCHRACK STORE PRAHA - HOSTIVAŘ
Dolnoměcholupská 1339/2
102 00 Praha 10 - Hostivar
Tel: +420 281 008 231 - 3
Email: praha@schrack.cz

SCHRACK STORE PRAHA - RUZYNĚ
Na Hůrce 1041/2
161 00 Praha 6 - Ruzyně
Tel: +420 281 008 261
Email: ruzyne@schrack.cz

POBOČKY A SCHRACK STORE

SCHRACK STORE BRNO
Tuřanka 115
627 00 Brno
Tel: +420 548 428 801 - 5
Email: brno@schrack.cz

SCHRACK STORE HRADEC KRÁLOVÉ
Vlčkovická ulice 224/98a
500 04 Hradec Králové
Tel: +420 495 533 966
Email: hk@schrack.cz

TECHNICKÁ KANCELÁŘ LIBEREC
Zeyerova 560/25
460 01 Liberec
Tel: +420 485 148 101
Email: liberec@schrack.cz

TECHNICKÁ KANCELÁŘ ZLÍN
Kvítkova 3687
760 01 Zlín
Tel: +420 577 219 721
Email: zlin@schrack.cz

SCHRACK STORE OSTRAVA
Rajnochova 75
718 00 Ostrava
Tel: +420 596 237 097
Email: ostrava@schrack.cz

SCHRACK STORE PLZEŇ
Jateční 1124/8
312 00 Plzeň
Tel: +420 377 382 055
Email: plzen@schrack.cz

SCHRACK STORE Č.BUDĚJOVICE
Hlinská 3
370 01 České Budějovice
Tel: +420 607 040 464
Email: c.budejovice@schrack.cz

TECHNICKÁ KANCELÁŘ TEPLICE
415 01 Teplice
Tel: +420 724 301 257
Email: t.konrad@schrack.cz

SCHRACK TECHNIK – OSTATNÍ POBOČKY A ZASTOUPENÍ

BELGIE
Twaalfapostelenstraat 14
B-9051 Sint-Denijis-Westrem
Tel: +32 9/384 79 92
Fax: +32 9/384 87 69
E-Mail: info@schrack.be

BOSNA A HERCEGOVINA
Put za aluminijski kombinat bb
88000, Mostar
Tel: +387 / 36 352 895
Fax: +387 / 36 352 893
E-Mail: schrack@schrack.ba

BULHARSKO
Prof. Tsvetan Lazarov 162 Druzhba - 2
BG-1582 Sofia
Tel: +359 2/890 7913
Fax: +359 2/890 7930
E-Mail: sofia@schrack.bg

CHORVATSKO
Zavrtnica 17
HR-10000 Zagreb
Tel: +385 1/605 55 00
Fax: +385 1/605 55 66
E-Mail: schrack@schrack.hr

MAĎARSKO
Vidor u. 5
H-1172 Budapest
Tel: +36 1/253 14 01
Fax: +36 1/253 14 91
E-Mail: schrack@schrack.hu

NĚMECKO
Thomas-Wimmer-Ring 17
D-80539 Munich
Tel: +49 89/999 533 900
Fax: +49 89/999 533 902
E-Mail: info@schrack-technik.de

POLSKO
ul. Staniewicka 5
PL-03-310 Warszawa
Tel: +48 22/205 31 00
Fax: +48 22/205 31 01
E-Mail: kontakt@schrack.pl

RAKOUSKO
Seybelgasse 13
AT-1230 Vienna
Tel: +430 1 866 85-5900
Fax: +430 1 866 85-98800
E-Mail: info@schrack.at

RUMUNSKO
B-dul Iuliu Maniu nr 453-457, sect. 6
RO-061101 Bucharest
Tel: +40 21/317 02 35 42
Fax: +40 21/317 02 62
E-Mail: bucuresti@schrack.ro

SLOVENSKO
Ivanská cesta 10/C
821 04 Bratislava
Tel: +421 (0)2 491 081 01
Fax: +421 (0)2 491 081 99
E-Mail: info@schrack.sk

SLOVINSKO
Pamece 175
SI-2380 Slovenj Gradec
Tel: +386/2 883 92 00
Fax: +386/2 884 34 71
E-Mail: schrack.sg@schrack.si

SRBSKO
Bulevar Peka Dapčevića 42
RS-11000 Beograd
Tel: +381/11 309 2600
Fax: +381/11 309 2620
E-Mail: office@schrack.rs

WWW.SCHRACK.CZ

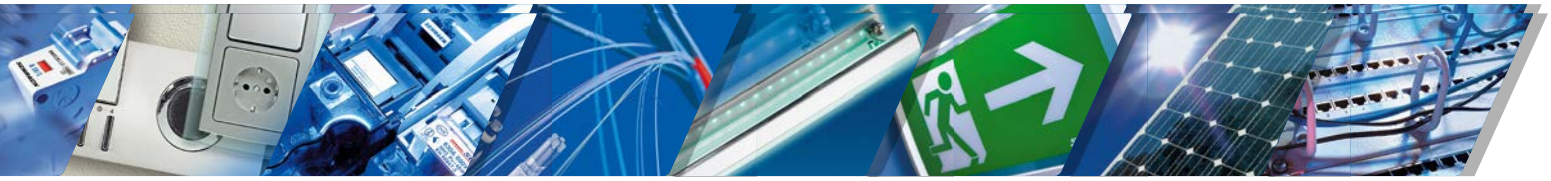

K-S-RACKCZ