Trinity venkovní svítidla

SKENUJTE A NAKUPUJTE!

pomocí chytrých telefonů online na našem eshopu

VČETNĚ INFORMACE O DOSTUPNOSTI

Skladem

Skladem v každém Schrack STORE

Schrack Technik online e-shop

Společnost Schrack Technik nabízí produkty a řešení pro rozváděčovu techniku, průmyslové aplikace, techniku budov, síťové technologie, osvětlení, nouzové osvětlení a pro alternativní energii (solární panely a dobíjecí stanice). Snadné a bezpečné nakupování online.

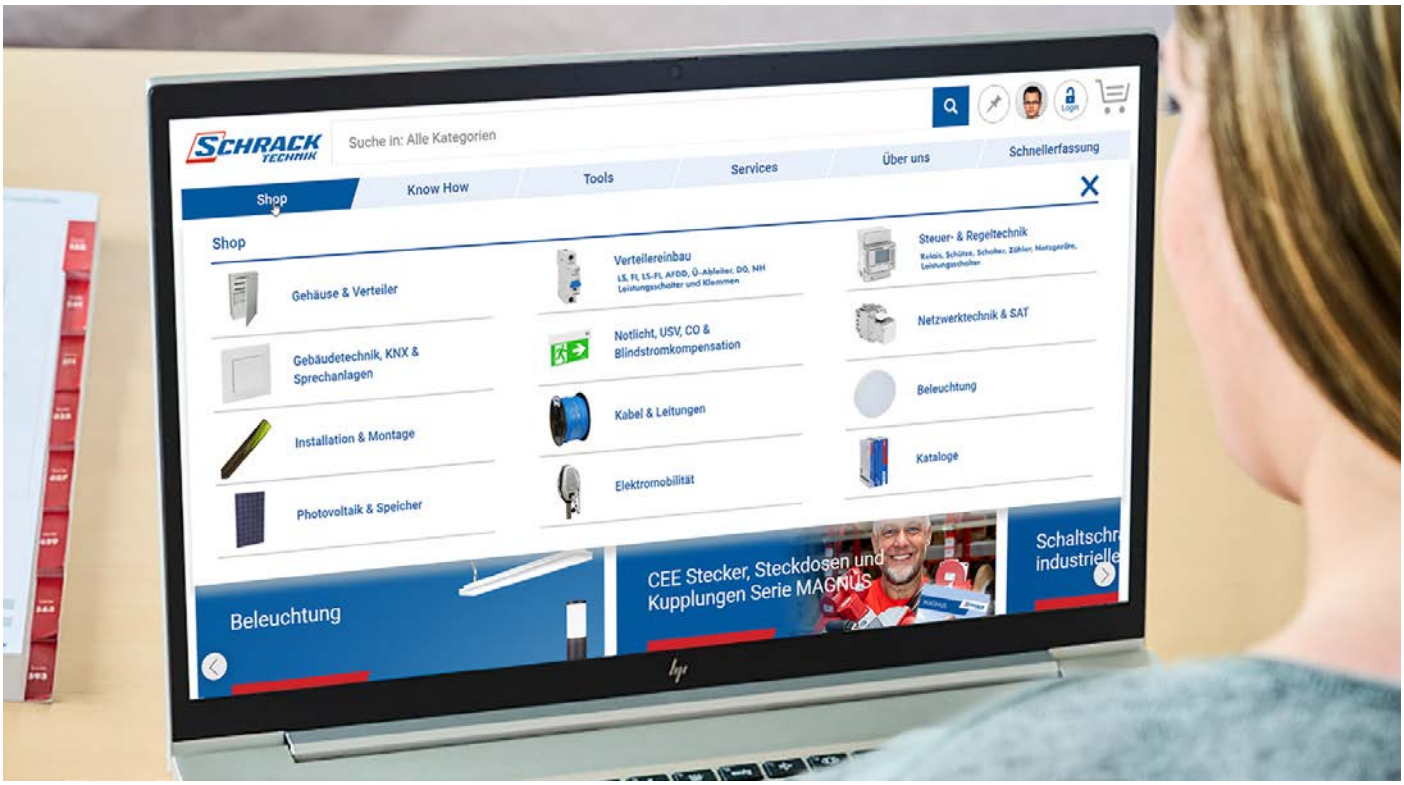

OBJEDNÁVEJTE ONLINE & VYUŽÍVEJTE VÝHOD

Doprava pro objednávky přes e-shop zdarma

Osobní poradenství & nejvýhodnější ceny

Objednávejte online & ušetřete svůj čas

Osobní komunikace

Obsah

Nástěnná a stropní svítidla S 6

Volně stojící a sloupková svítidla S 38

Bodová a reflektorová svítidla S 46

Svítidla pro veřejné osvětlení S 62

Trinity venkovní svítidla

LUGO LED Vario S 8

LUGO LED Square S 8

LUGO LED Round S 8

EVO LED Round Up S 10

EVO LED Round Up/Down S 10

TOLEDO LED S 17

ANTONY LED S 18

ILAS LED S 20

ILAS LED PIR S 20

LEA LED Double S 21

MIKA LED Wall Up/Down S 26

ZELDA LED Up S 28

ZELDA LED Up/Down S 28

ZELDA LED High Up S 30

NIKU LED Round S 31

ZELDA LED Square S 34

STELLA E27 S 35

LEILA LED S 36

DEVO LED PRO II AIR S 37

POLIS PRO 360 S 40

ZAMORA GU10 I S 50

ZAMORA GU10 II S 50

CAPRI LED BASIC symetrická char. S 52

CAPRI LED BASIC asymetrický char. S 52

CAPRI LED BASIC SENSOR symetrická char. S 54

RUBINO LED S 64

TRAFFIK R LED S 66

AVENIDA LED s optickými čočkami S 68

AVENIDA LED s opálovým krytem S 70

Stožárová svorkovnice S 71

VIDA LED Wall Up S 12

VIDA LED Wall Up/Down S 12

ETA LED Up S 14

EVO LED Square Up S 15

EVO LED Square Up/Down S 15

ZETA LED Square Single S 22

ZETA LED Square Double S 22

ZETA LED Round Single S 24

ZETA LED Round Double S 24

MIKA LED Wall Up S 26

FANO LED Medium S 32

FANO LED Small S 32

ALMERIA LED Medium S 33

ALMERIA LED Small S 33

ZELDA LED Round S 34

POLIS PRO 180 S 40

AVENIDA POLE LED S 42

MIKA LED Double S 44

ZAMORA LED IP65 S 48

ZAMORA LED IP54 S 48

CAPRI LED BASIC SENSOR asymetrický char. S 54

FORCA LED symetrická char. S 56

FORCA LED asymetrický char. S 57

FORCA LED MINI symetrická char. S 58

FORCA LED MINI asymetrický char. S 60

Svorky CoolSplice S 72

Gelové boxy WAGO S 73

Gelové boxy S 74

Nástěnná a stropní svítidla

Nástěnné a stropní svítidlo série LUGO

LILX0006

LILX0004

LILX0005

LILX0006

LILX0006

LILX0004

LILX0005

Schrack-Info

- Těleso: hliník
- Barva: antracit
- Vyzařovací charakteristika: přímo/nepřímá
  - LILX006 - nastavitelný vyzařovací úhel
- Stmívání: Ne
- Životnost: 30 000h (L70 B50)
- Teplota okolí: -20°C do +40°C
- Instalace: nástěnná
- Použití: osvětlení venkovních markýz, pergol, schodišť a stěn

QR kód

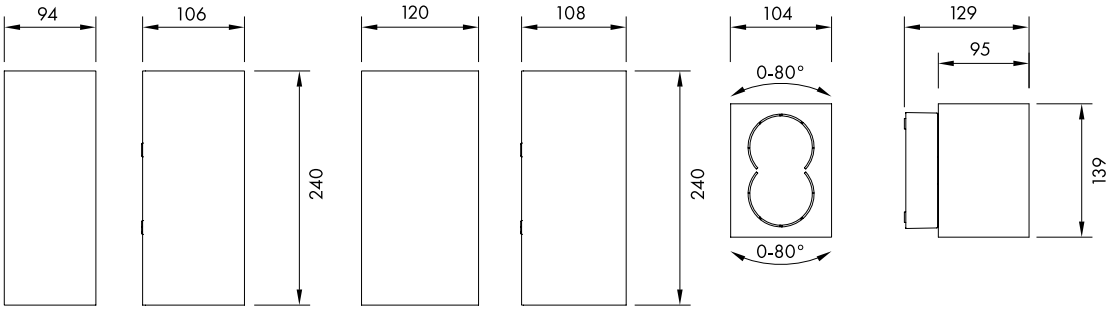

LILX0004 LILX0005 LILX0006 [mm]

Nástěnné a stropní svítidlo série LUGO

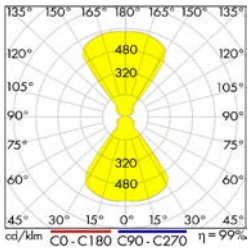

LILX0004

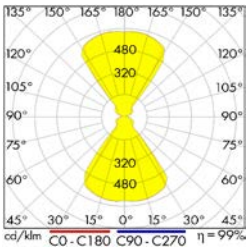

LILX0005

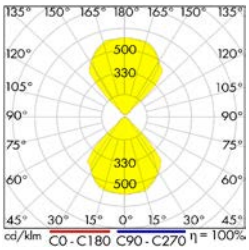

LILX0006

POPIS	DOSTUPNOST	STORE	OBJ.ČÍSLO
Stropní svítidlo série LUGO			
LUGO Square 13,2W 750lm 3000K IP54 antracit			**LILX0004**
LUGO Round 13,2W 750 lm 3000K 230V LED IP54 antracit			**LILX0005**
LUGO Wall 13,5W 806m 3000K 230V LED IP54 antracit			**LILX0006**

Nástěnné nebo stropní nastavitelné svítidlo série EVO LED kruhové

LIHGWA24

LIHGWA27

LIHGWA24

LIHGWA24

LIHGWA27

LIHGWA27

Schrack-Info

- Těleso: hliník
- Kryt: PMMA
- Barva: antracit
- Tvar: kruhový s natáčecím světelným modulem
- Volitelně k dispozici s IR pohybovým senzorem
- Vyzařovací charakteristika: přímá, nepřímá nebo přímo/nepřímá
- Stmívání: Ne
- Životnost (L70B50): 25 000 h
- Teplota okolí: -20°C až +40°C
- Instalace: nástěnná / stropní
- Použití: osvětlení venkovních markýz, pergol, schodišť a stěn

Nástěnné nebo stropní nastavitelné svítidlo série EVO LED kruhové

QR kód

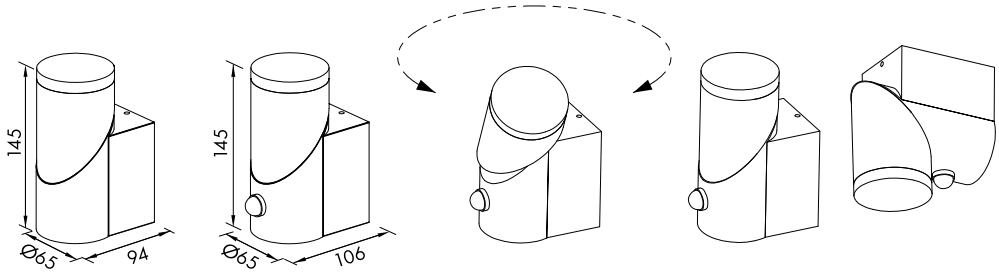

LIHGWA24 LIHGWA25

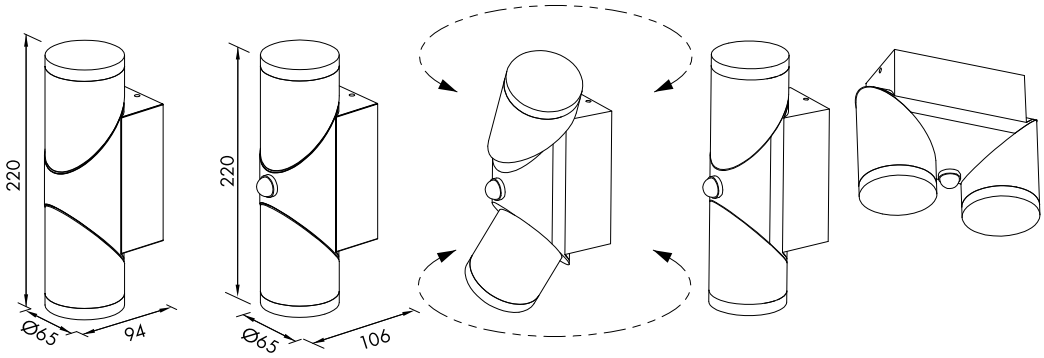

LIHGWA26 LIHGWA27 [mm]

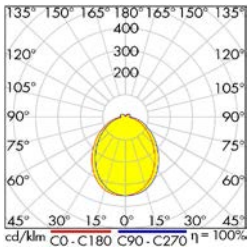

LIHGWA24

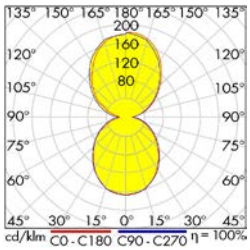

LIHGWA26

POPIS	D x Š x V mm	DOSTUPNOST	STORE	OBJ.ČÍSLO
Svítidla bez pohybového čidla				
Evo LED kruhové UP 8W 400lm 3000K IP54 antracit	94x65x145			**LIHGWA24**
Evo LED kruhové UP/Down 12,5W 750lm 3000K IP54 antracit	94x65x220			**LIHGWA26**
Svítidla s pohybovým čidlem				
Evo LED kruhové UP PIR 12,5W 750lm 3000K IP54 antracit	106x65x145			**LIHGWA25**
Evo LED kruhové UP/Down PIR 12,5W 750lm 3000K IP54 antracit	106x65x220			**LIHGWA27**

Nástěnné svítidlo série VIDA

LIHGWA36

LIHGWA39

LIHGWA36

LIHGWA36

LIHGWA39

LIHGWA39

Schrack-Info

- Těleso: hliník
- Kryt: PMMA
- Barva: antracit
- Tvar: kruhový
- Vyzařovací charakteristika: přímá, nepřímá nebo přímo/nepřímá
- Stmívání: Ne
- Životnost (L70B50): 25 000 h
- Teplota okolí: -20°C až +40°C
- Instalace: nástěnná
- Použití: osvětlení venkovních markýz, pergol, schodišť a stěn

QR kód

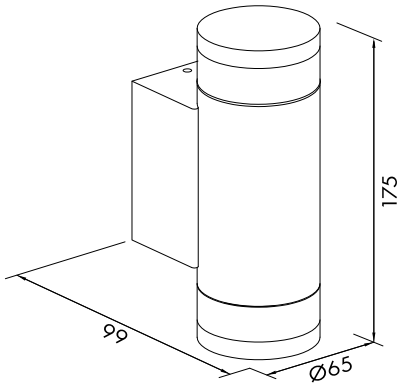

LIHGWA39 [mm]

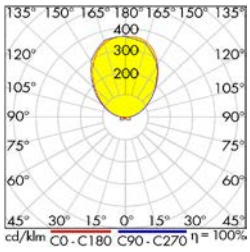

LIHGWA36

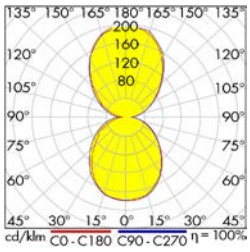

LIHGWA37

CE 50/60 Hz 230V LED GU10 Ra ≥80 IP54

Nástěnné svítidlo série VIDA

POPIS	D x Š x V mm	Ø x V (mm)	ETS	DOSTUPNOST	STORE	OBJ.ČÍSLO
Nástěnné svítidlo série VIDA LED						
Vida LED Up 8W 300lm 3000K IP54 antracit	99x65x135	65x135				**LIHGWA36**
Vida LED Up/Down 11,5W 560lm 3000K IP54 antracit	99x65x175	65x175				**LIHGWA37**
Nástěnné svítidlo série VIDA GU10						
Vida GU10 Up/Down nástěnné max. 35W IP54, antracit	99x65x175	65x175				**LIHGWA39**
Světelné zdroje						
RL-PAR16 80 DIM 8W 230V 36° 930 550lm 840cd GU10 25000h			G			**LI43720055**
RL-PAR16 50 DIM 4,5W 230V 36° 930 350lm 720cd GU10 25000h			F			**LI43920156**

Nástěnné svítidlo série ETA LED

LIHGWA19

LIHGWA19

LIHGWA19

LIHGWA19

LIHGWA19

LIHGWA19

Schrack-Info

- Těleso: hliník
- Kryt: sklo
- Barva: antracit
- Tvar: kruhový
- Vyzařovací charakteristika: přímá
- Stmívání: Ne
- Životnost (L70B50): 25 000 h
- Teplota okolí: -20°C až +40°C
- Instalace: nástěnná
- Použití: osvětlení venkovních markýz, pergol, schodišť a stěn

QR kód

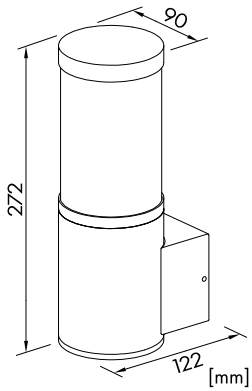

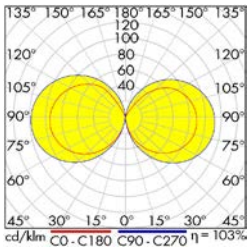

LIHGWA19

CE | 50/60 Hz | 230V | LED | Ra ≥80 | IP54

POPIS	D x Š x V mm	DOSTUPNOST	STORE	OBJ.ČÍSLO
Eta LED Up 12,5W 500lm 3000K IP54 antracit	90x122x272			**LIHGWA19**

Nástěnné nebo stropní nastavitelné svítidlo série EVO LED čtvercové

LIHGWA21

LIHGWA22

LIHGWA21

LIHGWA21

LIHGWA22

LIHGWA22

Schrack-Info

- Těleso: hliník
- Kryt: PMMA
- Barva: antracit
- Tvar: čtvercový s natáčecím světelným modulem
- Volitelně k dispozici s IR pohybovým senzorem
- Vyzařovací charakteristika: přímá, nepřímá nebo přímo/nepřímá
- Stmívání: Ne
- Životnost (L70B50): 25 000 h
- Teplota okolí: -20°C až +40°C
- Instalace: nástěnná / stropní
- Použití: osvětlení venkovních markýz, pergol, schodišť a stěn

Nástěnné nebo stropní nastavitelné svítidlo série EVO LED čtvercové

QR kód

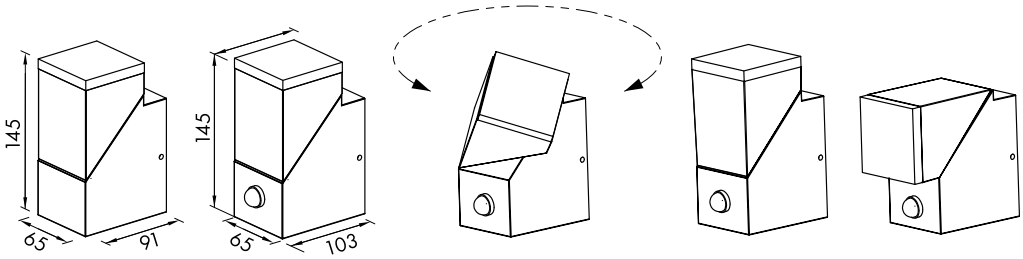

LIHGWA20 LIHGWA21

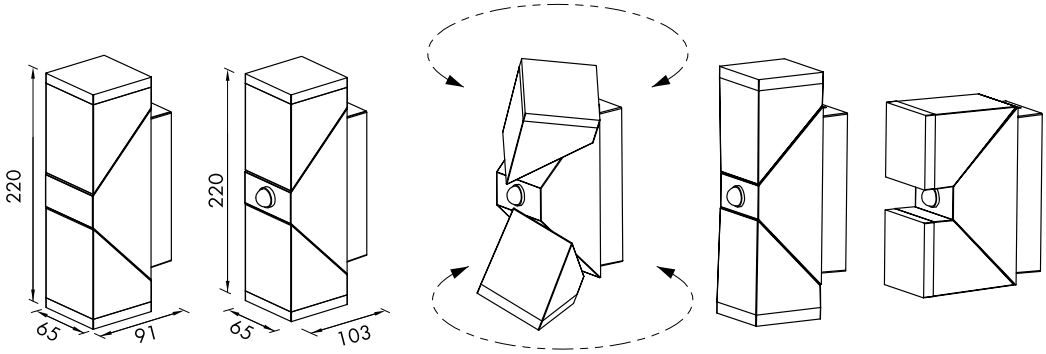

LIHGWA22 LIHGWA23

[mm]

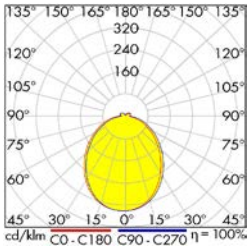

LIHGWA20

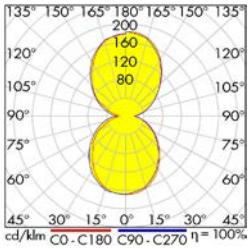

LIHGWA23

POPIS	D x Š x V mm	DOSTUPNOST	STORE	OBJ.ČÍSLO
Svítidla bez pohybového čidla				
Evo LED čtvercové UP 8W 400lm 3000K IP54 antracit	91x65x145			**LIHGWA20**
Evo LED čtvercové UP/Down 12,5W 750lm 3000K IP54 antracit	91x65x220			**LIHGWA22**
Svítidla s pohybovým čidlem				
Evo LED čtvercové UP PIR 12,5W 750lm 3000K IP54 antracit	103x65x145			**LIHGWA21**
Evo LED čtvercové UP/Down PIR 12,5W 750lm 3000K IP54 antracit	103x65x220			**LIHGWA23**

Nástěnné svítidlo série TOLEDO

LILX0007

LILX0016

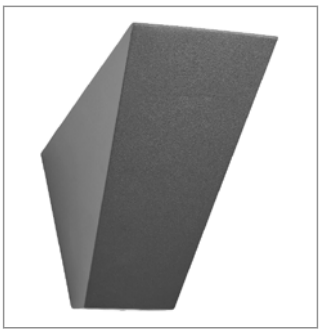

LILX0007

LILX0007

LILX0007

LILX0007

Schrack-Info

- Těleso: hliník
- Barva: antracit
- Tvar: hranatý
- Vyzařovací charakteristika: přímá asymetrická
- Stmívání: ne
- Životnost: 30 000h (L70B50)
- Teplota okolí: -20 do +40°C
- Montáž: nástěnná mmontáž
- Použití: pergoly, terasy, podloubí, schodiště, fasády

QR kód

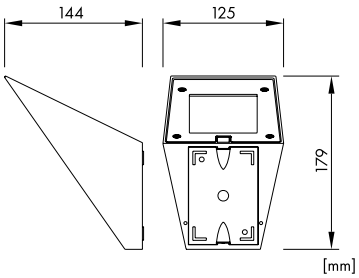

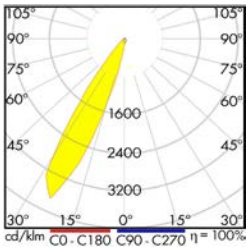

LILX0007

POPIS	DOSTUPNOST	STORE	OBJ.ČÍSLO
TOLEDO 9W 525lm 3000K 230V LED IP54 antracit			**LILX0007**
TOLEDO 9W 525lm 3000K 230V LED IP54 bílá			**LILX0016**

Nástěnné svítidlo série ANTONY

LILX0008

LILX0009

LILX0008

LILX0008

LILX0009

LILX0009

Schrack-Info

- Těleso: hliník
- Barva: antracit
- Tvar: obdelníkový
- Vyzařovací charakteristika: přímá symetrická
- Stmívání: Ne
- Životnost: 30 000h (L70B50)
- Teplota okolí: -20°C do +40°C
- Montáž: nástěnná montáž
- Použití: osvětlení venkovních markýz, pergol, schodišť a stěn

QR kód

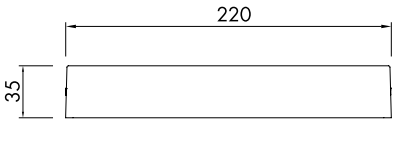

LILX0008

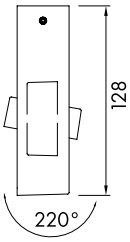

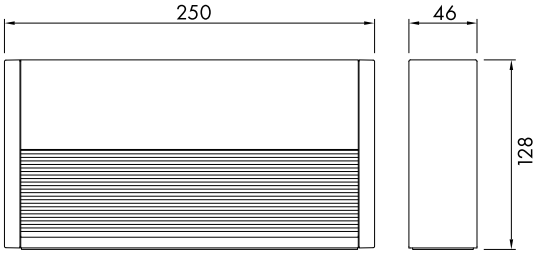

LILX0009

[mm]

Nástěnné svítidlo série ANTONY

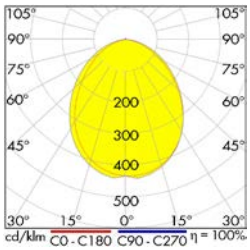

LILX0008

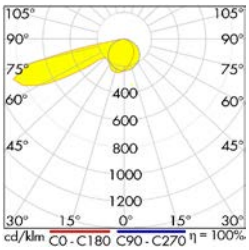

LILX0009

POPIS	DOSTUPNOST	STORE	OBJ.ČÍSLO
ANTONY I 11W 858lm 3000K 230V LED IP54 antracit			**LILX0008**
ANTONY II 7W 208lm 3000K 230V LED IP54 antracit			**LILX0009**

Nástěnné nastavitelné svítidlo série ILAS LED

LIHGWA11

LIHGWA12

LIHGWA11

LIHGWA11

LIHGWA12

LIHGWA12

Schrack-Info

- Těleso: hliník
- Kryt: PC
- Barva: antracit
- Tvar: štíhlé zakřivené tělo světelného modulu
- Volitelně k dispozici s IR pohybovým senzorem
- Vyzařovací charakteristika: přímá
- Stmívání: Ne
- Životnost (L70B50): 25 000 h
- Teplota okolí: -20°C až +40°C
- Instalace: nástěnná
- Použití: osvětlení venkovních markýz, pergol, schodišť a stěn

QR kód

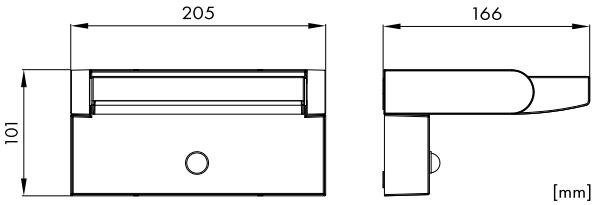

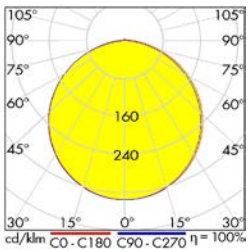

LIHGWA12

POPIS	D x Š x V mm	DOSTUPNOST	STORE	OBJ.ČÍSLO
Svítidla bez pohybového čidla				
ILAS LED 12,5W 750lm 3000K IP54 antracit	205x166x101			**LIHGWA11**
Svítidla s pohybovým čidlem				
ILAS LED PIR 12,5W 750lm 3000K IP54 antracit	205x166x101			**LIHGWA12**

Nástěnné nastavitelné svítidlo série LEA LED - dvojitá

LIHGWA47

LIHGWA47

LIHGWA47

LIHGWA47

LIHGWA47

LIHGWA47

Schrack-Info

- Těleso: hliník
- Kryt: PMMA
- Barva: antracit
- Tvar: oválna základna se 2 natáčecími světelnými moduly
- Vyzařovací charakteristika: přímá, nepřímá nebo přímo/nepřímá
- Stmívání: Ne
- Životnost (L70B50): 25 000 h
- Teplota okolí: -20°C až +40°C
- Instalace: nástěnná
- Použití: osvětlení venkovních markýz, pergol, schodišť a stěn

QR kód

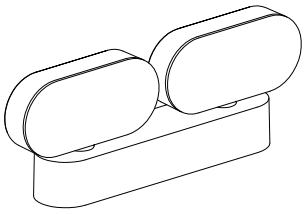

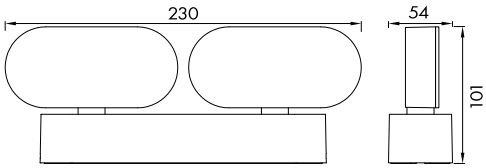

[mm]

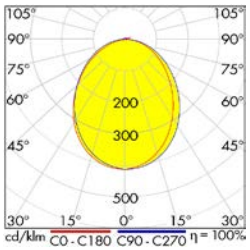

LIHGWA47 (pro 1 hlavu lampy)

POPIS	D x Š x V mm	DOSTUPNOST	STORE	OBJ.ČÍSLO
Lea LED Double 13W 600lm 3000K IP54 antracit	230x101x54			**LIHGWA47**

Nástěnné nastavitelné svítidlo série ZETA LED čtvercové

LIHGWA33

LIHGWA34

LIHGWA33

LIHGWA33

LIHGWA34

LIHGWA34

Schrack-Info

- Těleso: hliník
- Kryt: PMMA
- Barva: antracit
- Tvar: čtvercová základna s 1 nebo 2 natáčecími světelnými moduly
- Volitelně k dispozici s IR pohybovým senzorem
- Vyzařovací charakteristika: přímá
- Stmívání: Ne
- Životnost (L70B50): 25 000 h
- Teplota okolí: -20°C až +40°C
- Instalace: nástěnná
- Použití: osvětlení venkovních markýz, pergol, schodišť a stěn

QR kód

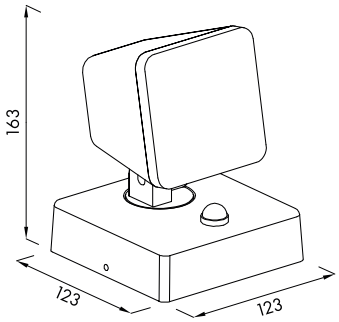

LIHGWA33

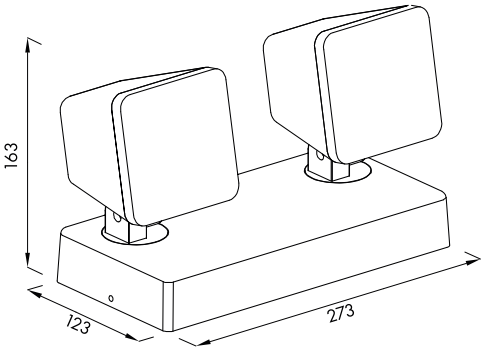

LIHGWA34

[mm]

Nástěnné nastavitelné svítidlo série ZETA LED čtvercové

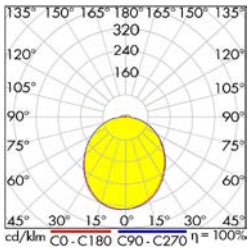

LIHGWA33

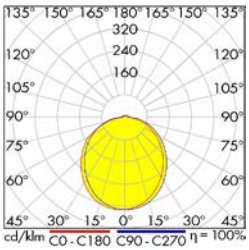

LIHGWA34 (pro 1 hlavu lampy)

POPIS	D x Š x V mm	DOSTUPNOST	STORE	OBJ.ČÍSLO
Svítidla bez pohybového čidla				
Zeta LED čtvercové Double 20W 1300lm 3000K IP54 antracit	273x123x163			**LIHGWA34**
Svítidla s pohybovým čidlem				
Zeta LED čtvercové Single PIR 12,5W 800lm 3000K IP54 antracit	123x123x163			**LIHGWA33**
Zeta LED čtvercové Double PIR 20W 1300lm 3000K IP54 antracit	273x123x163			**LIHGWA35**

Nástěnné nastavitelné svítidlo série ZETA LED kruhové

LIHGWA28

LIHGWA31

LIHGWA28

LIHGWA28

LIHGWA31

LIHGWA31

Schrack-Info

- Těleso: hliník
- Kryt: PMMA
- Barva: antracit
- Tvar: kruhová základna s 1 nebo 2 natáčecími světelnými moduly
- Volitelně k dispozici s IR pohybovým senzorem
- Vyzařovací charakteristika: přímá
- Stmívání: Ne
- Životnost (L70B50): 25 000 h
- Teplota okolí: -20°C až +40°C
- Instalace: nástěnná
- Použití: osvětlení venkovních markýz, pergol, schodišť a stěn

QR kód

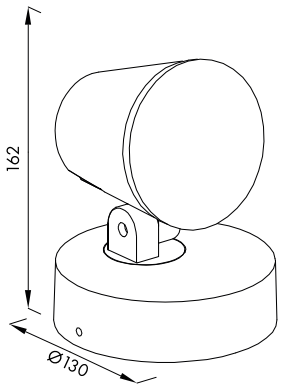

LIHGWA28

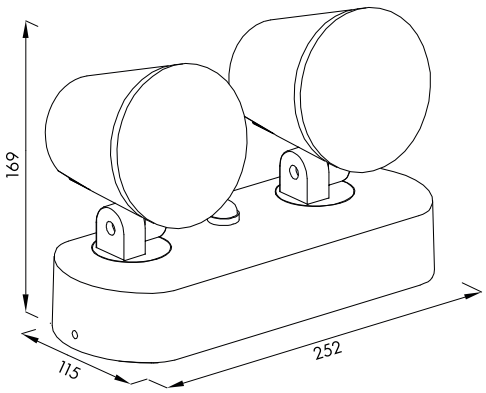

LIHGWA31

[mm]

Nástěnné nastavitelné svítidlo série ZETA LED kruhové

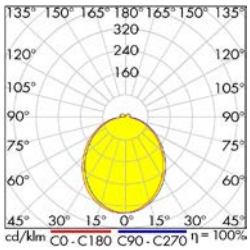

LIHGWA28

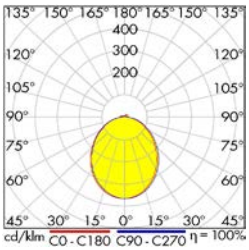

LIHGWA31 (pro 1 hlavu lampy)

POPIS	Ø x V (mm)	D x Š x V mm	DOSTUPNOST	STORE	OBJ.ČÍSLO
Svítidla bez pohybového čidla					
Zeta LED kruhové Single 12,5W 800lm 3000K IP54 antracit	130x162				**LIHGWA28**
Svítidla s pohybovým čidlem					
Zeta LED kruhové Single PIR 12,5W 800lm 3000K IP54 antracit	130x162				**LIHGWA29**
Zeta LED kruhové Double PIR 20W 1300lm 3000K IP54 antracit		252x115x169			**LIHGWA31**

Nástěnné svítidlo série MIKA LED

LIHGWA17

LIHGWA18

LIHGWA17

LIHGWA17

LIHGWA18

LIHGWA18

Schrack-Info

- Těleso: hliník
- Kryt: PMMA
- Barva: antracit
- Tvar: velmi štíhlé tělo svítidla
- Vyzařovací charakteristika: přímá, nepřímá nebo přímo/nepřímá
- Stmívání: Ne
- Životnost (L70B50): 25 000 h
- Teplota okolí: -20°C až +40°C
- Instalace: nástěnná
- Použití: osvětlení venkovních markýz, pergol, schodišť a stěn

QR kód

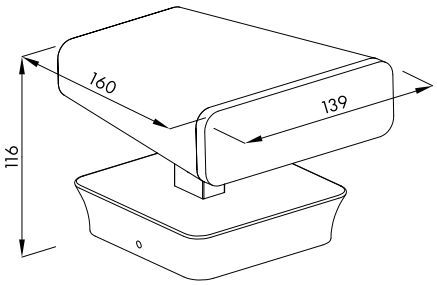

LIHGWA17

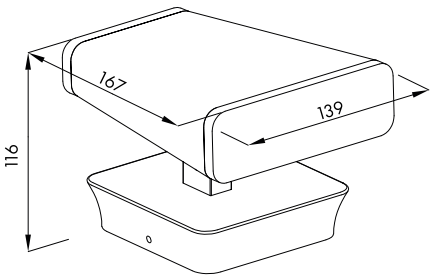

LIHGWA18

[mm]

Nástěnné svítidlo série MIKA LED

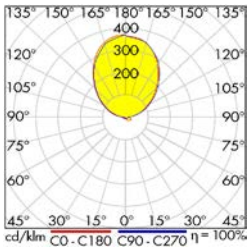

LIHGWA17

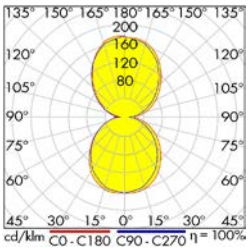

LIHGWA18

CE | 50/60 Hz | 230V | LED | Ra ≥80 | IP54

POPIS	D x Š x V mm	DOSTUPNOST	STORE	OBJ.ČÍSLO
Mika LED Up 12,5W 800lm 3000K IP54 antracit	139x116x160			**LIHGWA17**
Mika LED Up/Down 12,5W 800lm 3000K IP54 antracit	139x116x167			**LIHGWA18**

Nástěnné svítidlo série ZELDA LED

LIHGWA41

LIHGWA42

LIHGWA41

LIHGWA41

LIHGWA42

LIHGWA42

Schrack-Info

- Těleso: hliník
- Kryt: PMMA
- Barva: antracit
- Tvar: kruhový s plochým PMMA krytem
- Vyzařovací charakteristika: přímá, nepřímá nebo přímo/nepřímá
- Stmívání: Ne
- Životnost (L70B50): 25 000 h
- Teplota okolí: -20°C až +40°C
- Instalace: nástěnná
- Použití: osvětlení venkovních markýz, pergol, schodišť a stěn

QR kód

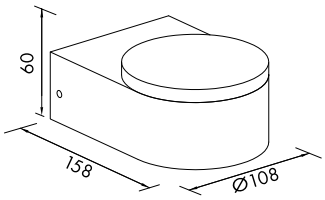

LIHGWA41

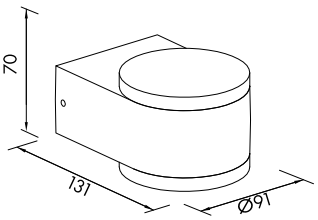

LIHGWA42

[mm]

Nástěnné svítidlo série ZELDA LED

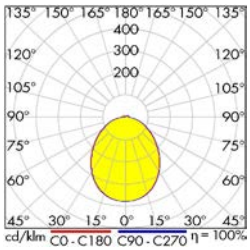

LIHGWA41

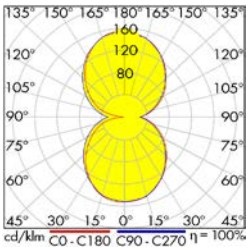

LIHGWA42

POPIS	D x Š x V mm	DOSTUPNOST	STORE	OBJ.ČÍSLO
Zelda LED Large Up 11W 560lm 3000K IP54 antraciit	158x108x60			**LIHGWA41**
Zelda LED Medium Up/Down 12,5W 900lm 3000K IP54 antracit	131x91x70			**LIHGWA42**

Nástěnné svítidlo série ZELDA LED High

LIHGWA44

LIHGWA44

LIHGWA44

LIHGWA44

LIHGWA44

LIHGWA44

Schrack-Info

- Těleso: hliník
- Kryt: PMMA
- Barva: antracit
- Tvar: kruhový s vysokým PMMA krytem
- Vyzařovací charakteristika: přímá, nepřímá nebo přímo/nepřímá
- Stmívání: Ne
- Životnost (L70B50): 25 000 h
- Teplota okolí: -20°C až +40°C
- Instalace: nástěnná
- Použití: osvětlení venkovních markýz, pergol, schodišť a stěn

QR kód

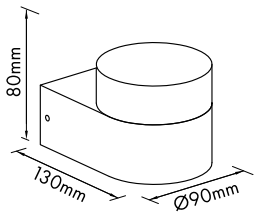

LIHGWA44 [mm]

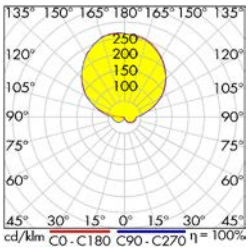

LIHGWA44

CE | 50/60 Hz | 230V | LED | Ra ≥80 | IP54

POPIS	D x Š x V mm	DOSTUPNOST	STORE	OBJ.ČÍSLO
Zelda LED Medium High Up/Down 11W 650lm 3000K IP54 antracit	130x90x80			**LIHGWA44**

Nástěnné svítidlo série NIKU LED

LIHGWA14

LIHGWA14

LIHGWA14

LIHGWA14

LIHGWA14

LIHGWA14

Schrack-Info

- Těleso: hliník
- Kryt: PMMA
- Barva: antracit
- Tvar: velmi štíhlé tělo svítidla s odklopitelným stínítkem
- Vyzařovací charakteristika: nepřímá
- Stmívání: Ne
- Životnost (L70B50): 25 000 h
- Teplota okolí: -20°C až +40°C
- Instalace: nástěnná
- Použití: osvětlení venkovních markýz, pergol, schodišť a stěn

QR kód

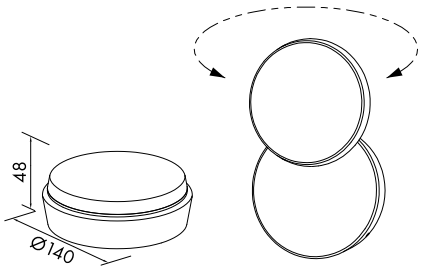

LIHGWA14 [mm]

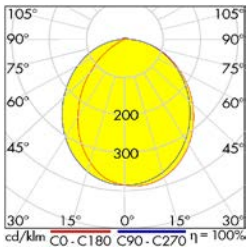

LIHGWA14

CE | 50/60 Hz | 230V | LED | Ra ≥80 | IP54

POPIS	Ø x V (mm)	DOSTUPNOST	STORE	OBJ.ČÍSLO
Niku LED kruhové 12W 600lm 3000K IP54 antracit	140x48			**LIHGWA14**

Nástěnné svítidlo série FANO

LILX0014

LILX0015

LILX0014

LILX0015

Schrack-Info

- Těleso: hliník
- Barva: antracit
- Tvar: obdelníkový
- Vyzařovací charakteristika: přímá asymetrická
- Stmívání: Ne
- Životnost: 30 000h (L70B50)
- Teplota okolí: -20°C do +40°C
- Montáž: nástěnná vestavná montáž (montážní rámeček součást balení)
- Použití: schodiště, chodby

QR kód

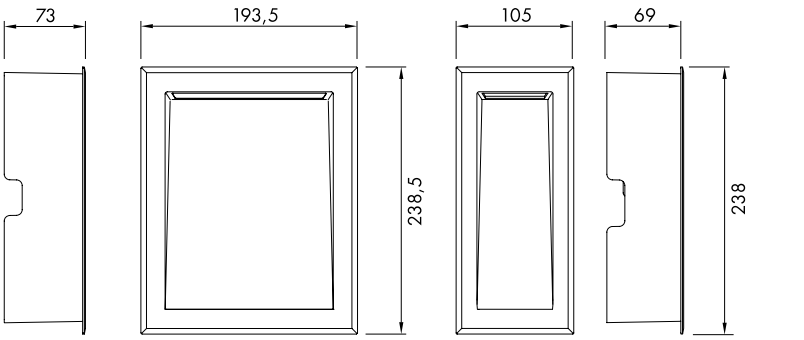

LILX0014 LILX0015 [mm]

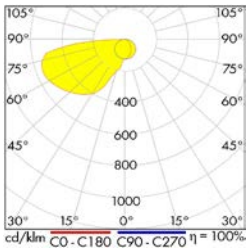

LILX0014

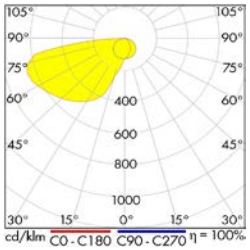

LILX0015

CE 50/60 Hz 230V LED Ra ≥80 IP65

POPIS	DOSTUPNOST	STORE	OBJ.ČÍSLO
FANO Medium 8,4W 608lm 3000K 230V LED IP65 antracit			**LILX0014**
FANO Small 4,8W 283lm 3000K 230V LED IP65 antracit			**LILX0015**

Stropní svítidlo série ALMERIA

LILX0002

LILX0001

LILX0002

LILX0002

LILX0001

LILX0001

Schrack-Info

- Těleso: hliník
- Barva: antracit
- Tvar: kruhový
- Vyzařovací charakteristika: přímá symetrická
- Stmívání: Ne
- Životnost: 30 000h (L70B50)
- Teplota okolí: -20°C do +40°C
- Montáž: stropní přisazená
- Použití: pergoly, terasy, podloubí, schodiště

QR kód

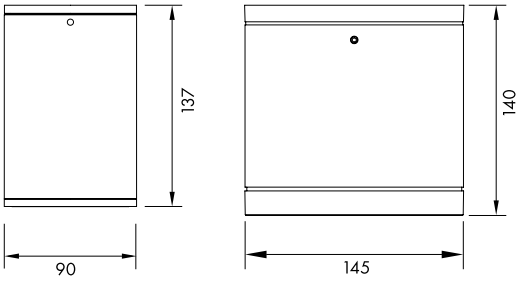

LILX0001 LILX0002 [mm]

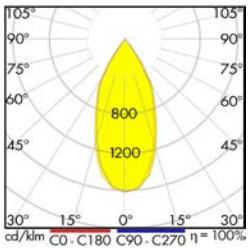

LILX0001

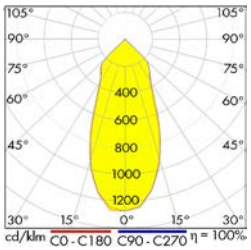

LILX0002

CE 50/60 Hz 230V LED Ra ≥80 IP54

POPIS	Ø x V (mm)	DOSTUPNOST	STORE	OBJ.ČÍSLO
ALMERIA Small 12,5W 846lm 3000K 230V LED IP54 antracit	90x137			**LILX0001**
ALMERIA Medium 23W 1429lm 3000K 230V LED IP54 antracit	145x140			**LILX0002**

Stropní svítidlo série ZELDA LED

LIHGAA02

LIGHAA04

LIHGAA02

LIHGAA02

LIGHAA04

LIGHAA04

Schrack-Info

- Těleso: hliník
- Kryt: PMMA
- Barva: antracit
- Tvar: kruhový / čtvercový
- Vyzařovací charakteristika: přímá
- Stmívání: Ne
- Životnost (L70B50): 25 000 h
- Teplota okolí: -20°C až +40°C
- Instalace: přisazená
- Použití: osvětlení venkovních markýz, pergol, schodišť a stěn

QR kód

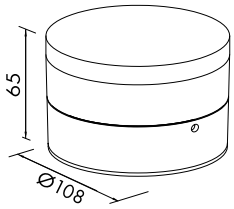

LIHGAA02

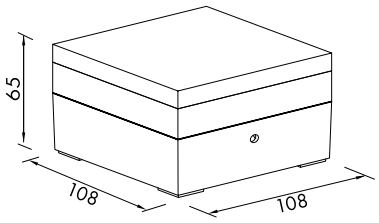

LIHGAA04

[mm]

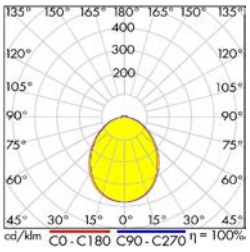

LIHGAA04

CE | 50/60 Hz | 230V | LED | Ra ≥80 | IP54

POPIS	Ø x V (mm)	D x Š x V mm	DOSTUPNOST	STORE	OBJ.ČÍSLO
Zelda LED kruhové Large 12W 740 lm 3000K IP54 antracit	108x65				**LIHGAA02**
Zelda LED čtvercové Large 12W 740 lm 3000K IP54 antracit		108x108x65			**LIHGAA04**

Nástěnné a stropní svítidlo série STELLA E27

LIPB0003

LIPB0003

LIPB0003

LIPB0003

LIPB0003

Schrack-Info

- Těleso: polykarbonát
- Difuzor: opálový polykarbonát
- Barva: bílá
- Tvar: kruhový
- Vyzařovací charakteristika: přímá
- Montáž: stropní a nastěnná
- Použití: schodiště a chodby

QR kód

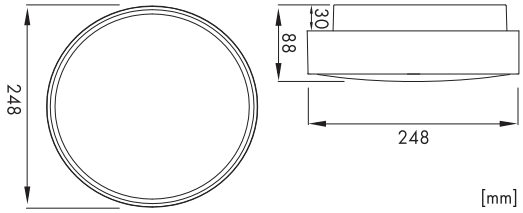

POPIS	Ø x V (mm)	D x Ø v mm	ETS	DOSTUPNOST	STORE	OBJ.ČÍSLO
Svítidlo						
Stella E27 1x25W, IP65, IK10 bílá	248x118					**LIPB0003**
Doporučený světelný zdroj						
RL-A150 17W 840 2452lm 230V E27 300° matná		118x70	D			**LI43820068**
RL-A100 DIM 11W 230V 300° 827 1521lm matná E27 15000h		105x60	E			**LI43920167**
RL-A60 DIM 6,5W 230V 300° 827 806lm matt E27 15000h		105x60	E			**LI43920169**

Nástěnné a stropní svítidlo série LEILA LED

LIPK0006

LIPK0006

Schrack-Info

- Těleso: polykarbonát
- Barva: bílá
- Tvar: kruhový
- Vyzařovací charakteristika: přímá
- Stmívání: Ne
- Životnost: 50 000h (L70B50)
- Teplota okolí: -10°C do +30°C
- Montáž: stropní a nastěnná
- Použití: schodiště a chodby

QR kód

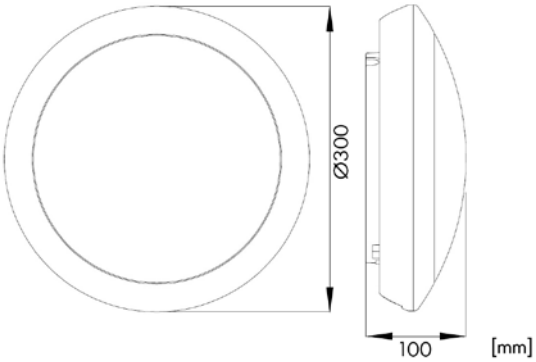

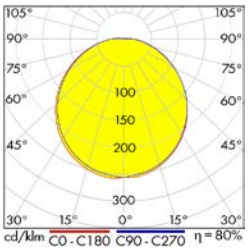

LIPK0006

50/60 Hz | 230V | LED | Ra ≥80 | IP65 | IK10

POPIS	Ø x V (mm)	DOSTUPNOST	STORE	OBJ.ČÍSLO
Leila LED 300 20W 3000/4000K 230V IP65 bílá	300x100			**LIPK0006**

Nástěnné a stropní svítidlo série DEVO LED PRO II AIR

LIVB0022

LIVB0022

LIVB0022

LIVB0022

Schrack-Info

- Těleso: plast vyztužený skelnými vlákny, zvýšená odolnost proti UV záření, dešti a větru
- Kryt: opálové PMMA
- Barva: šedá
- Vnitřní bílý reflektor z ocelového plechu
- Spony z nerezové ocely V2A
- Index podání barev (CRI): ≥80 Barva světla: 4000K
- Stmívání: Ne
- Životnost: 50 000h (L80B10)
- Teplota okololí: -20°C do +45°C
- Montáž: stropní, nástěnná, závěsná
- Použití: venkonví

QR kód

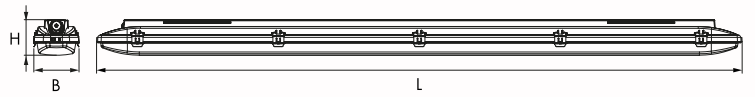

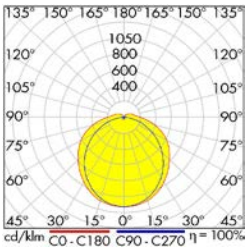

LIVB0022

POPIS	D x Š x V mm	DOSTUPNOST	STORE	OBJ.ČÍSLO
DEVO PRO II AIR 19/23/27/32W DIP přepínač 840 PMMA opál IP66	1174x102x90			**LIVB0022**
DEVO PRO II AIR 25/32/38/44W DIP přepínač 840 PMMA opál IP66	1454x102x90			**LIVB0023**
DEVO PRO II AIR 23/27/32/37W DIP přepínač PMMA opál IP66	1174x102x90			**LIVB0034**
DEVO PRO II AIR 30/37/44/51W DIP přepínač PMMA opál IP66	1454x102x90			**LIVB0035**

Volně stojící a sloupková svítidla

Sloupkové svítidlo série POLIS PRO

LIAG0001

LIAG0001 provedení

LIAG0002

LIAG0002 provedení

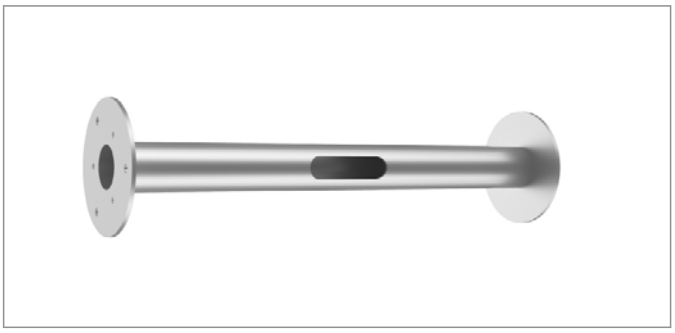

LIAG0005

DIP přepínač - nastavení

Sloupkové svítidlo série POLIS PRO

Schrack-Info

- Těleso: hliník
- Kryt: polykarbonát
- Barva: černá
- Tvar: kruhový
- Výkon:
  - LIAG0001 = 5W/8W/11W/15W, 15W - přednastaveno
  - LIAG0002 = 8W/13W/19W, 25W, 13W - přednastaveno
- Barva světla: 3000K/4000K/5000K nastavitelná přes DIP přepínač, 3000K přednastaveno
- Vyzařovací charakteristika: LIAG0001= asymetrická, LIAG0002 = rotačně symetrická
- Stmívání: Ne
- Životnost: 50 000h (L80B50)
- Teplota okolí: -20°C to +40°C
- Montáž: připevnění k zemi
- Použití: osvětlování chodníků, parků, zahrad a parkovišť
- Poznámka: sloupek se musí objednat zvlášť

QR kód

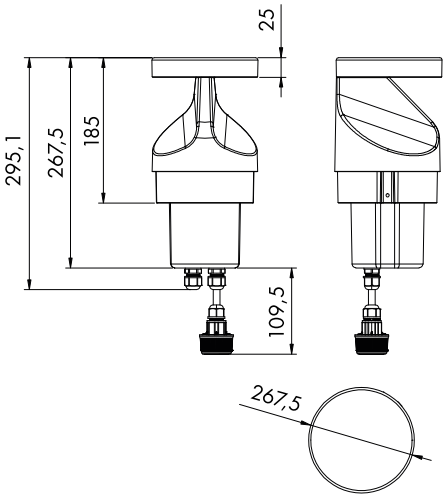

LIAG0001

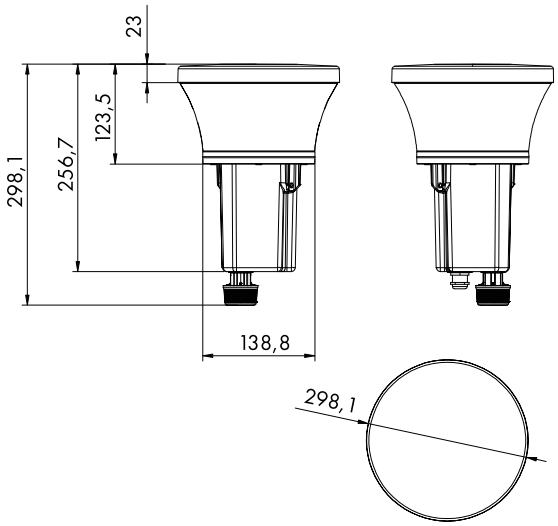

LIAG0002

[mm]

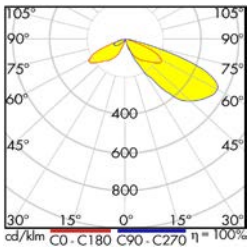

LIAG0001

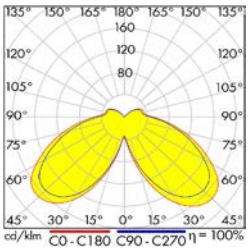

LIAG0002

CE | 50/60 Hz | 230V | LED | Ra ≥80 | IP65

POPIS	Ø x V (mm)	DOSTUPNOST	STORE	OBJ.ČÍSLO
Světelné moduly POLIS PRO				
POLIS PRO 180 max. 15W 3K/4K/5K CCT 230V IP65 černá	135x295			**LIAG0001**
POLIS PRO 360 max. 25W 3K/4K/5K CCT 230V IP65 černá	200x298			**LIAG0002**
Sloupky pro světelné moduly				
POLIS PRO sloupek pro LED modul 855 mm, černá	135x855			**LIAG0003**
POLIS PRO sloupek pro LED modul 356 mm, černá	135x356			**LIAG0004**
Příslušenství				
Polis PRO kotevní jednotka	130x800			**LIAG0005**

Sloupková svítidla série AVENIDA POLE LED

LIG5L01211

LIG5L01211

Schrack-Info

- Těleso: tlakově litý hliník
- Kryt: polykarbonát
- Barva: grafit
- Vyzařovací 360° rotačně symetrická
- Stmívaní: NE
- Životnost (L80B10): 96.000 h
- Teplota okolí: -40°C - +50°C
- Včetně připojovací krabice IP68
- Montáž: na podlahu
- Použití: osvětlení chodníků, parků, veřejných prostranství apod.

QR kód

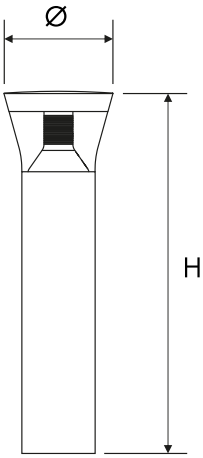

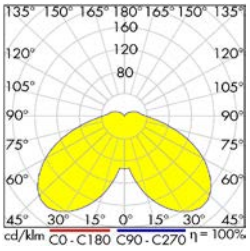

LIG5L01211

CE | 50/60 Hz | 230V | LED | Ra ≥70 | IP66 | IK09

Sloupková svítidla série AVENIDA POLE LED

POPIS	Ø x V (mm)	DOSTUPNOST	STORE	OBJ.ČÍSLO
500 mm				
Avenida Pole LED 7,5W 630lm 3000K Ra≥70 IP66 IK09, grafitová	150x500			LIG5L01211
Avenida Pole LED 7,5W 660lm 4000K Ra≥70 IP66 IK09, grafitová	150x500			LIG5L02211
Avenida Pole LED 10W 865lm 3000K Ra≥70 IP66 IK09, grafitová	150x500			LIG5L03211
Avenida Pole LED 10W 910lm 4000K Ra≥70 IP66 IK09, grafitová	150x500			LIG5L04211
Avenida Pole LED 13,5W 1200lm 3000K Ra≥70 IP66 IK09, grafitová	150x500			LIG5L05211
Avenida Pole LED 13,5W 1260lm 4000K Ra≥70 IP66 IK09, grafitová	150x500			LIG5L06211
1000 mm				
Avenida Pole LED 7,5W 630lm 3000K Ra≥70 IP66 IK09, grafitová	150x1000			LIG5L01221
Avenida Pole LED 7,5W 660lm 4000K Ra≥70 IP66 IK09, grafitová	150x1000			LIG5L02221
Avenida Pole LED 10W 865lm 3000K Ra≥70 IP66 IK09, grafitová	150x1000			LIG5L03221
Avenida Pole LED 10W 910lm 4000K Ra≥70 IP66 IK09, grafitová	150x1000			LIG5L04221
Avenida Pole LED 13,5W 1200lm 3000K Ra≥70 IP66 IK09, grafitová	150x1000			**LIG5L05221**
Avenida Pole LED 13,5W 1260lm 4000K Ra≥70 IP66 IK09, grafitová	150x1000			LIG5L06221
Příslušenství				
Zemní kotevní trn pro sloupkové svítidlo Avenida	140x610			LIG4001093
Zemní základa pro sloupkové svítidlo Avenida	145x505			LIG4001092
Základna do betonu pro sloupkové svítidlo Avenida	102x221			LIG4001109

Sloupkové svítidlo série POLIS LED

LID14765

Schrack-Info

- Těleso: hliník
- Těloso: hliník a polykarbonát
- Barva: antracit
- Vyzařovací charakteristika: 360° rotačně symetrická
- Stmívání: Ne
- Životnost (L70B50): 50 000 h
- Teplota okolí: -20°C až +40°C
- Instalace: na podlahu
- Použití: osvětlení chodníků, parků, zahrad a parkovišť

QR kód

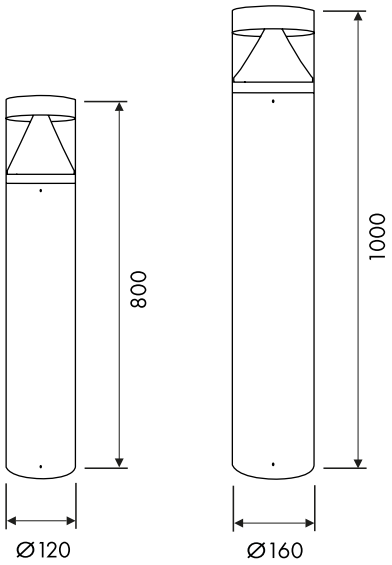

LID14834 LID14766 [mm]

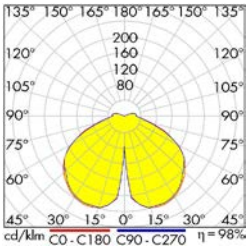

LID14765

CE | 50/60 Hz | 230V | LED | Ra ≥80 | IP65 | IK08

POPIS	Ø x V (mm)	DOSTUPNOST	STORE	OBJ.ČÍSLO
Polis LED 12W, 4000K, 1000lm, Ra 80, IP65, antracit	120x800			**LID14765**
Polis LED 12W, 3000K, 1000lm, Ra 80, IP65, antracit	120x800			**LID14834**
Polis LED 20W, 4000K, 1600lm, Ra 80, IP65, antracit	160x1000			**LID14766**
Polis LED 20W, 3000K, 1600lm,Ra 80, IP65, anthracite	160x1000			LID15355

Sloupková svítidla série MIKA LED

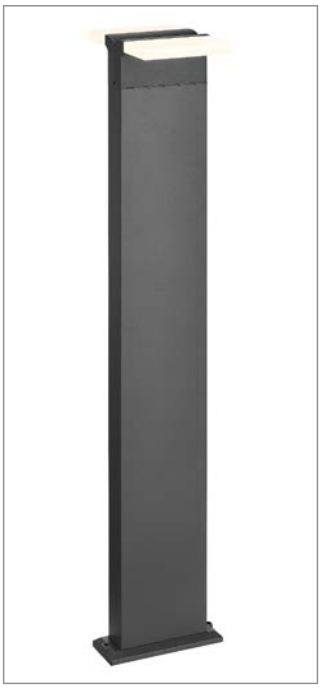
LIHGPA03

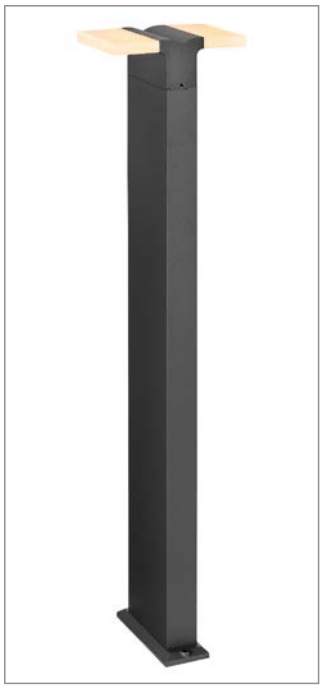
LIHGPA03

LIHGPA03

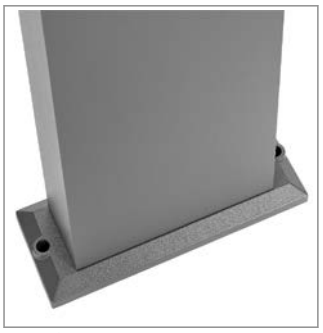
LIHGPA03

LIHGPA03

LIHGPA03

Schrack-Info

- Těleso: hliník
- Těloso: hliník a PMMA
- Barva: antracit
- Vyzařovací chatrakteristika: jednostranná či dvoustranná
- Stmívání: Ne
- Životnost (L70B50): 25 000 h
- Teplota okolí: -20°C až +40°C
- Instalace: na podlahu
- Použití: osvětlení chodníků, parků, zahrad a parkovišť

QR kód

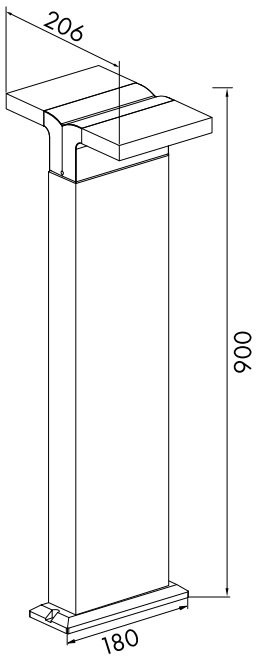

LIHGPA03 [mm]

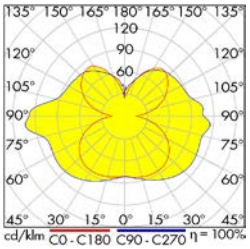

LIHGPA03

POPIS	D x Š x V mm	DOSTUPNOST	STORE	OBJ.ČÍSLO
Mika LED double sloupkové 900 20W 1200lm 3000K IP54 antracit	180x206x900			**LIHGPA03**

Bodová a reflektorová svítidla

LED zemní reflektor ZAMORA LED

LILX0010

LILX0011

LILX0010

LILX0010

LILX0011

LILX0011

Schrack-Info

- Těleso: hliník
- Kotevní trn: plast
- Barva: antracit
- Tvar: kruhový
- Vyzařovací charakteristika: rotačně symetrická
  - LILX0011 s možností úpravy vazařovacího úhlu (ZOOM)
- Stmívání: Ne
- Životnost: 30 000h (L70B50)
- Teplota okolí: -20°C do +40°C
- Montáž: zemní na kotevní trn, dodáváno s 30 cm přívodním kabelem
- Použití: zahrady, cesty na zahradách, osvětlení budov

LED zemní reflektor ZAMORA LED

QR kód

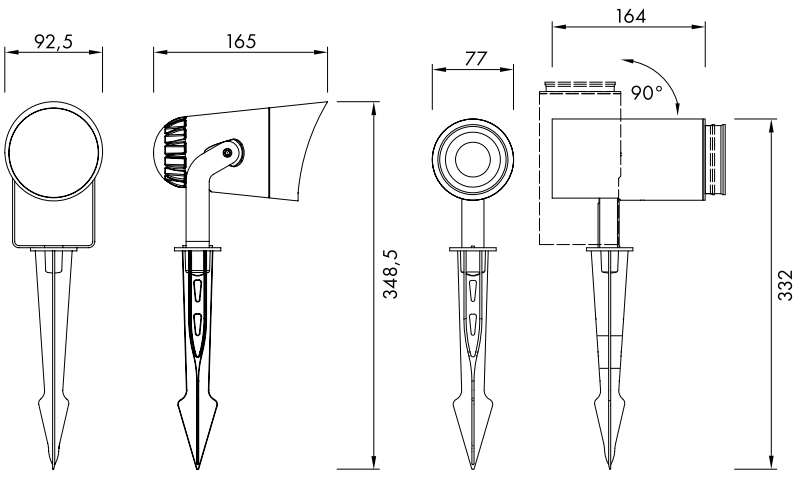

LILX0010 LILX0011 [mm]

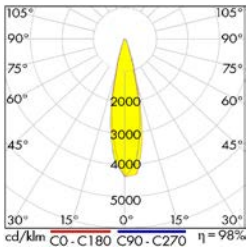

LILX0010

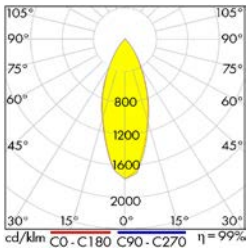

LILX0011

POPIS	Ø x V (mm)	DOSTUPNOST	STORE	OBJ.ČÍSLO
ZAMORA 12,5W 864lm 3000K 230V LED IP65 antracit	92x348			**LILX0010**
ZAMORA 8,6W 636lm 3000K 230V LED IP54 antracit	77x332			**LILX0011**

LED zemní reflektor ZAMORA GU10

LILX0012

LILX0013

LILX0012

LILX0012

LILX0013

LILX0013

Schrack-Info

- Těleso: hliník
- Kotevní trn: plast
- Barva: antracit
- Tvar: kruhový
- Vyzařovací charakteristika: rotačně symetrická
- Montáž: zemní na kotevní trn, dodáváno s 30 cm přívodním kabelem
- Použití: zahrady, cesty na zahradách, osvětlení budov

LED zemní reflektor ZAMORA GU10

QR kód

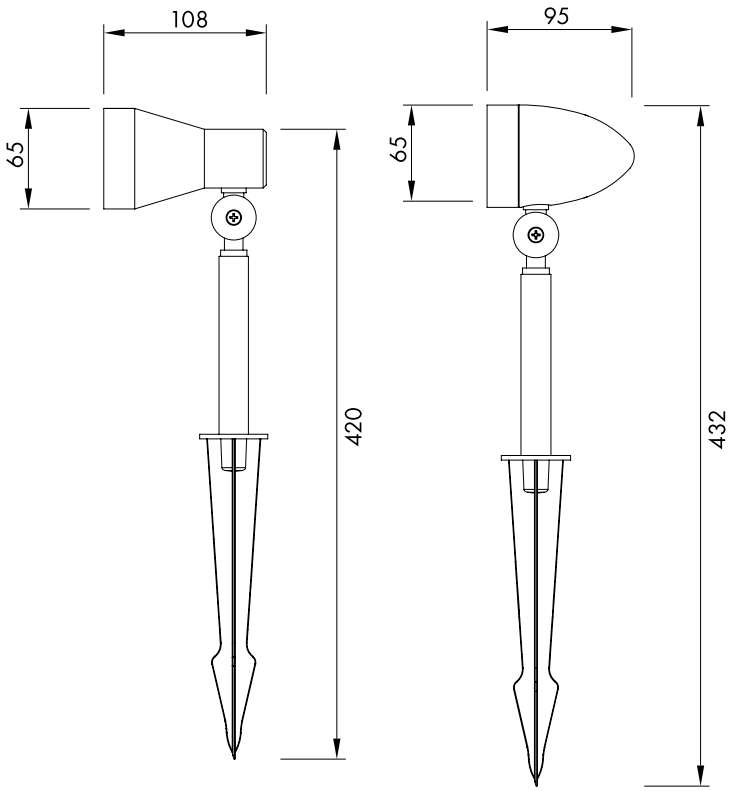

LILX0012 LILX0013 [mm]

POPIS	Ø x V (mm)	ETS	DOSTUPNOST	STORE	OBJ.ČÍSLO
LED zemní reflektor ZAMORA GU10					
ZAMORA GU10 I 3000K 230V LED IP54 antracit	65x432				**LILX0012**
ZAMORA GU10 II 3000K 230V LED IP54 antracit	65x420				**LILX0013**
Světelné zdroje					
RL-PAR16 50 DIM 4,5W 230V 36° 930 350lm 720cd GU10 25000h		F			**LI43920156**
RL-PAR16 50 4,3W 830 350lm 230V GU10 36°		F			**LI43820070**

LED reflektor série CAPRI LED Basic

LITP0040

LITP0044

LITP0040

LITP0040

LITP0040

LITP0040

Schrack-Info

Schrack-Info

- Těleso: tlakově litý hliník
- Kryt:
- Barva: černá
- Optika: čočky pouze u asymetrické vyzařovací charakteristiky
- Vyzařovací charakteristika: symetrická nebo asymetrická
- Stmívaní: NE
- Životnost (L70B50): 50.000 h
- Napájecí napětí 230VAC, možnost několikahodinového provoz (až 10h) při 170-300VDC
- Teplota okolí: -35°C - +40°C
- Včetně připojovací krabice IP68
- Montáž: zemní či nástěnná s nastavitelným držákem
- Použití: osvětlení průmyslových staveb, skladů, parkovišť a fasád

QR kód

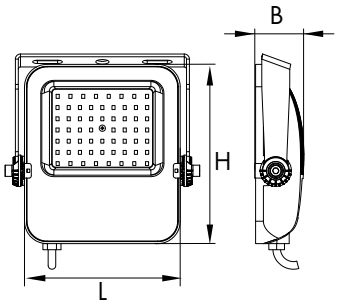

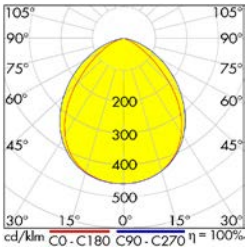

LITP0034

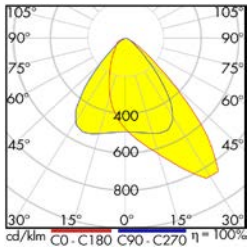

LITP0045

CE | 50/60 Hz | 230V | LED | IP65 | IK07 | Ra ≥80

LED reflektor série CAPRI LED Basic

POPIS	D x Š x V mm	DOSTUPNOST	STORE	OBJ.ČÍSLO
Symetrická charakteristika				
Capri Basic 10W 1200lm 4000K symetrická ch. IP65, černá	90x31x100			**LITP0034**
Capri Basic 10W 1200lm 3000K symetrická ch. IP65, černá	90x31x100			**LITP0035**
Capri Basic 30W 3600lm 4000K symetrická ch. IP65, černá	110x34x125			**LITP0036**
Capri Basic 30W 3600lm 3000K symetrická ch. IP65, černá	110x34x125			**LITP0037**
Capri Basic 50W 6000lm 4000K symetrická ch. IP65, černá	139x44x160			**LITP0038**
Capri Basic 50W 6000lm 3000K symetrická ch. IP65, černá	139x44x160			**LITP0039**
CAPRI LED Basic 70W 8400lm 3000K symetrická ch. IP65 černá	194x48x220			**LITP0079**
CAPRI LED Basic 70W 8400lm 4000K symetrická ch. IP65 černá	194x48x220			**LITP0075**
CAPRI LED Basic 100W 12000lm 3000K symetrická ch. IP65 černá	235x60x265			**LITP0071**
Capri Basic 100W 12000lm 4000K symetrická ch. IP65, černá	235x60x265			**LITP0040**
CAPRI LED Basic 150W 18000lm 3000K symetrická ch. IP65 černá	260x60x300			**LITP0081**
CAPRI LED Basic 150W 18000lm 4000K symetrická ch. IP65 černá	260x60x300			**LITP0077**
CAPRI LED Basic 200W 22000lm 3000K symetrická ch. IP65 černá	310x60x360			**LITP0072**
Capri Basic 200W 22000lm 4000K symetrická ch. IP65 černá	310x60x360			**LITP0041**
Asymetrická charkateristika				
Capri Basic 50W 5500lm 3000K asymetrická ch. IP65, černá	139x44x160			**LITP0042**
Capri Basic 50W 5500lm 4000K asymetrická ch. IP65, černá	139x44x160			**LITP0043**
CAPRI LED Basic 70W 7700lm 3000K asymetrická ch. IP65 černá	194x48x220			**LITP0080**
CAPRI LED Basic 70W 7700lm 4000K asymetrická ch. IP65 černá	194x48x220			**LITP0076**
Capri Basic 100W 11000lm 3000K asymetrická ch. IP65, černá	235x60x265			**LITP0073**
Capri Basic 100W 11000lm 4000K asymetrická ch. IP65, černá	235x60x265			**LITP0044**
CAPRI LED Basic 150W 16500lm 3000K asymetrická ch. IP65 čern	260x60x300			**LITP0082**
CAPRI LED Basic 150W 16500lm 4000K asymetrická ch. IP65 čern	260x60x300			**LITP0078**
CAPRI LED Basic 200W 22000lm 3000K asymetrická ch. IP65 čern	310x60x360			**LITP0074**
Capri Basic 200W 22000lm 4000K asymetrická ch. IP65, černá	310x60x360			**LITP0045**

LED reflektor série CAPRI LED Basic sensor

LITP0067

LITP0069

LITP0069

LITP0069

LITP0069

LITP0069

Schrack-Info

- Těleso: tlakově litý hliník
- Kryt: tvrzené sklo
- Barva: černá
- Vyzařovací charakteristika: přímá symetrická
- Stmívání: Ne
- Životnost: 50 000h (L70B50)
- Teplota okolí: -35°C do +40°C
- Včetně přípojné krabice IP68 se svorkovnicí pro vodiče o průměru 1,5 - 8 mm
- Montáž: nástěnná přes nastavitelný výložník
- Použití: vjezdy, vchody a osvětlení fasád

QR kód

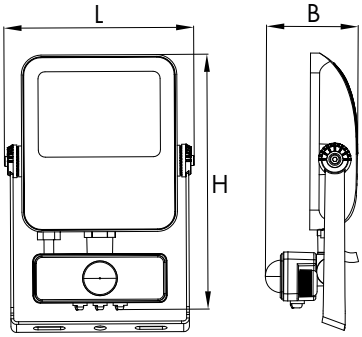

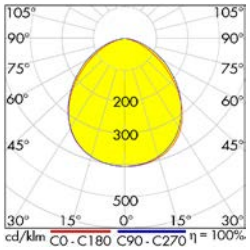

LITP0070

CE | 50/60 Hz | 230V | LED | IP65 | IK07 | Ra ≥80

LED reflektor série CAPRI LED Basic sensor

POPIS	D x Š x V mm	DOSTUPNOST	STORE	OBJ.ČÍSLO
CAPRI LED Basic 30W, 3300lm, 4000K, sensor, IP65, černá	134x65x180			**LITP0067**
CAPRI LED Basic 30W, 3300lm, 3000K, sensor, IP65, černá	134x65x180			**LITP0068**
CAPRI LED Basic 50W, 5500lm, 4000K, sensor, IP65, černá	174x70x216			**LITP0069**
CAPRI LED Basic 50W, 5500lm, 4000K, sensor, IP65, černá	174x70x216			**LITP0070**

LED reflektor FORCA symetrická charakteristika

LIG5L01112

LIG5L01132

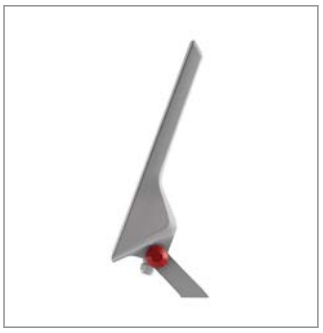

LIG5L01132

Schrack-Info

- Těleso: tlakově litý hliník
- Kryt: tvrzené sklo
- Barva: šedá
- Optika: čočky
- Vyzařovací charakteristika: symetrická
- Stmívání: Ne
- Životnost (L80B10): 100 000 h
- Teplota okolí: -40°C až +35°C
- Instalace: na podlahu či stěnu s nastavitelným držákem pro uchycení
- Elektrické připojení pomocí Easy Connector(součást balení)
- Použití: osvětlení průmyslových staveb, skladů, parkovišť a fasád

QR kód

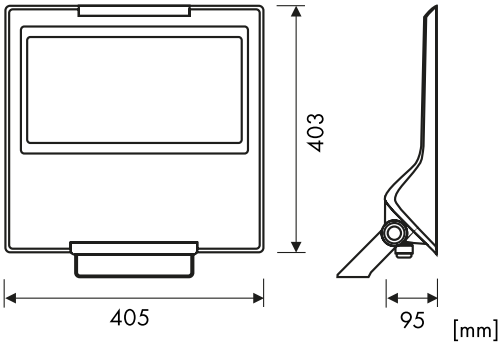

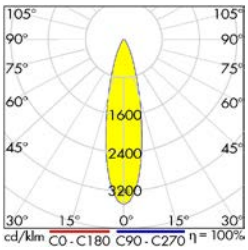

LIG5L01112 (25°)

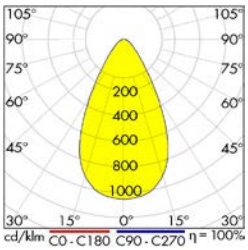

LIG5L01122 (50°)

POPIS	D x Š x V mm	DOSTUPNOST	STORE	OBJ.ČÍSLO
Vyzařovací úhel 25°				
FORCA LED 155W 20250lm 3000K IP65 25° symetrická charakteristika, šedá	403x405x95			LIG5L11112
FORCA LED 158W 20250lm 4000K IP65 25° symetrická charakteristika, šedá	403x405x95			LIG5L01112
Vyzařovací úhel 50°				
FORCA LED 155W 19700lm 3000K IP65 50° symetrická charakteristika, šedá	403x405x95			**LIG5L11122**
FORCA LED 158W 19700lm 4000K IP65 50° symetrická charakteristika, šedá	403x405x95			**LIG5L01122**

LED reflektor FORCA asymetrická charakteristika

LIG5L01132

LIG5L01132

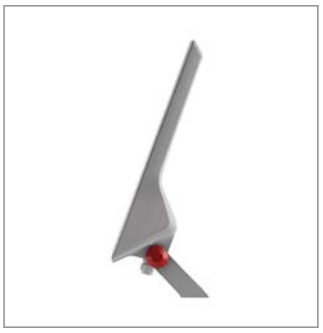

LIG5L01132

Schrack-Info

- Těleso: tlakově litý hliník
- Kryt: tvrzené sklo
- Barva: šedá
- Optika: čočky
- Vyzařovací charakteristika: asymetrická
- Stmívání: Ne
- Životnost (L80B10): 100 000 h
- Teplota okolí: -40°C až +35°C
- Instalace: na podlahu či stěnu s nastavitelným držákem pro uchycení
- Elektrické připojení pomocí Easy Connector(součást balení)
- Použití: osvětlení průmyslových staveb, skladů, parkovišť a fasád

QR kód

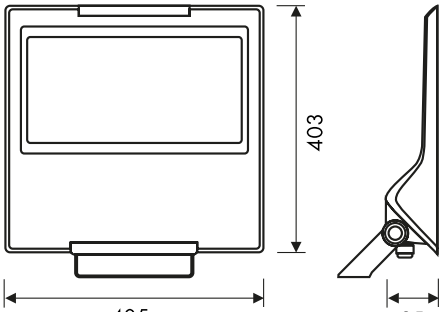

[mm]

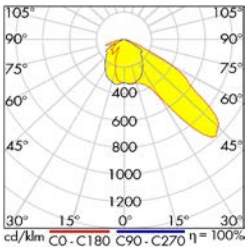

LIG5L01132 (úzká asymetrická vyzařovací charakteristika)

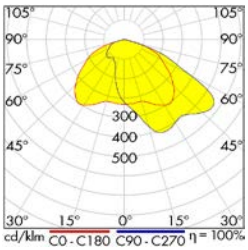

LIG5L01142 (široká asymetrická vyzařovací charakteristika)

POPIS	D x Š x V mm	DOSTUPNOST	STORE	OBJ.ČÍSLO
Úzká asymetrická vyzařovací charakteristika				
FORCA LED 155W 19350lm 3000K IP65, úzká asymetrická charakteristika, šedá	403x405x95			LIG5L11132
FORCA LED 158W 20300lm 4000K IP65, úzká asymetrická charakteristika, šedá	403x405x95			LIG5L01132
Široká asymetrická vyzařovací charakteristika				
FORCA LED 155W 19100lm 3000K IP65 široká asymetrická charakteristika, šedá	403x405x95			**LIG5L11142**
FORCA LED 155W 20050lm 4000K IP65, široká asymetrická charakteristika, šedá	403x405x95			**LIG5L01142**

LED reflektor FORCA MINI symetrická charakteristika

LIG5L01111

LIG5L01131

LIG5L01131

LIG5L01131

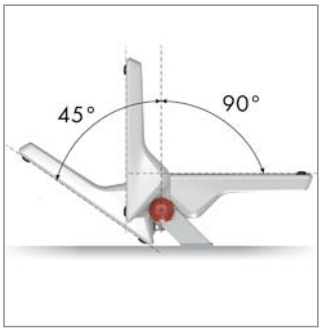

LIG5L01131

Schrack-Info

- Těleso: tlakově litý hliník
- Kryt: tvrzené sklo
- Barva: šedá
- Optika: čočky
- Vyzařovací charakteristika: symetrická
- Stmívání: Ne
- Životnost (L80B10): 100 000 h
- Teplota okolí: -40°C až +35°C
- Na vyžádání: stmívatelné DALI, 1-10V
- Instalace: na podlahu či stěnu s nastavitelným držákem
- Elektrické připojení: max. 3 x 2,5 mm²
- Použití: osvětlení průmyslových staveb, skladů, parkovišť a fasád

QR kód

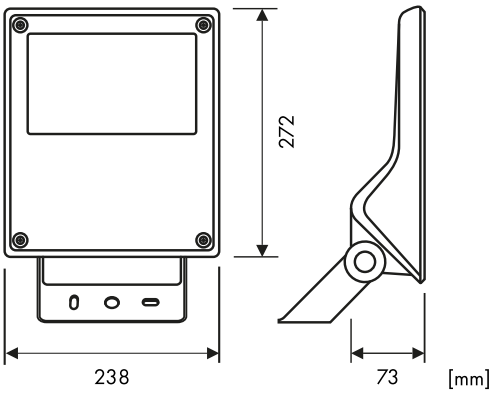

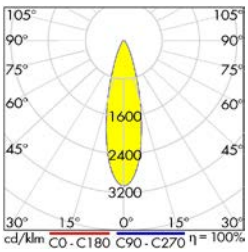

LIG5L01111 (25°)

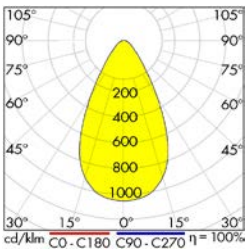

LIG5L01121 (50°)

LED reflektor FORCA MINI symetrická charakteristika

POPIS	D x Š x V mm	DOSTUPNOST	STORE	OBJ.ČÍSLO
Vyzařovací úhel 25°				
FORCA LED Mini 25W 3300lm 4000K IP65, 25° symetrická charakteristika, šedá	272x238x73			LIG5L01111
FORCA LED Mini 45W 5500lm 4000K IP65, 25° symetrická charakteristika, šedá	272x238x73			LIG5L04111
FORCA LED Mini 54W 6450lm 4000K IP65, 25° symmetrická charakteristika, šedá	272x238x73			LIG5L07111
FORCA LED Mini 70W 7700lm 4000K IP65, 25° symetrická charakteristika, šedá	272x238x73			LIG5L10111
FORCA LED Mini 70W 7700lm 5700K IP65, 25° symetrická charakteristika, šedá	272x238x73			LIG5L11111
FORCA LED Mini 25W 3300lm 3000K IP65 25° symetrická charakteristika, šedá	272x238x73			LIG5L25111
FORCA LED Mini 44W 5500lm 3000K IP65 25° symetrická charakteristika, šedá	272x238x73			LIG5L26111
FORCA LED Mini 54W 6450lm 3000K IP65 25° symetrická charakteristika, šedá	272x238x73			LIG5L27111
FORCA LED Mini 67W 7700lm 3000K IP65 25° symetrická charakteristika, šedá	272x238x73			LIG5L28111
Vyzařovací úhel 50°				
FORCA LED Mini 25W 3200lm 4000K IP65, 50° symetrická charakteristika, šedá	272x238x73			LIG5L01121
FORCA LED Mini 45W 5300lm 4000K IP65, 50° symetrická charakteristika, šedá	272x238x73			LIG5L04121
FORCA LED Mini 54W 6200lm 4000K IP65, 50° symetrická charakteristika, šedá	272x238x73			LIG5L07121
FORCA LED Mini 70W 7250lm 4000K IP65, 50° symetrická charakteristika, šedá	272x238x73			LIG5L10121
FORCA LED Mini 25W 3200lm 3000K IP65 50° symetrická charakteristika, šedá	272x238x73			LIG5L25121
FORCA LED Mini 44W 5300lm 3000K IP65 50° symetrická charakteristika, šedá	272x238x73			LIG5L26121
FORCA LED Mini 54W 6200lm 3000K IP65 50° symetrická charakteristika, šedá	272x238x73			LIG5L27121
FORCA LED Mini 67W 7400lm 3000K IP65 50° symetrická charakteristika, šedá	272x238x73			LIG5L28121

LED reflektor FORCA MINI asymetrická charakteristika

LIG5L01131

LIG5L01131

LIG5L01131

LIG5L01131

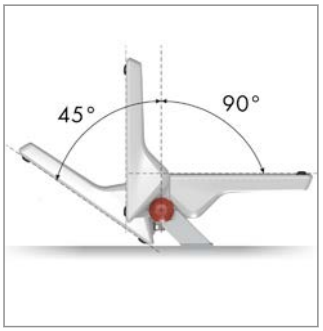

LIG5L01131

Schrack-Info

- Těleso: tlakově litý hliník
- Kryt: tvrzené sklo
- Barva: šedá
- Optika: čočky
- Vyzařovací charakteristika: asymetrická
- Stmívání: Ne
- Životnost (L80B10): 100 000 h
- Teplota okolí: -40°C až +35°C
- Na vyžádání: stmívatelné DALI, 1-10V
- Instalace: na podlahu či stěnu s nastavitelným držákem pro uchycení
- Elektrické připojení: max. 3 x 2,5 mm²
- Použití: osvětlení průmyslových staveb, skladů, parkovišť a fasád

QR kód

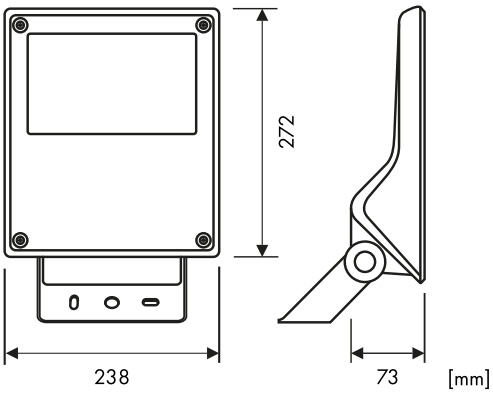

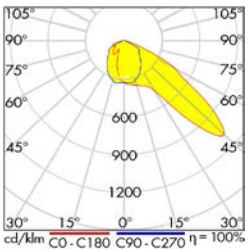

LIG5L01131 (úzká asymetrická vyzařovací charakteristika)

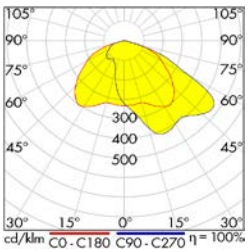

LIG5L01141 (široká asymetrická vyzařovací charakteristika)

LED reflektor FORCA MINI asymetrická charakteristika

POPIS	D x Š x V mm	DOSTUPNOST	STORE	OBJ.ČÍSLO
Úzká asymetrická vyzařovací charakteristika				
FORCA LED Mini 25W 3100lm 4000K IP65, úzká asymetrická charakteristika, šedá	272x238x73			LIG5L01131
FORCA LED Mini 45W 5100lm 4000K IP65, úzká asymetrická charakteristika, šedá	272x238x73			LIG5L04131
FORCA LED Mini 54W 5950lm 4000K IP65, úzká asymetrická charakteristika, šedá	272x238x73			LIG5L07131
FORCA LED Mini 70W 7150lm 4000K IP65, úzká asymetrická charakteristika, šedá	272x238x73			LIG5L10131
FORCA LED Mini 25W 3100lm 3000K IP65, úzká asymetrická charakteristika, šedá	272x238x73			LIG5L25131
FORCA LED Mini 44W 5100lm 3000K IP65, úzká asymetrická charakteristika, šedá	272x238x73			LIG5L26131
FORCA LED Mini 54W 5950lm 3000K IP65, úzká asymetrická charakteristika, šedá	272x238x73			LIG5L27131
FORCA LED Mini 67W 7150lm 3000K IP65, úzká asymetrická charakteristika, šedá	272x238x73			LIG5L28131
Široká asymetrická vyzařovací charakteristika				
FORCA LED Mini 25W 2950lm 4000K IP65, široká asymetrická charakteristika, šedá	272x238x73			LIG5L01141
FORCA LED Mini 45W 4900lm 4000K IP65, široká asymetrická charakteristika, šedá	272x238x73			LIG5L04141
FORCA LED Mini 54W 5700lm 4000K IP65, široká asymetrická charakteristika, šedá	272x238x73			**LIG5L07141**
FORCA LED Mini 70W 6800lm 4000K IP65, široká asymetrická charakteristika, šedá	272x238x73			**LIG5L10141**
FORCA LED Mini 25W 2950lm 3000K IP65, široká asymetrická charakteristika, šedá	272x238x73			LIG5L25141
FORCA LED Mini 44W 4900lm 3000K IP65, široká asymetrická charakteristika, šedá	272x238x73			LIG5L26141
FORCA LED Mini 54W 5700lm 3000K IP65, široká asymetrická charakteristika, šedá	272x238x73			**LIG5L27141**
FORCA LED Mini 67W 6800lm 3000K IP65, široká asymetrická charakteristika, šedá	272x238x73			**LIG5L28141**

Svítidla pro veřejné osvětlení

Stožárové svítidlo série RUBINO

LIGL132061

LIGL132061

LIGL132061

Schrack-Info

- Těleso: tlakově litý hliník se speciální antikorozní povrchovou úpravou
- Barva: RAL7035 šedá
- Stmívání: Ne
- Životnost (L80B10): 100 000 h
- Teplota okolí: -40°C až +55°C
- Přepěťová ochrana: 6 kV
- Hmotnost: 6,8 kg
- Na vyžádání: stmívatelné DALI, 1-10V, senzor soumraku, optika pro osvětlení ulic, pěších zón a parků
- Instalace: vrcholová na stožár o vrcholovém průměru 60 mm (s volitelným adaptérem LIG517817 na stožár o vrcholovém průměru 76 mm), nástěnná s nástěnou konzolí LIG1517818)
- Použití: osvětlení příjezdových cest, parkovišť, venkovních ploch
- Poznámka: stožár není součástí svítidla, je k dispozici na vyžádání

QR kód

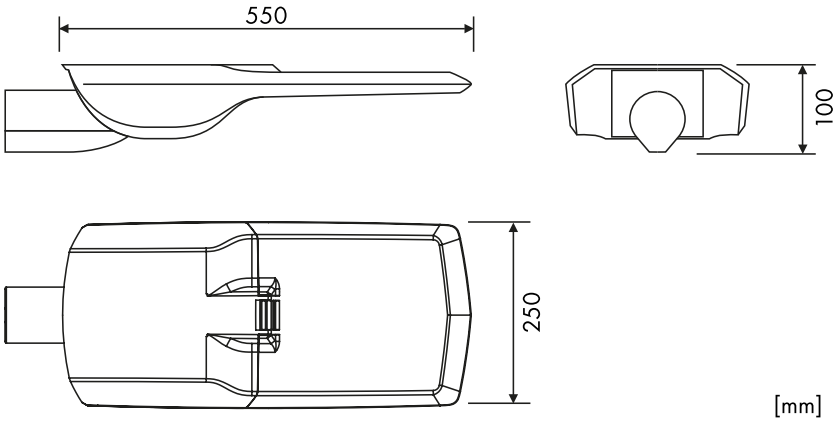

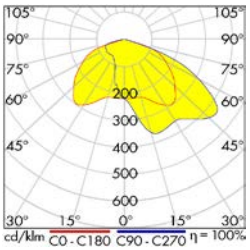

LIGL012061

CE | 50/60 Hz | 230V | LED | Ra ≥70 | IP66 | IK09

Stožárové svítidlo série RUBINO

POPIS	D x Š x V mm	Ø x V (mm)	DOSTUPNOST	STORE	OBJ.ČÍSLO
Svítidla s asymetrickou vyzařovací charakteristikou					
RUBINO LED 28W 3150lm 4000K IP66 třída izolace II, šedá	550x250x100				**LIGL012061**
RUBINO LED 36W 4150lm 4000K IP66 třída izolace II, šedá	550x250x100				**LIGL132061**
RUBINO LED 56W 6200lm 4000K IP66 třída izolace II, šedá	550x250x100				**LIGL042061**
RUBINO LED 82W 9700lm 4000K IP66 třída izolace II, šedá	550x250x100				**LIGL072061**
RUBINO LED 102 W 13350lm 4000K IP66 třída izolace II, šedá	550x250x100				**LIGL102061**
RUBINO LED 27W 3200lm 3000K IP66 třída izolace II, šedá	550x250x100				**LIGL422061**
RUBINO LED 36W 4200lm 3000K IP66 třída izolace II, šedá	550x250x100				**LIGL432061**
RUBINO LED 53W 6250lm 3000K IP66 třída izolace II, šedá	550x250x100				**LIGL442061**
RUBINO LED 80W 9750lm 3000K IP66 třída izolace II, šedá	550x250x100				**LIGL452061**
RUBINO LED 102W 12850lm 3000K IP66 třída izolace II, šedá	550x250x100				**LIGL462061**
Příslušenství					
RUBINO LED adaptér 60-76 mm, šedý		80x150			**LIG1517817**
RUBINO LED nástěnný výložník 60 mm, šedý		80x150			**LIG1517818**

Stožárové svítidlo série TRAFFIK R LED

LIGL012051

LIGL032051

Schrack-Info

- Těleso: tlakově litý hliník se speciální antikorozní povrchovou úpravou
- Barva: šedá
- Kryt: tvrzené sklo
- Vyzařovací charakteristika: vyzařování vhodná pro osvětlení parků či zahrad
- Životnost (L75B10): 100 000 h
- Teplota okolí: -40°C až +55°C
- Přepěťová ochrana: 6 kV
- Svítidlo je dodáváno s 80 cm připojovacím kabelem
- Na vyžádání: stmívatelné DALI, 1-10V, senzor soumraku, optika pro osvětlení ulic, pěších zón a parků
- Instalace: vrcholová na stožár o průměru 48/60 mm
- Použití: osvětlení příjezdových cest, parkovišť, venkovních ploch
- Poznámka: stožár není součástí svítidla, je k dispozici na vyžádání

QR kód

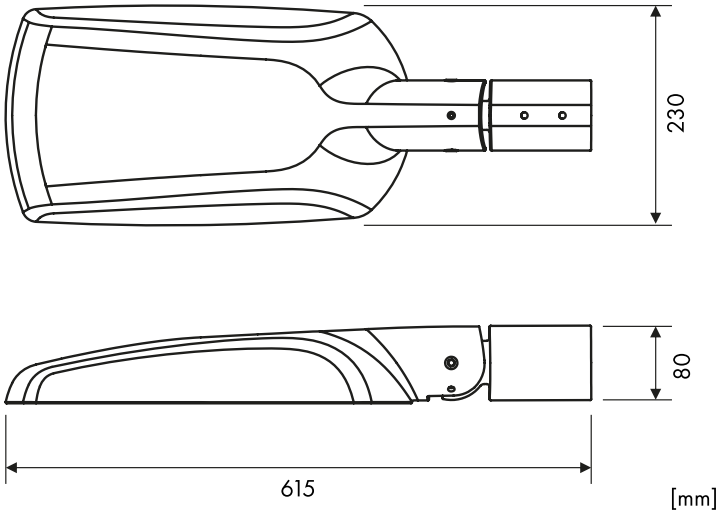

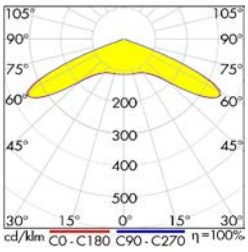

LIGL012051

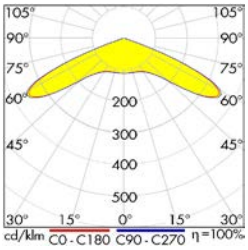

LIGL042051

CE | 50/60 Hz | 230V | LED | Ra ≥70 | IP66 | IK09

Stožárové svítidlo série TRAFFIK R LED

POPIS	D x Š x V mm	DOSTUPNOST	STORE	OBJ.ČÍSLO
TRAFFIK R LED 19W 2350lm 4000K IP66 třída izolace II, šedá	615x230x80			LIGL012051
TRAFFIK R LED 36W 4650lm 4000K IP66 třída izolace II, šedá	615x230x80			LIGL022051
TRAFFIK R LED 53W 6900lm 4000K IP66 třída izolace II, šedá	615x230x80			LIGL032051
TRAFFIK R LED 69W 8950lm 4000K IP66 třída izolace II, šedá	615x230x80			LIGL042051
TRAFFIK R LED 19W 2250lm 3000K IP66 třída izolace II, šedá	615x230x80			**LIGL052051**
TRAFFIK R LED 36W 4400lm 3000K IP66 třída izolace II, šedá	615x230x80			LIGL062051
TRAFFIK R LED 53W 6550lm 3000K IP66 třída izolace II, šedá	615x230x80			**LIGL072051**
TRAFFIK R LED 69W 8500lm 3000K IP66 třída izolace II, šedá	615x230x80			LIGL082051

Dekorativní LED svítidlo série AVENIDA s čočkami

LIG2504231

LIG5508231

Schrack-Info

- Těleso: tlakově litý hliník se speciální antikorozní povrchovou úpravou
- Barva: šedá nebo grafit
- Kryt: Polykarbonát
- Vyzařovací charakteristika: 360°
- Životnost (L80B10): 100 000 h
- Teplota okolí: -40°C až +55°C
- Přepěťová ochrana: 6 kV
- Hmotnost: 4,4 kg
- Na vyžádání: stmívatelné DALI, 1-10V, senzor soumraku, optika pro osvětlení ulic, pěších zón a parků
- Instalacen: na stožár o vrcholovém průměru 48/60/76 mm
- Použití: osvětlení příjezdových cest, parkovišť, venkovních ploch, parků
- Poznámka: stožár není součástí svítidla, je k dispozici na vyžádání

QR kód

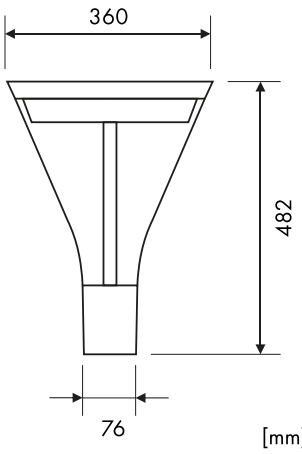

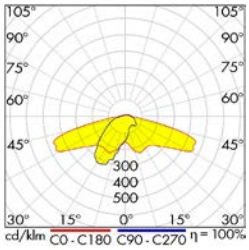

LIG2504231

Dekorativní LED svítidlo série AVENIDA s čočkami

POPIS	Ø x V (mm)	DOSTUPNOST	STORE	OBJ.ČÍSLO
AVENIDA pro pěší zóny				
Avenida LED 25W 3000lm, 3000K, Ra≥70, IP66, asymetrická charakteristika, grafit	360x482			**LIG5504211**
Avenida LED 25W 3200lm, 4000K, Ra≥70, IP66, asymetrická charakteristika, grafit	360x482			LIG5505211
Avenida LED 25W 3000lm, 3000K, Ra≥70, IP66, asymetrická charakteristika, šedá	360x482			LIG2504211
Avenida LED 25W 3200lm, 4000K, Ra≥70, IP66, asymetrická charakteristika, šedá	360x482			LIG2505211
AVENIDA pro parky a parkoviště				
Avenida LED 25W 3000lm 3000K, Ra≥70, IP66, rotačně symetrická charakteristika, grafit	360x482			LIG5504231
Avenida LED 25W 3200lm, 4000K, Ra≥70, IP66, rotačně symetrická charakteristika, grafit	360x482			LIG5505231
Avenida LED 35W 4200lm, 4000K, Ra≥70, IP66, rotačně symetrická charakteristika, grafit	360x482			**LIG5508231**
Avenida LED 25W 3000lm, 3000K, Ra≥70, IP66, rotačně symetrická charakteristika, šedá	360x482			LIG2504231
Avenida LED 25W 3200lm, 4000K, Ra≥70, IP66, rotačně symetrická charakteristika, šedá	360x482			LIG2505231
Avenida LED 35W 4200lm, 4000K, Ra≥70, IP66, rotačně symetrická charakteristika, šedá	360x482			LIG2508231
Avenida LED 35W 4600lm, 4000K, Ra≥70, IP66, rotačně symetrická charakteristika, grafit	360x482			LIG5112071
Avenida LED 49W 6350lm, 4000K, Ra≥70, IP66, rotačně symetrická charakteristika, grafit	360x482			LIG5142071
Avenida LED 35W 4000lm 3000K, Ra≥70, IP66, rotačně symetrická charakteristika, grafit	360x482			LIGL072031
Avenida LED 49W 6050lm 3000K, Ra≥70, IP66, rotačně symetrická charakteristika, grafit	360x482			LIGL132071
Příslušenství pro AVENIDA				
Výplň pro sloupy o průměru 60mm pro sv. PARC II, černá	86x70			**LIG7500982**
Výplň pro sloupy o průměru 60mm pro sv. PARC II, šeda	86x70			**LIG7200966**

Dekorativní LED svítidla série AVENIDA s opálovým krytem

LIG5042011

Schrack-Info

Schrack-Info

- Těleso: tlakově lity hliník s antikorozní povrchovou úpravou
- Barva: šedá nebo grafit
- Kryt: čirý a opálový polykarbonát
- Vyzařovací charakteristika: 360°
- Životnost (L80B10): 100 000 h
- Teplota okolí: -40°C až +55°C
- Přepěťová ochrana: 6 kV
- Hmotnost: 4,4 kg
- Na vyžádání: stmivatelné DALI, 1-10V, senzor soumraku, optika pro osvětleni ulic, pěších zón a parků
- Instalace: na stožár o vrcholovém průměru 48/60/76 mm
- Použiti: osvětleni příjezdovych cest, parkovišť, venkovních ploch a parků
- Poznámka: stožár není součástí svítidla, je k dispozici na vyžádáni

QR kód

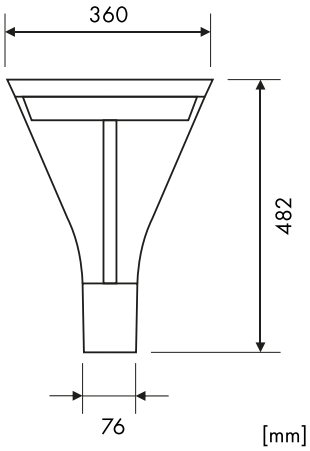

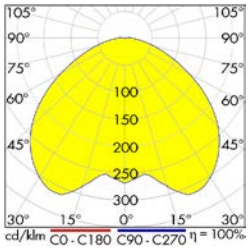

LIG5042011

POPIS	Ø x V (mm)	DOSTUPNOST	STORE	OBJ.ČÍSLO
AVENIDA pro pěší zóny				
Avenida LED 32W 3350lm, 3000K, Ra≥80, IP66, rotačně symetrická charakteristika, grafit	360x482			LIG5042011
Avenida LED 32W 3500lm, 4000K, Ra≥80, IP66, rotačně symetrická charakteristika, grafit	360x482			LIG5052011
Avenida LED 40W 4250lm, 3000K, Ra≥80, IP66, rotačně symetrická charakteristika, grafit	360x482			**LIG5072011**
Avenida LED 40W 4400lm, 4000K, Ra≥80, IP66, rotačně symetrická charakteristika, grafit	360x482			LIG5082011
Příslušenství pro AVENIDA				
Výplň pro sloupy o průměru 60mm pro sv. PARC II, černá	86x70			**LIG7500982**
Výplň pro sloupy o průměru 60mm pro sv. PARC II, šeda	86x70			**LIG7200966**

Stožárové svorkovnice

LIJOR94650

Schrack-Info

- Pro montáž do stožárů veřejného osvětlení
- Požadovaná min. velikost stožárových dveří 70 x 240 mm
- Vnitřní průměr stožáru min. 84 mm
- 2 ks pojistkový spodek D01 - E14 se šroubovací hlavicí E14
- 5 ks plášťové svorky
- Lištové rozvory (mosazné lišty, poniklované)
- Plně izolované svorky PE a N
- Mechanicky odolné provedení
- Transparentní víko se zaklapávacím uzávěrem
- Ochrana proti dotyku dle BGV A3 a platných ČSN EN norem
- Dva vývody na svítidlo včetně průchodky
- Dvě svítidla lze připojit na připojovací vedení volitelně, tak i paralelně s lištou vstupního kabelu.
- Hmotnost: 0,5 kg
- Teplota okolí: -35°C - +60°C

QR kód

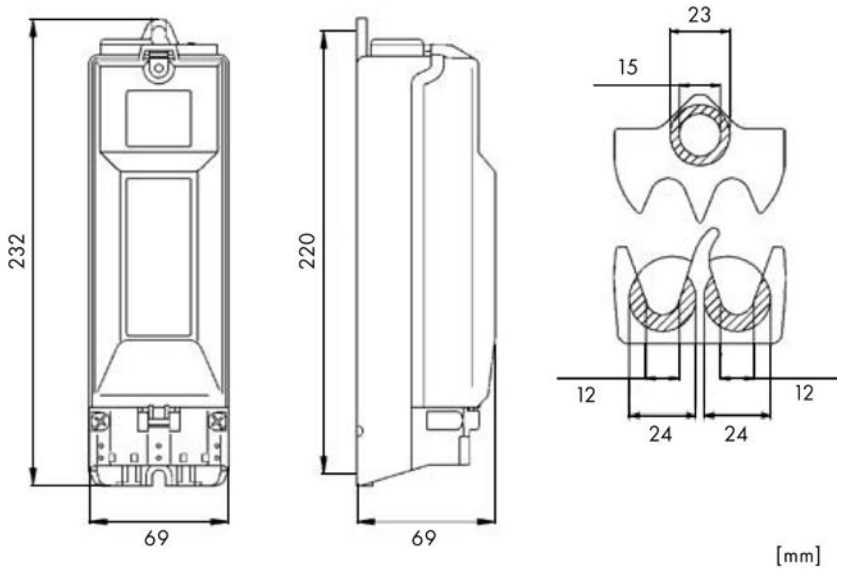

POPIS	D x Š x V mm	DOSTUPNOST	STORE	OBJ.ČÍSLO
Pojistková skříň EKM 2020 pro stožár veřejného osvětlení, 2xE14, kabel 5x16	232x69x69			**LIJOR94650**
EKM 2020 pojistková skříň, svodič TII/TIII, kabel 5x16	232x69x69			**LIJOR94651**

Svorky CoolSplice

Coolsplice

Schrack-Info

- Umožňují voděodolné připojení s definovaným stupněm krytí
- Snadná instalace pomocí nezávislého tlačítka na obou stranách konektoru
- Úspora instalačního času bez nutnosti použití předem odizolovaného vodiče (technologie IDC)
- Zvýšená instalační produktivita: zkrácení doby až o 80 procent oproti připojení pomocí šroubových svorek

Zvýšení spolehlivosti instalace - odstranění chyb při zapojování díky svorkám a nutnosti přípravy vodičů

Přehledná instalace díky barevnému značení svorek Čiré těleso svorky a gelu - jasně viditelná pozice vodiče.

Inteligentní design a kvalitní mechanické spojení je zaručeno svorkami CoolSplice. Barevné značení svorek jednoznačně určuje max. průřez vodiče, který lze připojit.

Špičková technika!

QR kód

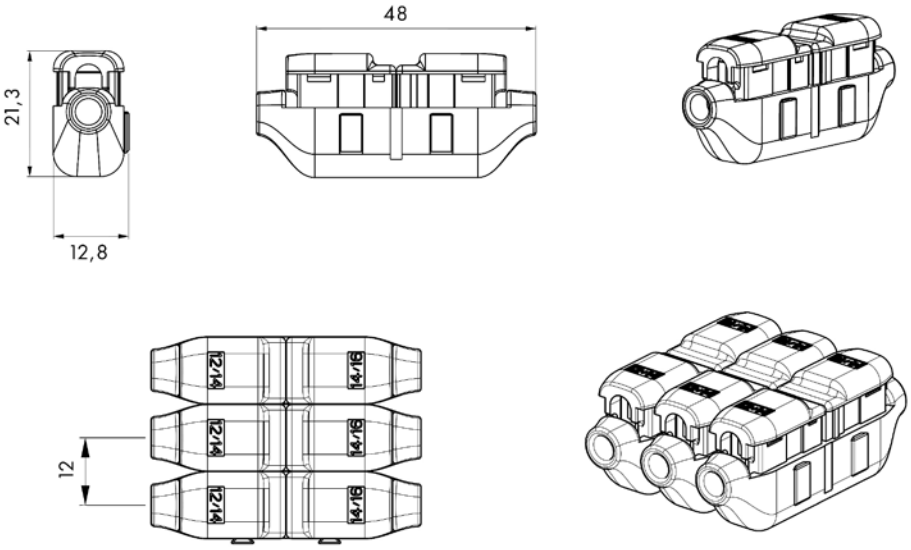

POPIS	DOSTUPNOST	STORE	OBJ.ČÍSLO
Svorky CoolSplice 0,75-1,5 mm² a 1,5-2,5 mm²			**IKG25150**
Svorky CoolSplice 1,5-2,5 mm² a 2,5-4 mm²			**IKG40250**

Gelové boxy Wago

IK207133x

QR kód

Schrack-Info

- Snadné, rychlé a bezpečné používání
- Ihned připravené k používání
- Bez silikonů
- Nepodléhá povinnosti označení
- Neomezená skladovatelnost
- Celkový systém sestávající z gelových krabiček a svorek WAGO absolvoval zkoušky VDE a IPX8

POPIS	DOSTUPNOST	STORE	OBJ.ČÍSLO
Gelový box pro spojky vodičů, IPx8, velikost 1, vhodné pro série 221 a 2273, šedá			**IKW2071331**
Gelový box pro spojky vodičů, IPx8, velikost 2, vhodné pro sérii 221, 2274, šedá			**IKW2071332**
Gelový box pro spojky vodičů, IPx8, velikost 3, vhodné pro sérii 221, 2275, šedá			**IKW2071333**

Gelové boxy

IKGB00

Schrack-Info

Gelové boxy jsou vhodné pro použití jako připojovací, spojovací krabice nebo přípojky. Rozsah použití zahrnuje kabely s jednoduchými vodiči od 1 x 10 mm² do 1 x 50 mm², stejně jako sektorové kabely od 1,5 mm² do 16 mm² (viz tabulka velikostí). Gelové boxy jsou připraveny k okamžitému použití, protože gel se nemusí vytvrzovat.

Příklady aplikací:

- Kabelové připojení na trasách a v kanálech
- Pouliční, zahradní a bazénová osvětlení
- Ochrana malých elektronických součástek
- Trasovací topné systémy jako např. ochrana proti zamrznutí potrubí
- Připojení venkovních zařízení, jako jsou čerpadla, filtry, ovládače garážových vrat, reproduktory, interkomy, IT linky atd.

QR kód

POPIS	DOSTUPNOST	STORE	OBJ.ČÍSLO
Gelová propojovací krabice, IP 68, 100 x 37 x 24 mm			**IKGB0000**
Gelová propojovací krabice, IP 68, 139 x 51 x 24 mm			**IKGB0010**
Gelová propojovací krabice, IP 68, 180 x 63 x 39 mm			**IKGB0015**
Gelová propojovací krabice, IP 68, 233 x 78 x 40 mm			**IKGB0020**
Gelová propojovací krabice, IP 68, 313 x 90 x 47			**IKGB0030**

OBJ. ČÍSLO	STRANA
I	
IKG25150	72
IKG40250	72
IKGB0000	74
IKGB0010	74
IKGB0015	74
IKGB0020	74
IKGB0030	74
IKW2071331	73
IKW2071332	73
IKW2071333	73
L	
LI43720055	13
LI43820068	35
LI43820070	51
LI43920156	13
LI43920167	35
LI43920169	35
LIAG0001	41
LIAG0002	41
LIAG0003	41
LIAG0004	41
LIAG0005	41
LID14765	44
LID14766	44
LID14834	44
LID15355	44
LIG1517817	65
LIG1517818	65
LIG2504211	69
LIG2504231	69
LIG2505211	69
LIG2505231	69
LIG2508231	69
LIG4001092	43
LIG4001093	43
LIG4001109	43
LIG5042011	70
LIG5052011	70
LIG5072011	70
LIG5082011	70
LIG5112071	69
LIG5142071	69
LIG5504211	69
LIG5504231	69
LIG5505211	69
LIG5505231	69
LIG5508231	69
LIG5L01111	59
LIG5L01112	56
LIG5L01121	59
LIG5L01122	56
LIG5L01131	61
LIG5L01132	57
LIG5L01141	61
LIG5L01142	57
LIG5L01211	43
LIG5L01221	43
LIG5L02211	43
LIG5L02221	43
LIG5L03211	43
LIG5L03221	43
LIG5L04111	59
LIG5L04121	59
LIG5L04131	61
LIG5L04141	61
LIG5L04211	43
LIG5L04221	43
LIG5L05211	43
LIG5L05221	43
LIG5L06211	43
LIG5L06221	43
LIG5L07111	59
LIG5L07121	59
LIG5L07131	61
LIG5L07141	61
LIG5L10111	59
LIG5L10121	59
LIG5L10131	61
LIG5L10141	61
LIG5L11111	59
LIG5L11112	56
LIG5L11122	56
LIG5L11132	57
LIG5L11142	57
LIG5L25111	59
LIG5L25121	59

OBJ. ČÍSLO	STRANA
LIG5L25131	61
LIG5L25141	61
LIG5L26111	59
LIG5L26121	59
LIG5L26131	61
LIG5L26141	61
LIG5L27111	59
LIG5L27121	59
LIG5L27131	61
LIG5L27141	61
LIG5L28111	59
LIG5L28121	59
LIG5L28131	61
LIG5L28141	61
LIG7200966	69
LIG7500982	69
LIGL012051	67
LIGL012061	65
LIGL022051	67
LIGL032051	67
LIGL042051	67
LIGL042061	65
LIGL052051	67
LIGL062051	67
LIGL072031	69
LIGL072051	67
LIGL072061	65
LIGL082051	67
LIGL102061	65
LIGL132061	65
LIGL132071	69
LIGL422061	65
LIGL432061	65
LIGL442061	65
LIGL452061	65
LIGL462061	65
LIHGAA02	34
LIHGAA04	34
LIHGPA03	45
LIHGWA11	20
LIHGWA12	20
LIHGWA14	31
LIHGWA17	27
LIHGWA18	27
LIHGWA19	14
LIHGWA20	16
LIHGWA21	16
LIHGWA22	16
LIHGWA23	16
LIHGWA24	11
LIHGWA25	11
LIHGWA26	11
LIHGWA27	11
LIHGWA28	25
LIHGWA29	25
LIHGWA31	25
LIHGWA33	23
LIHGWA34	23
LIHGWA35	23
LIHGWA36	13
LIHGWA37	13
LIHGWA39	13
LIHGWA41	29
LIHGWA42	29
LIHGWA44	30
LIHGWA47	21
LIJOR94650	71
LIJOR94651	71
LILX0001	33
LILX0002	33
LILX0004	9
LILX0005	9
LILX0006	9
LILX0007	17
LILX0008	19
LILX0009	19
LILX0010	49
LILX0011	49
LILX0012	51
LILX0013	51
LILX0014	32
LILX0015	32
LILX0016	17
LIPB0003	35
LIPK0006	36
LITP0034	53
LITP0035	53

OBJ. ČÍSLO	STRANA
LITP0036	53
LITP0037	53
LITP0038	53
LITP0039	53
LITP0040	53
LITP0041	53
LITP0042	53
LITP0043	53
LITP0044	53
LITP0045	53
LITP0067	55
LITP0068	55
LITP0069	55
LITP0070	55
LITP0071	53
LITP0072	53
LITP0073	53
LITP0074	53
LITP0075	53
LITP0076	53
LITP0077	53
LITP0078	53
LITP0079	53
LITP0080	53
LITP0081	53
LITP0082	53
LIVB0022	37
LIVB0023	37
LIVB0034	37
LIVB0035	37

OBJ. ČÍSLO	STRANA

OBJ. ČÍSLO	STRANA

OBJ. ČÍSLO	STRANA

SCHRACK TECHNIK – ČESKÁ REPUBLIKA

CENTRÁLA

SCHRACK STORE PRAHA - HOSTIVAŘ
Dolnoměcholupská 1339/2
102 00 Praha 10 - Hostivar
Tel: +420 281 008 231 - 3
Email: praha@schrack.cz

SCHRACK STORE PRAHA - RUZYNĚ
Na Hůrce 1041/2
161 00 Praha 6 - Ruzyně
Tel: +420 281 008 261
Email: ruzyne@schrack.cz

POBOČKY A SCHRACK STORE

SCHRACK STORE BRNO
Tuřanka 115
627 00 Brno
Tel: +420 548 428 801 - 5
Email: brno@schrack.cz

SCHRACK STORE HRADEC KRÁLOVÉ
Vlčkovická ulice 224/98a
500 04 Hradec Králové
Tel: +420 495 533 966
Email: hk@schrack.cz

TECHNICKÁ KANCELÁŘ LIBEREC
Zeyerova 560/25
460 01 Liberec
Tel: +420 485 148 101
Email: liberec@schrack.cz

TECHNICKÁ KANCELÁŘ ZLÍN
Kvítkova 3687
760 01 Zlín
Tel: +420 577 219 721
Email: zlin@schrack.cz

SCHRACK STORE OSTRAVA
Rajnochova 75
718 00 Ostrava
Tel: +420 596 237 097
Email: ostrava@schrack.cz

SCHRACK STORE PLZEŇ
Spolková 221/31
312 00, Plzeň - Lobzy
Tel: +420 377 382 055
Email: plzen@schrack.cz

SCHRACK STORE Č.BUDĚJOVICE
Hlinská 3
370 01 České Budějovice
Tel: +420 607 040 464
Email: c.budejovice@schrack.cz

TECHNICKÁ KANCELÁŘ TEPLICE
415 01 Teplice
Tel: +420 724 301 257
Email: t.konrad@schrack.cz

SCHRACK TECHNIK – OSTATNÍ POBOČKY A ZASTOUPENÍ

BELGIE
Twaalfapostelenstraat 14
B-9051 Sint-Denijis-Westrem
Tel: +32 9/384 79 92
Fax: +32 9/384 87 69
E-Mail: info@schrack.be

BOSNA A HERCEGOVINA
Put za aluminijski kombinat bb
88000, Mostar
Tel: +387 / 36 352 895
Fax: +387 / 36 352 893
E-Mail: schrack@schrack.ba

BULHARSKO
Prof. Tsvetan Lazarov 162 Druzhba - 2
BG-1582 Sofia
Tel: +359 2/890 7913
Fax: +359 2/890 7930
E-Mail: sofia@schrack.bg

CHORVATSKO
Zavrtnica 17
HR-10000 Zagreb
Tel: +385 1/605 55 00
Fax: +385 1/605 55 66
E-Mail: schrack@schrack.hr

MAĎARSKO
Vidor u. 5
H-1172 Budapest
Tel: +36 1/253 14 01
Fax: +36 1/253 14 91
E-Mail: schrack@schrack.hu

NĚMECKO
Thomas-Wimmer-Ring 17
D-80539 Munich
Tel: +49 89/999 533 900
Fax: +49 89/999 533 902
E-Mail: info@schrack-technik.de

POLSKO
ul. Staniewicka 5
PL-03-310 Warszawa
Tel: +48 22/205 31 00
Fax: +48 22/205 31 01
E-Mail: kontakt@schrack.pl

RAKOUSKO
Seybelgasse 13
AT-1230 Vienna
Tel: +430 1 866 85-5900
Fax: +430 1 866 85-98800
E-Mail: info@schrack.at

RUMUNSKO
B-dul Iuliu Maniu nr 453-457, sect. 6
RO-061101 Bucharest
Tel: +40 21/317 02 35 42
Fax: +40 21/317 02 62
E-Mail: bucuresti@schrack.ro

SLOVENSKO
Ivanská cesta 10/C
821 04 Bratislava
Tel: +421 (0)2 491 081 01
Fax: +421 (0)2 491 081 99
E-Mail: info@schrack.sk

SLOVINSKO
Pamece 175
SI-2380 Slovenj Gradec
Tel: +386/2 883 92 00
Fax: +386/2 884 34 71
E-Mail: schrack.sg@schrack.si

SRBSKO
Bulevar Peka Dapčevića 42
RS-11000 Beograd
Tel: +381/11 309 2600
Fax: +381/11 309 2620
E-Mail: office@schrack.rs

WWW.SCHRACK.CZ

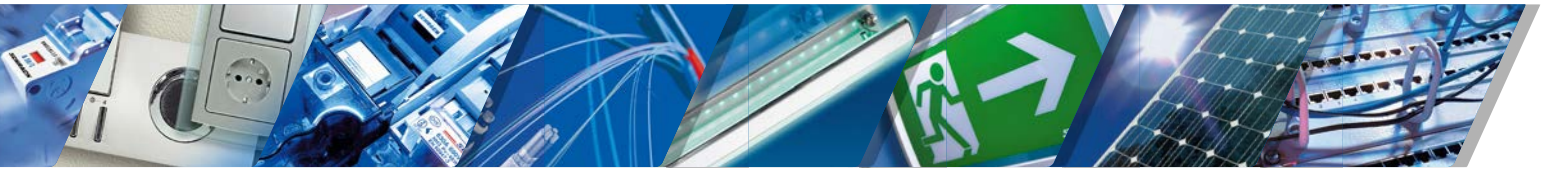

K-TRI1CZ23