Technologie budov

Edice 08/2022

SKENUJTE A NAKUPUJTE!

pomocí chytrých telefonů online na našem eshopu

VČETNĚ INFORMACE O DOSTUPNOSTI

Skladem

Skladem v každém Schrack STORE

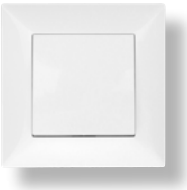

Heizung-Notschalter

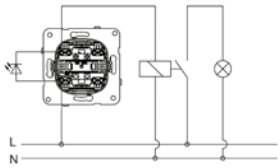
L
N
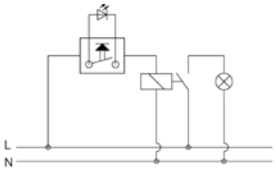
L
N
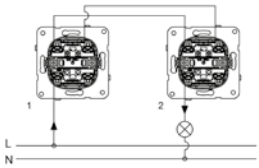
1
2
L
N
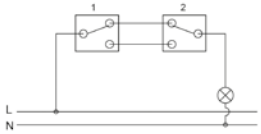
1
2
L
N

DESIGN VISIO 50 Strana 4

DESIGN VISIO 45 Strana 82

DESIGN VISIO IP20 Strana 154

DESIGN VISIO IP54 Strana 162

KNX OVLÁDACÍ JEDNOTKY Strana 174

KNX AKČNÍ ČLENY Strana 200

TECHNICKÉ INFORMACE Strana 240

DESIGN VISIO 50

Rámečky řady Design VISIO 50 zaujmou především svým elegantním a nadčasovým vzhledem. Výrobky lze použít v kuchyni, koupelně nebo obývacím pokoji.

Elegantní Design VISIO 50 je dán rovnými liniemi a kvalitu vyzdvihuje stabilita a odolnost. Samozřejmostí je široký sortiment a možnost kombinace spínačů a zásuvek v 1 až 5násobném provedení rámečku.

Sklo / bílá

Bílá

Antracit

Stříbrná

DRŽÁK KOLÉBKY - stabilní a odolný

Držák kolébky byl optimalizován tak, aby spolehlivě upevňoval klapku, ale přitom umožnil snadnou výměnu a zajistil dlouhou životnost při každodenním používání.

PŘÍSTROJ - spolehlivost a vysoká pevnost

Odolný kovový nosný rám o tloušťce 1 mm zajišťuje, že instalace může být provedena podle potřeby. Rychlou orientaci navíc poskytuje barevné označení fázových vstupů na přístroji.

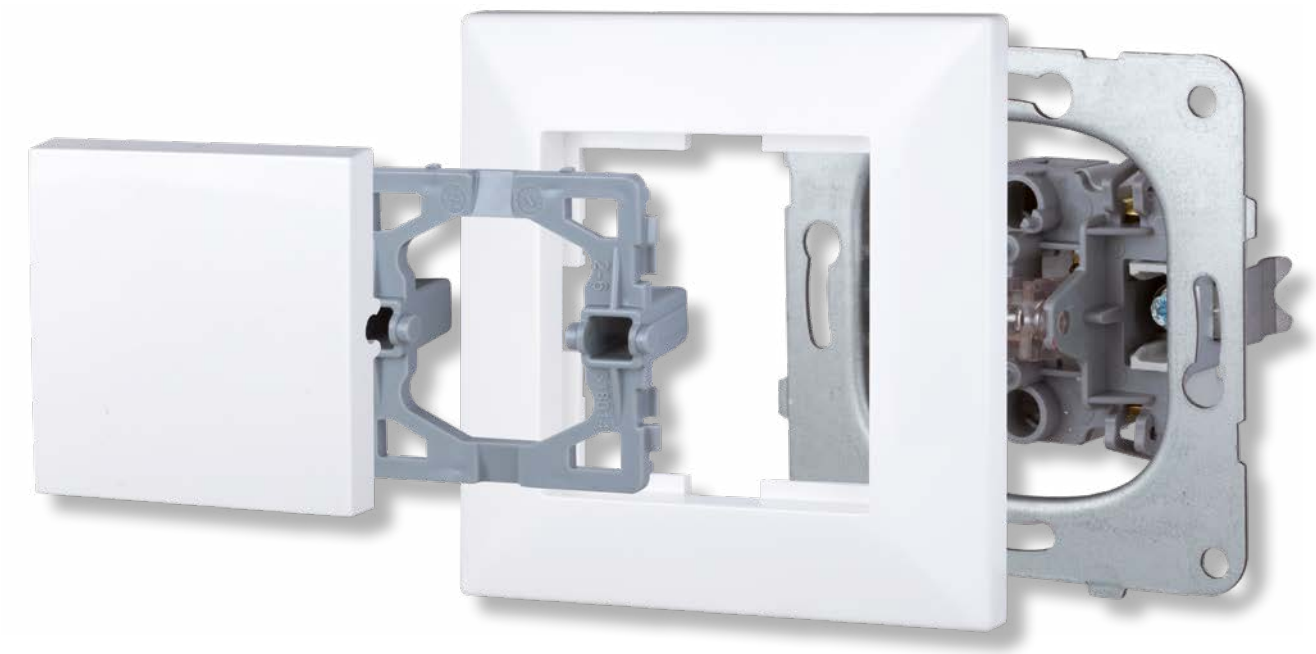

KLAPKY - jednoduchá, dvojitá nebo prosvětlená

Vyměnitelné klapky jsou v provedení jedno nebo dvounásobné s možností prosvětlení a vylaserovanými symboly. K dispozici v několika barvách.

RÁMEČKY - designové a nadčasové

Rámečky VISIO 50 v nadčasovém designu v 1, 2, 3, 4 a 5násobné verzi lze použít horizontálně i vertikálně. Při současných dekorativních trendech lze rámečky vybrat v několika barevných variantách (bílá, antracitová, stříbrná nebo mléčné sklo).

Upevňovací drápky se speciální konstrukcí snižují riziko poranění.

Odolný kovový nosný rám o tloušťce 1 mm.

Výstupky pro snadné umístění dvou a více přístrojů u sebe.

DESIGN VISIO 50 - PŘEHLED SORTIMENTU

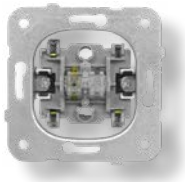

Vypínače / tlačítka

Strana 10

Kryty a krytky

Strana 17

Zásuvky SHUKO

Strana 20

Zásuvky ČSN

Strana 25

Zásuvky pro zvláštní aplikace
Strana 29

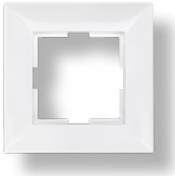

Rámečky

Strana 32

Nástěnné boxy

Strana 38

Zásuvky
TV / R / SAT
Strana 39

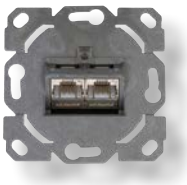

Zásuvky datové

Strana 44

Stmívače / potenciometry
Strana 47

Čidla pohybu a přítomnosti
Strana 55

Termostaty

Strana 64

Ovládače žaluzií

Strana 67

Časové spínače

Strana 70

Multimédia

Strana 72

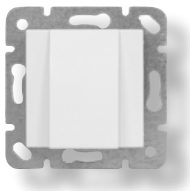

Ostatní rámečky

Strana 75

Zvonky

Strana 77

Elektronická impulsní relé
Strana 79

Impulsní spínače
Strana 79

Detektory kouře

Strana 80

Vypínače a ovladače

Schrack-Info

Bezšroubové svorky:
- Pevný vodič 1,5mm² a 2,5mm²

Šroubové svorky:
- Pevný vodič 1,5mm² a 2,5mm²
- Laněný vodič 1,5mm² a 2,5mm² s kabelovou dutinkou

Přístroje přepínače střídavého (schodišťový)

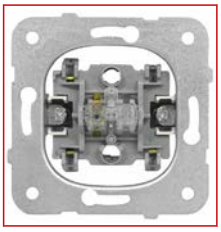
EV100011

Schrack-Info

- Jmenovitý proud: 10A
- Jmenovité napětí: 250V AC

POPIS	PŘIPOJENÍ	DOSTUPNOST	STORE	OBJ.ČÍSLO
Přístroj přepínače střídavého č.6	Bezšroubové svorky			**EV100011**
Přístroj přepínače střídavého č.6	Šroubové svorky			**EV100012**
Přístroj přepínače střídavého č.6 + N vodič	Bezšroubové svorky			**EV100015**
Přístroj přepínače střídavého č.6, signálka	Bezšroubové svorky			**EV100013**

Přístroje spínače sériového (lustrový)

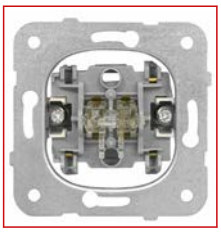
EV100009

Schrack-Info

- Jmenovitý proud: 10A
- Jmenovité napětí: 250V AC

POPIS	PŘIPOJENÍ	DOSTUPNOST	STORE	OBJ.ČÍSLO
Přístroj spínače sériového č.5	Bezšroubové svorky			**EV100009**
Přístroj spínače sériového č.5	Šroubové svorky			**EV100010**

Přístroje přepínače křížového

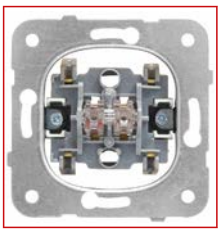
EV100017

Schrack-Info

- Jmenovitý proud: 10A
- Jmenovité napětí: 250V AC

POPIS	PŘIPOJENÍ	DOSTUPNOST	STORE	OBJ.ČÍSLO
Přístroj přepínače křížového č.7	Bezšroubové svorky			**EV100017**
Přístroj přepínače křížového, č.7	Šroubové svorky			**EV100018**

Přístroje spínače 1pólového

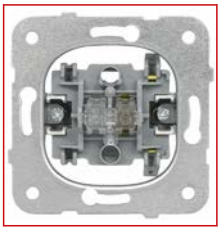
EV100001

Schrack-Info

- Jmenovitý proud: 10A
- Jmenovité napětí: 250V AC

POPIS	PŘIPOJENÍ	DOSTUPNOST	STORE	OBJ.ČÍSLO
Přístroj spínače č.1, 1pólový	Bezšroubové svorky			**EV100001**
Přístroj spínače č.1, 1pólový	Šroubové svorky			**EV100002**
Přístroj spínače č.1, 1pólový, signálka	Bezšroubové svorky			**EV100003**

Přístroje spínače 2pólového

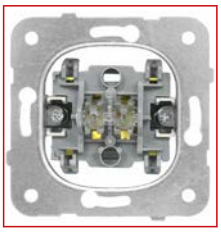

EV100005

Schrack-Info

- Jmenovitý proud: 10A a 16A
- Jmenovité napětí: 250V AC

POPIS	PŘIPOJENÍ	DOSTUPNOST	STORE	OBJ.ČÍSLO
Přístroj spínače č.2, 2pólový, 10 A	Bezšroubové svorky			**EV100005**
Přístroj spínače č.2, 2pólový, 16 A	Šroubové svorky			**EV100006**
Přístroj spínače č.2, 2pólový, signálka, 10 A	Bezšroubové svorky			**EV100007**
Přístroj spínače č.2, 2pólový, signálka, 16 A	Šroubové svorky			**EV100008**

Přístroje přepínače střídavého dvojitého

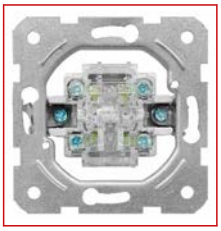

EV100014

Schrack-Info

- Jmenovitý proud: 10A
- Jmenovité napětí: 250V AC

POPIS	PŘIPOJENÍ	DOSTUPNOST	STORE	OBJ.ČÍSLO
Přístroj přepínače střídavého dvojitý, č.6+6	Šroubové svorky			**EV100014**
Přístroj přepínače střídavého dvojitý, č.6+6	Bezšroubové svorky			**EV100031**

Přístroje spínače 3pólového

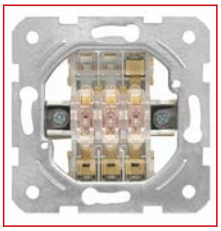

EV100016

Schrack-Info

- Jmenovitý proud: 10A
- Jmenovité napětí: 250V AC
- 1 společné fázové připojení

POPIS	PŘIPOJENÍ	DOSTUPNOST	STORE	OBJ.ČÍSLO
Přístroj spínače č.3, 3pólový	Šroubové svorky			**EV100016**

Přístroje ovladače spínacího 1pólového

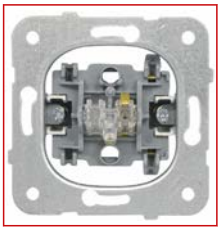

EV100019

Schrack-Info

- Jmenovitý proud: 10A
- Jmenovité napětí: 250V AC

POPIS	PŘIPOJENÍ	DOSTUPNOST	STORE	OBJ.ČÍSLO
Přístroj ovládače 0/1 (tlačítko)	Bezšroubové svorky			**EV100019**
Přístroj ovládače 0/1 (tlačítko)	Šroubové svorky			**EV100020**
Přístroj ovládače 1/1 (tlačítko)	Šroubové svorky			**EV100022**

Přístroje ovladače spínacího 1pólového s LED

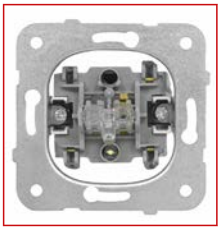

EV100021

Schrack-Info

- Přístroje včetně orientační signálky
- Jmenovitý proud: 10A
- Jmenovité napětí: 250V AC

POPIS	PŘIPOJENÍ	DOSTUPNOST	STORE	OBJ.ČÍSLO
Přístroj ovládače 0/1, signálka (tlačítko)	Bezšroubové svorky			**EV100021**
Přístroj ovladače 0/1, signálka L-L1 (tlačítko)	Bezšroubové svorky			**EV100029**
Přístroj ovladače 0/1, signálka L-N (tlačítko)	Bezšroubové svorky			**EV100030**

Přístroje ovladače dvojitého

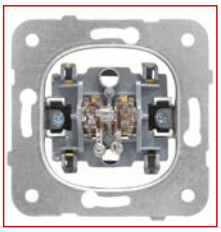

EV100023

Schrack-Info

- 2 samostatné okruhy s řazením 0/1 + 0/1
- Jmenovitý proud: 10A
- Jmenovité napětí: 250V AC

POPIS	PŘIPOJENÍ	DOSTUPNOST	STORE	OBJ.ČÍSLO
Přístroj ovládače dvojitého 0/1 + 0/1 (tlačítko)	Bezšroubové svorky			**EV100023**
Přístroj ovládače dvojitého 0/1 + 0/1 (tlačítko)	Šroubové svorky			**EV100024**

Přístroje spínače a ovladače žaluzií

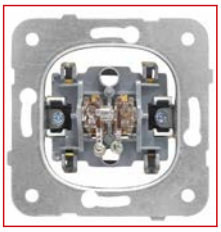

EV100025

Schrack-Info

- Součástí přístroje mechanické blokování
- Jmenovitý proud: 10A
- Jmenovité napětí: 250V AC

POPIS	PŘIPOJENÍ	DOSTUPNOST	STORE	OBJ.ČÍSLO
Přístroj spínače žaluzií (s aretací)	Bezšroubové svorky			**EV100025**
Přístroj ovladače žaluzií (tlačítko)	Bezšroubové svorky			**EV100027**

Orientační LED do přístrojů

EV107003

Schrack-Info

- LED signálka včetně vodičů
- Jmenovité napětí: 250V AC

POPIS	PŘIPOJENÍ	DOSTUPNOST	STORE	OBJ.ČÍSLO
Signálka LED pro bezšroubové svorky, 230 V, bílá	Bezšroubové svorky			**EV107003**
Signálka LED pro šroubové svorky, 230 V, červená	Šroubové svorky			**EV107004**

Kompletní přístroje včetně rámečků a krytek

Schrack-Info

Bezšroubové svorky:
- Pevný vodič 1,5mm² a 2,5mm²

Šroubové svorky:
- Pevný vodič 1,5mm² a 2,5mm²
- Laněný vodič 1,5mm² a 2,5mm² s kabelovou dutinkou

Spínače 1pólové

EV106001

Schrack-Info

- Kompletní přístroj včetně rámečku a krytky
- Jmenovitý proud: 10A
- Jmenovité napětí: 250V AC

POPIS	PŘIPOJENÍ	DOSTUPNOST	STORE	OBJ.ČÍSLO
Set přístroje spínače č.1, 1pólový, bílý	Bezšroubové svorky			**EV106001**
Set přístroje spínače č.1, 1pólový, bílý	Šroubové svorky			**EV106002**

Spínače sériové (lustrové)

EV106009

Schrack-Info

- Kompletní přístroj včetně rámečku a krytky
- Jmenovitý proud: 10A
- Jmenovité napětí: 250V AC

POPIS	PŘIPOJENÍ	DOSTUPNOST	STORE	OBJ.ČÍSLO
Set přístroje spínače č.5, bílý	Bezšroubové svorky			**EV106009**
Set přístroje spínače č.5, bílý	Šroubové svorky			**EV106010**

Přepínače střídavé (schodišťové)

EV106011

Schrack-Info

- Kompletní přístroj včetně rámečku a krytky
- Jmenovitý proud: 10A
- Jmenovité napětí: 250V AC

POPIS	PŘIPOJENÍ	DOSTUPNOST	STORE	OBJ.ČÍSLO
Set přístroje přepínače střídavého č.6, bílý	Bezšroubové svorky			**EV106011**
Set přístroje přepínače střídavého č.6, bílý	Šroubové svorky			**EV106012**

Spínací ovladače 1pólové

EV106019

Schrack-Info

- Kompletní přístroj včetně rámečku a krytky
- Jmenovitý proud: 10A
- Jmenovité napětí: 250V AC

POPIS	PŘIPOJENÍ	DOSTUPNOST	STORE	OBJ.ČÍSLO
Set přístroje ovládače 0/1, bílý (tlačítko)	Bezšroubové svorky			**EV106019**
Set přístroje ovládače 0/1, bílý (tlačítko)	Šroubové svorky			**EV106020**

Kombinace spínače a sériového spínače

EV109201

Schrack-Info

- Kompletní sestava přístrojů včetně dvojnásobného rámečku a krytek
- Jmenovitý proud: 10A
- Jmenovité napětí: 250V AC

POPIS	PŘIPOJENÍ	DOSTUPNOST	STORE	OBJ.ČÍSLO
Set spínače č.1 a přepínače č.5, bílý	Šroubové svorky			**EV106201**

Montážní příslušenství pro spínače a zásuvky VISIO 50

Malířský kryt

EVABDECK

Schrack-Info

- Chrání spínače a zásuvky VISO 50 při malování.
- Opakovaně použitelný

POPIS	DOSTUPNOST	STORE	OBJ.ČÍSLO
Ochrana přístrojů VISIO 50 při úpravě podkladu			**EVABDECK**

Uzamykatelné vypínače a ovladače

Jednotlivé komponenty pro uzamykatelné vypínače a ovladače

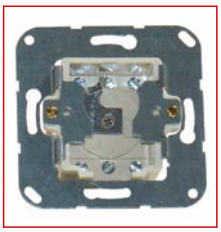

EL121900

EV102018

EL123010

Schrack-Info

- **EL121900--**: kontakty 4/2; (přepínač), s aretací
- **EL121920--**: kontakty 4/1 (přepínač), s aretací, se zemnící svorkou (IP44), pod omítku
- **EL121900--**: kontakty 4/1 (přepínač)
- Jmenovitý proud: 10A
- Jmenovité napětí: 250V AC
- Cylindrický zámek pro vypínač:
  - Nastavitelné 8x, délka cca 42 mm
  - V dodávce 3 klíče

Pro finální kompletaci je nutné použít rámečky VISIO 50 (1násobný EV105021, 2násobný EV105022 nebo 3násobný EV105023).

POPIS	PŘIPOJENÍ	DOSTUPNOST	STORE	OBJ.ČÍSLO
Přístroje				
2pólový přepínače na polocylind. zámek FAB, 4/2, s aretací	Šroubové svorky			**EL121900**
1pólový přepínače na polocylind. zámek FAB, 4/1, s aretací	Šroubové svorky			**EL121920**
1pólový přepínače na polocylind. zámek FAB, 4/1, bez aretace	Šroubové svorky			**EL121930**
Kryty a rámečky				
Kryt pro přístroj se zámkem FAB, bílý				**EV102018**
Kryt pro přístroj se zámkem FAB, antracit				**EV112018**
Kryt pro přístroj se zámkem FAB, stříbrný				**EV122018**
Vložky zámků				
Polocylindrický zámek, 8polohová západka, vždy jiný klíč				**EL123000**
Polocylindrický zámek, 8polohová západka, vždy stejný klíč				EL123010

Hotelové kartové systémy

Jednotlivé komponenty

EV103023

EV103024

Schrack-Info

Kvalitní řešení pro hotelové systémy. Kartový spínač slouží k vložení karty a k sepnutí elektrických spotřebičů. Spínač zajišťuje vysokou úroveň bezpečnosti a úspory energie, protože všechny dosud zapnuté elektrické spotřebiče se po vyjmutí hotelové karty automaticky vypnou.

Hotelový kartový spínač je vybaven LED podsvícením, takže je snadno k nalezení v tmavých místnostech.

Po vyjmutí hotelové karty jsou připojené spotřebiče ještě cca 25 sekund napájeny, takže lze místnost beze spěchu opustit. Výstup spínače musí být připojen k zátěžím prostřednictvím relé nebo stykače.

- Jmenovité napětí: 230V AC
- Maximální spínaný proud: 150mA
- Provozní teplota: 0-45°C
- Zpoždění vypnutí: cca 25 vteřin

POPIS	DOSTUPNOST	STORE	OBJ.ČÍSLO
Přístroj			
Hotelový kartový spínač, výkonový díl			**EV103023**
Kryt			
Kryt hotelového kartového spínače, bílý			**EV103024**
Kryt hotelového kartového spínače, antracit			**EV113024**
Kryt hotelového kartového spínače, stříbrný			**EV123024**

Kryty

Schrack-Info

Krytka se skládá z plošky a držáku kolébky. Jsou k dispozici v bílé, stříbrné a antracitové barvě.

Kryty

EV102001

POPIS	DOSTUPNOST	STORE	OBJ.ČÍSLO
Kryt spínačů a ovladačů, bílý			**EV102001**
Kryt spínačů a ovladačů, antracit			**EV112001**
Kryt spínačů a ovladačů, stříbrný			**EV122001**

Kryty dvojité

EV102002

POPIS	DOSTUPNOST	STORE	OBJ.ČÍSLO
Kryt spínačů a ovladačů dvojitý, bílý			**EV102002**
Kryt spínačů a ovladačů dvojitý, antracit			**EV112002**
Kryt spínačů a ovladačů dvojitý, stříbrný			**EV122002**

Kryty se symbolem světla

EV102005

POPIS	DOSTUPNOST	STORE	OBJ.ČÍSLO
Kryt spínačů a ovladačů, symbol světlo, bílý			**EV102005**
Kryt spínačů a ovladačů, symbol světlo, antracit			**EV112005**
Kryt spínačů a ovladačů, symbol světlo, stříbrný			**EV122005**

Kryty se symbolem zvonku

EV102003

POPIS	DOSTUPNOST	STORE	OBJ.ČÍSLO
Kryt spínačů a ovladačů, symbol zvonek, bílý			**EV102003**
Kryt spínačů a ovladačů, symbol zvonek, antracit			**EV112003**
Kryt spínačů a ovladačů, symbol zvonek, stříbrný			**EV122003**

Kryty se symbolem klíče

EV102004

POPIS	DOSTUPNOST	STORE	OBJ.ČÍSLO
Kryt spínačů a ovladačů, symbol klíč, bílý			**EV102004**
Kryt spínačů a ovladačů, symbol klíč, antracit			**EV112004**
Kryt spínačů a ovladačů, symbol klíč, stříbrný			**EV122004**

Plošné spínače VISIO 50

Kryty se symbolem 1/0

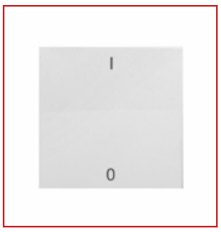

EV102017

POPIS	DOSTUPNOST	STORE	OBJ.ČÍSLO
Kryt spínačů a ovladačů, symbol 1/0, bílý			**EV102017**
Kryt spínačů a ovladačů, symbol 1/0, antracit			**EV112017**
Kryt spínačů a ovladačů, symbol 1/0, stříbrný			**EV122017**

Kryty se symbolem ventilátoru

EV102006

POPIS	DOSTUPNOST	STORE	OBJ.ČÍSLO
Kryt spínačů a ovladačů, symbol ventilátor, bílý			**EV102006**
Kryt spínačů a ovladačů, symbol ventilátor, antracit			**EV112006**
Kryt spínačů a ovladačů, symbol ventilátor, stříbrný			**EV122006**

Kryty pro ovladače žaluzií a rolet

EV102012

POPIS	DOSTUPNOST	STORE	OBJ.ČÍSLO
Kryt spínačů a ovladačů dvojitý, symbol šipky, bílý			**EV102012**
Kryt spínačů a ovladačů dvojitý, symbol šipky, antracit			**EV112012**
Kryt spínačů a ovladačů dvojitý, symbol šipky, stříbrný			**EV122012**

Kryty s průhledem

EV102007

POPIS	DOSTUPNOST	STORE	OBJ.ČÍSLO
Kryt spínačů a ovladačů s průhledem, bílý			**EV102007**
Kryt spínačů a ovladačů s průhledem, antracit			**EV112007**
Kryt spínačů a ovladačů s průhledem, stříbrný			**EV122007**

Kryty s červeným průhledem

EV102008

POPIS	DOSTUPNOST	STORE	OBJ.ČÍSLO
Kryt spínačů a ovladačů s červeným průhledem, bílý			**EV102008**
Kryt spínačů a ovladačů s červeným průhledem, antracit			**EV112008**
Kryt spínačů a ovladačů s červeným průhledem, stříbrný			**EV122008**

Kryty s průhledem se symbolem světla

EV102009

POPIS	DOSTUPNOST	STORE	OBJ.ČÍSLO
Kryt spínačů a ovladačů s průhledem, symbol světlo, bílý			**EV102009**
Kryt spínačů a ovladačů s průhledem, symbol světlo, antracit			**EV112009**
Kryt spínačů a ovladačů s průhledem, symbol světlo, stříbrný			**EV122009**

Kryty s průhledem se symbolem zvonku

EV102010

POPIS	DOSTUPNOST	STORE	OBJ.ČÍSLO
Kryt spínačů a ovladačů s průhledem, symbol zvonek, bílý			**EV102010**
Kryt spínačů a ovladačů s průhledem, symbol zvonek, antracit			**EV112010**
Kryt spínačů a ovladačů s průhledem, symbol zvonek, stříbrný			**EV122010**

Kryty s průhledem se symbolem ventilátoru

EV102019

POPIS	DOSTUPNOST	STORE	OBJ.ČÍSLO
Kryt přístrojů s průhledem, symbol ventilátor, bílý			**EV102019**
Kryt přístrojů s průhledem, symbol ventilátor, antracit			**EV112019**
Kryt přístrojů s průhledem, symbol ventilátor, stříbrný			**EV122019**

Kryty s podsvětleným popisovým polem

EV102011

POPIS	DOSTUPNOST	STORE	OBJ.ČÍSLO
Kryt přístrojů s podsvětleným popisovým polem, bílý			**EV102011**
Kryt přístrojů s podsvětleným popisovým polem, antracit			**EV112011**
Kryt přístrojů s podsvětleným popisovým polem, stříbrný			**EV122011**

Kryty pro trojité spínače

EV102016

POPIS	DOSTUPNOST	STORE	OBJ.ČÍSLO
Kryt spínače trojitý, bílý			**EV102016**
Kryt spínače trojitý, antracit			**EV112016**
Kryt spínače trojitý, stříbrný			**EV122016**

Zásuvky SCHUKO

Zásuvky SCHUKO

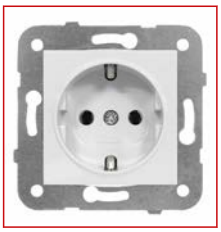

EV101001

Schrack-Info

- Jmenovitý proud: 16A
- Jmenovité napětí: 250V AC

POPIS	PŘIPOJENÍ	DOSTUPNOST	STORE	OBJ.ČÍSLO
Zásuvka SCHUKO, bílá	Bezšroubové svorky			**EV101001**
Zásuvka SCHUKO, bílá	Šroubové svorky			**EV101002**
Zásuvka SCHUKO, antracit	Bezšroubové svorky			**EV111001**
Zásuvka SCHUKO, antracit	Šroubové svorky			**EV111002**
Zásuvka SCHUKO, stříbrná	Bezšroubové svorky			**EV121001**
Zásuvka SCHUKO, stříbrná	Šroubové svorky			**EV121002**

Kompletní zásuvky SCHUKO včetně jednoduchého rámečku

EV106101

Schrack-Info

- Jmenovitý proud: 16A
- Jmenovité napětí: 250V AC

POPIS	PŘIPOJENÍ	DOSTUPNOST	STORE	OBJ.ČÍSLO
Set zásuvky SCHUKO, bílá	Bezšroubové svorky			**EV106101**
Set zásuvky SCHUKO, bílá	Šroubové svorky			**EV106102**

Zásuvky SCHUKO se zvýšenou ochranou proti dotyku

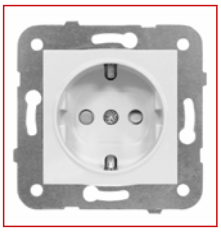

EV101003

Schrack-Info

- Jmenovitý proud: 16A
- Jmenovité napětí: 250V AC

POPIS	PŘIPOJENÍ	DOSTUPNOST	STORE	OBJ.ČÍSLO
Zásuvka SCHUKO s dětskou ochranou, bílá	Bezšroubové svorky			**EV101003**
Zásuvka SCHUKO s dětskou ochranou, bílá	Šroubové svorky			**EV101004**
Zásuvka SCHUKO s dětskou ochranou, antracit	Bezšroubové svorky			**EV111003**
Zásuvka SCHUKO s dětskou ochranou, antracit	Šroubové svorky			**EV111004**
Zásuvka SCHUKO s dětskou ochranou, stříbrná	Bezšroubové svorky			**EV121003**
Zásuvka SCHUKO s dětskou ochranou, stříbrná	Šroubové svorky			**EV121004**

Kompletní zásuvky SCHUKO se zvýšenou ochranou proti dotyku včetně jednoduchého rámečku

EV106103

Schrack-Info

- Jmenovitý proud: 16A
- Jmenovité napětí: 250V AC

POPIS	PŘIPOJENÍ	DOSTUPNOST	STORE	OBJ.ČÍSLO
Set zásuvky SCHUKO s dětskou ochranou, bílá	Bezšroubové svorky			**EV106103**
Set zásuvky SCHUKO s dětskou ochranou, bílá	Šroubové svorky			**EV106104**

Zásuvky SCHUKO se zvýšenou ochranou proti dotyku a ochrannou klapkou

EV101005

EV101005

Schrack-Info

- Jmenovitý proud: 16A
- Jmenovité napětí: 250V AC

POPIS	PŘIPOJENÍ	DOSTUPNOST	STORE	OBJ.ČÍSLO
Zásuvka SCHUKO s dětskou ochranou a klapkou, bílá	Bezšroubové svorky			**EV101005**
Zásuvka SCHUKO s dětskou ochranou a klapkou, bílá	Šroubové svorky			**EV101006**
Zásuvka SCHUKO s dětskou ochranou a klapkou, antracit	Bezšroubové svorky			**EV111005**
Zásuvka SCHUKO s dětskou ochranou a klapkou, antracit	Šroubové svorky			**EV111006**
Zásuvka SCHUKO s dětskou ochranou a klapkou, stříbrná	Bezšroubové svorky			**EV121005**
Zásuvka SCHUKO s dětskou ochranou a klapkou, stříbrná	Šroubové svorky			**EV121006**

Zásuvky SCHUKO s popisným polem

EL265014

Schrack-Info

- Jmenovitý proud: 16A
- Jmenovité napětí: 250V AC
- Rozměry popisného pole: 38x7 mm

Pro finální kompletaci je nutné použít rámečky VISIO 50 (1násobný EV105021, 2násobný EV105022 nebo 3násobný EV105023).

POPIS	DOSTUPNOST	STORE	OBJ.ČÍSLO
Zásuvka SCHUKO s popisným polem, bílá			EL265014

Zásuvky SCHUKO s popisným polem, se zvýšenou ochranou proti dotyku a ochrannou klapkou

EV101020

EV101020

Schrack-Info

- Jmenovitý proud: 16 A
- Jmenovité napětí: 250 VAC

POPIS	PŘIPOJENÍ	DOSTUPNOST	STORE	OBJ.ČÍSLO
Zásuvka SCHUKO s klapkou a popisový polem, bílá	Bezšroubové svorky			**EV101020**
Zásuvka SCHUKO s klapkou a popisový polem, antracit	Bezšroubové svorky			**EV111020**
Zásuvka SCHUKO s klapkou a popisový polem, stříbrná	Bezšroubové svorky			**EV121020**

Zásuvky SCHUKO s LED

EV265304

Schrack-Info

Osvětlení prostoru pod zásuvkou teplou bílou LED. Velikost osvětleného prostoru lze nastavit. Osvětlení se zapíná a vypíná automaticky v závislosti na osvětlení. Práh spínání lze pohodlně nastavit zepředu bez demontáže krytu. Na krytu se může vypnout osvětlení např. během dovolené.

- Příkon LED: 1,7VA (0,35W)
- Životnost LED: > 50000 h
- Jmenovitý proud: 16A
- Jmenovité napětí: 250V AC
- Normy: DIN 49440

Pro finální kompletaci je nutné použít rámečky VISIO 50 (1násobný EV105021, 2násobný EV105022 nebo 3násobný EV105023).

POPIS	PŘIPOJENÍ	DOSTUPNOST	STORE	OBJ.ČÍSLO
Zásuvka SCHUKO s LED osvětlením, bílá	Bezšroubové svorky			EL265304

Zásuvky SCHUKO s popisným polem a uzamykatelnou ochrannou klapkou

EL365064

Schrack-Info

- Jmenovitý proud: 16 A
- Jmenovité napětí: 250 VAC

Pro finální kompletaci je nutné použít rámečky VISIO 50 (1násobný EV105021, 2násobný EV105022 nebo 3násobný EV105023).

POPIS	PŘIPOJENÍ	DOSTUPNOST	STORE	OBJ.ČÍSLO
Zásuvka SCHUKO uzamykatelná s unikátním klíčem, bílá	Bezšroubové svorky			EL365064
Zásuvka SCHUKO uzamykatelná, bílá	Bezšroubové svorky			EL365074

Zásuvky SCHUKO s USB nabíječkou

EL365344

EL365354

Schrack-Info

- Jmenovitý proud: 16 A
- Jmenovité napětí: 250 VAC

EL365344

- Zásuvka SCHUKO se zvýšenou ochranou proti dotyku a dvěma nabíjecími zásuvkami USB 2.0.
- Jmenovité výstupní napětí USB: 4,75 - 5,25 VDC
- Jmenovitý výstupní proud USB: 1 x 2,4 A nebo 2 x 1,2 A

EL365354

- Zásuvka SCHUKO se zvýšenou ochranou proti dotyku a dvěma nabíjecími zásuvkami USB typu A a C.
- Jmenovitý výstupní proud USB A: 2,4 A.
- Jmenovitý výstupní proud USB C: 3,0 A

Pro finální kompletaci je nutné použít rámečky VISIO 50 (1násobný EV105021, 2násobný EV105022 nebo 3násobný EV105023).

POPIS	PŘIPOJENÍ	DOSTUPNOST	STORE	OBJ.ČÍSLO
Zásuvka Schuko 230 VAC, 2x USB nabíječka 2,4 A	Bezšroubové svorky			**EL365344**
Zásuvka Schuko, 2x USB nabíječka A+C, 2,4 A, bílá	Bezšroubové svorky			**EL365354**

Zásuvky SCHUKO dvojnásobné

EV101013

Schrack-Info

- Jmenovitý proud: 16A
- Jmenovité napětí: 250V AC

POPIS	PŘIPOJENÍ	DOSTUPNOST	STORE	OBJ.ČÍSLO
Zásuvka SCHUKO dvojitá, bílá	Šroubové svorky			**EV101013**
Zásuvka SCHUKO dvojitá, antracit	Šroubové svorky			**EV111013**
Zásuvka SCHUKO dvojitá, stříbrná	Šroubové svorky			**EV121013**

Nabíjecí zásuvky USB

EV103051

EV103052

Schrack-Info

USB nabíječka se dvěma výstupy pro nabíjení typ A

- Jmenovité napětí: 230 V AC
- Jmenovité výstupní napětí USB: 5 V DC
- Jmenovitý výstupní proud USB: 1 x 2 A (levý USB port) nebo 2 x 1 A

POPIS	PŘIPOJENÍ	DOSTUPNOST	STORE	OBJ.ČÍSLO
Přístroj				
Zásuvka USB nabíjecí dvojitá, 5V, 1A, výkonový díl	Šroubové svorky			**EV103051**
Kryty				
Kryt USB zásuvky dvojité, bílý				**EV103052**
Kryt USB zásuvky dvojité, antracit				**EV113052**
Kryt USB zásuvky dvojité, stříbrný				**EV123052**

Přepěťové ochrany pro zásuvky

IS010003

IS211450

Schrack-Info

Ochrana proti přepětí do instalační krabice se využívá k ochraně přístrojů připojených do zásuvek. Při poruše signalizuje vestavěná akustická signalizace. Napájení obvodů zůstává zachováno. Přepěťová ochrana třídy III (D) signalizuje poruchu pomocí integrovaného zvukového alarmu. Napájení koncových zařízení zůstává zachováno.

Zásuvkový adaptér SCHUKO kombinuje ochranu silového obvodu, anténního vedení s F-konektorem (TV anténa) a přípojku telefonní linky (RJ11). Chrání všechna důležitá přívodní vedení k televizoru nebo telefonní lince. Vždy instalujte v kombinaci se svodiči Protec, Combtec nebo Vartec!

POPIS	DOSTUPNOST	STORE	OBJ.ČÍSLO
Svodič přepětí třídy III (D), 2,5kA			**IS010003**
Zásuvkový adaptér SCHUKO 230 V AC/16 A, třída III (D)			**IS211450**

Zásuvky ČSN s ochranným kolíkem

Zásuvky ČSN

EV101049

Schrack-Info

- Jmenovitý proud: 16A
- Jmenovité napětí: 250V AC

POPIS	PŘIPOJENÍ	DOSTUPNOST	STORE	OBJ.ČÍSLO
Zásuvka ČSN, bílá	Bezšroubové svorky			**EV101049**
Zásuvka ČSN, bílá	Šroubové svorky			**EV101050**
Zásuvka ČSN, antracit	Bezšroubové svorky			**EV111049**
Zásuvka ČSN, antracit	Šroubové svorky			**EV111050**
Zásuvka ČSN, stříbrná	Bezšroubové svorky			**EV121049**
Zásuvka ČSN, stříbrná	Šroubové svorky			**EV121050**

Kompletní zásuvky ČSN včetně jednoduchého rámečku

EV106149

Schrack-Info

- Jmenovitý proud: 16A
- Jmenovité napětí: 250V AC

POPIS	PŘIPOJENÍ	DOSTUPNOST	STORE	OBJ.ČÍSLO
Set zásuvky ČSN, bílá	Bezšroubové svorky			**EV106149**
Set zásuvky ČSN, bílá	Šroubové svorky			**EV106150**

Zásuvky ČSN se zvýšenou ochranou proti dotyku

EV101051

Schrack-Info

- Jmenovitý proud: 16A
- Jmenovité napětí: 250V AC

POPIS	PŘIPOJENÍ	DOSTUPNOST	STORE	OBJ.ČÍSLO
Zásuvka ČSN s dětskou ochranou, bílá	Bezšroubové svorky			**EV101051**
Zásuvka ČSN s dětskou ochranou, bílá	Šroubové svorky			**EV101052**
Zásuvka ČSN s dětskou ochranou, antracit	Bezšroubové svorky			**EV111051**
Zásuvka ČSN s dětskou ochranou, antracit	Šroubové svorky			**EV111052**
Zásuvka ČSN s dětskou ochranou, stříbrná	Bezšroubové svorky			**EV121051**
Zásuvka ČSN s dětskou ochranou, stříbrná	Šroubové svorky			**EV121052**

Kompletní zásuvky ČSN se zvýšenou ochranou proti dotyku včetně jednoduchého rámečku

EV106151

Schrack-Info

- Jmenovitý proud: 16A
- Jmenovité napětí: 250V AC

POPIS	PŘIPOJENÍ	DOSTUPNOST	STORE	OBJ.ČÍSLO
Set zásuvky ČSN s dětskou ochranou, bílá	Bezšroubové svorky			**EV106151**
Set zásuvky ČSN s dětskou ochranou, bílá	Šroubové svorky			**EV106152**

Zásuvky ČSN se zvýšenou ochranou proti dotyku a ochrannou klapkou

EV101053

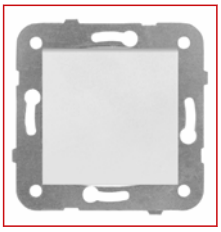

EV101053

Schrack-Info

- Jmenovitý proud: 16A
- Jmenovité napětí: 250V AC

POPIS	PŘIPOJENÍ	DOSTUPNOST	STORE	OBJ.ČÍSLO
Zásuvka ČSN s dětskou ochranou a klapkou, bílá	Bezšroubové svorky			**EV101053**
Zásuvka ČSN s dětskou ochranou a klapkou, bílá	Šroubové svorky			**EV101054**
Zásuvka ČSN s dětskou ochranou a klapkou, antracit	Bezšroubové svorky			**EV111053**
Zásuvka ČSN s dětskou ochranou a klapkou, antracit	Šroubové svorky			**EV111054**
Zásuvka ČSN s dětskou ochranou a klapkou, stříbrná	Bezšroubové svorky			**EV121053**
Zásuvka ČSN s dětskou ochranou a klapkou, stříbrná	Šroubové svorky			**EV121054**

Zásuvky ČSN se zvýšenou ochranou proti dotyku, s popisným štítkem a s ochrannou klapkou

EV101070

EV101070

Schrack-Info

- Jmenovitý proud: 16A
- Jmenovité napětí: 250V AC

POPIS	PŘIPOJENÍ	DOSTUPNOST	STORE	OBJ.ČÍSLO
Zásuvka ČSN s klapkou a popisovým polem, bílá	Bezšroubové svorky			EV101070
Zásuvka ČSN s klapkou a popisovým polem, antracit	Bezšroubové svorky			EV111070
Zásuvka ČSN s klapkou a popisovým polem, stříbrná	Bezšroubové svorky			EV121070

Zásuvky ČSN s LED

EV25040319

Schrack-Info

Osvětlení prostoru pod zásuvkou teplou bílou LED. Velikost osvětleného prostoru lze nastavit. Osvětlení se zapíná a vypíná automaticky v závislosti na osvětlení. Práh spínání lze pohodlně nastavit zepředu bez demontáže plošky. Na plošce se může vypnout osvětlení např. během dovolené.

- Příkon LED: 1,7VA (0,35W)
- Životnost LED: > 50000 h
- Jmenovitý proud: 16A
- Jmenovité napětí: 250V AC
- Normy: DIN 49440

Pro finální kompletaci je nutné použít rámečky VISIO 50 (1násobný EV105021, 2násobný EV105022 nebo 3násobný EV105023).

POPIS	PŘIPOJENÍ	DOSTUPNOST	STORE	OBJ.ČÍSLO
Zásuvka ČSN s LED osvětlením, bílá	Bezšroubové svorky			EV25040319

Zásuvky UTE dvojnásobné zrcadlové - NEJSOU URČENÉ PRO ČESKÝ TRH

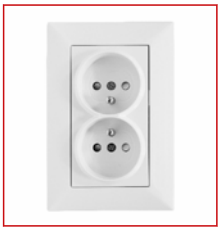

EV101061

Schrack-Info

- Jmenovitý proud: 16A
- Jmenovité napětí: 250V AC

POPIS	PŘIPOJENÍ	DOSTUPNOST	STORE	OBJ.ČÍSLO
Zásuvka UTE dvojitá zrcadlová, bílá	Šroubové svorky			**EV101061**
Zásuvka UTE dvojitá zrcadlová, antracit	Šroubové svorky			**EV111061**
Zásuvka UTE dvojitá zrcadlová, stříbrná	Šroubové svorky			**EV121061**

Zásuvky ČSN dvojnásobné pootočené o 45°

EV101062

Schrack-Info

- Integrovaná dětská ochrana před dotykem
- Jmenovitý proud: 16A
- Jmenovité napětí: 250V AC
- Montáž do KU68 s otvory pro šrouby pouze na stranách

POPIS	PŘIPOJENÍ	DOSTUPNOST	STORE	OBJ.ČÍSLO
S dětskou ochranou, dvojitá pootočená 45°, bílá	Bezšroubové svorky			**EV101062**
S dětskou ochranou, dvojitá pootočená 45°, antracit	Bezšroubové svorky			**EV111062**
S dětskou ochranou, dvojitá pootočená 45°, stříbrná	Bezšroubové svorky			**EV121062**

Zásuvky ČSN se zvýšenou ochranou proti dotyku a svodičem přepětí s optickou signalizací

EV101051CZ

Schrack-Info

- Zásuvka ČSN včetně svodiče přepětí třídy III/D
- Optická signalizace poruchy
- Integrovaná dětská ochrana před dotykem
- Jmenovitý proud: 16A
- Jmenovité napětí: 250V AC
- Maximální pracovní napětí U_c=275V AC
- Jmenovitý výbojový proud: 3kA / 5kA
- Napěťová ochranná hladina: 1,2kV
- Zkratová odolnost při maximálním předjištění: 1,5 kA_{rms}

POPIS	PŘIPOJENÍ	DOSTUPNOST	STORE	OBJ.ČÍSLO
Zásuvka ČSN s dětskou a přepěťovou ochranou, bílá	Bezšroubové svorky			**EV101051CZ**
Zásuvka ČSN s dětskou a přepěťovou ochranou, antracit	Bezšroubové svorky			EV111051CZ
Zásuvka ČSN s dětskou a přepěťovou ochranou, stříbrná	Bezšroubové svorky			EV121051CZ
Zásuvka ČSN dvojitá s dětskou a přepěťovou ochranou, bílá	Bezšroubové svorky			**EV101062CZ**
Zásuvka ČSN dvojitá s dětskou a přepěťovou ochranou, antracit	Bezšroubové svorky			**EV111062CZ**
Zásuvka ČSN dvojitá s dětskou a přepěťovou ochranou, stříbrná	Bezšroubové svorky			**EV121062CZ**

Zásuvky ČSN se zvýšenou ochranou proti dotyku, klapkou a svodičem přepětí s optickou signalizací

EV101053CZ

Schrack-Info

- Zásuvka ČSN včetně svodiče přepětí třídy III/D
- Optická signalizace poruchy
- Integrovaná dětská ochrana před dotykem
- Jmenovitý proud: 16A
- Jmenovité napětí: 250V AC
- Maximální pracovní napětí U_c=275V AC
- Jmenovitý výbojový proud: 3kA / 5kA
- Napěťová ochranná hladina: 1,2kV
- Zkratová odolnost při maximálním předjištění: 1,5 kA_{rms}

POPIS	PŘIPOJENÍ	DOSTUPNOST	STORE	OBJ.ČÍSLO
Zásuvka ČSN s dětskou a přepěťovou ochranou, klapka, bílá	Bezšroubové svorky			EV101053CZ
Zásuvka ČSN s dětskou a přepěťovou ochranou, klapka, antracit	Bezšroubové svorky			**EV111053CZ**
Zásuvka ČSN s dětskou a přepěťovou ochranou, klapka, stříbrná	Bezšroubové svorky			**EV121053CZ**

Zásuvky SCHUKO / ČSN v různých barvách

Schrack-Info

Barevné zásuvky se často používají v oblastech důležitých z hlediska bezpečnosti, například v nemocnicích. Neexistuje žádný obecně platný standard pro takové barevné značení, ale typickými příklady jsou:

- ČERVENÁ: IT zásuvky obvykle s přepěťovou ochranou, kde lze předpokládat krátkodobé výpadky (několik sekund).
- ORANŽOVÁ: Bezpečnostní napájení sítí s nepřerušitelným zdrojem napájení (UPS) a přepěťovou ochranou. Vhodné pro napájení kritických spotřebičů.
- ZELENÁ: Bezpečnostní napájení sítí s nepřerušitelným zdrojem napájením (UPS) a přepěťovou ochranou. Vhodné pro napájení kritických spotřebičů (např. osvětlení operačních sálů).

Zásuvky SCHUKO - červená

EV101007

Schrack-Info

- Jmenovitý proud: 16A
- Jmenovité napětí: 250V AC

POPIS	PŘIPOJENÍ	DOSTUPNOST	STORE	OBJ.ČÍSLO
Zásuvka SCHUKO, červená	Bezšroubové svorky			**EV101007**
Zásuvka SCHUKO, červená	Šroubové svorky			**EV101008**
Zásuvka SCHUKO, červená	Bezšroubové svorky			**EV101014**

Zásuvky SCHUKO - oranžová

EV101009

Schrack-Info

- Jmenovitý proud: 16A
- Jmenovité napětí: 250V AC

POPIS	PŘIPOJENÍ	DOSTUPNOST	STORE	OBJ.ČÍSLO
Zásuvka SCHUKO, oranžová	Bezšroubové svorky			**EV101009**
Zásuvka SCHUKO, oranžová	Šroubové svorky			**EV101010**

Zásuvky SCHUKO - zelená

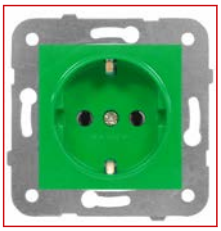

EV101011

Schrack-Info

- Jmenovitý proud: 16A
- Jmenovité napětí: 250V AC

POPIS	PŘIPOJENÍ	DOSTUPNOST	STORE	OBJ.ČÍSLO
Zásuvka SCHUKO, zelená	Bezšroubové svorky			**EV101011**
Zásuvka SCHUKO, zelená	Šroubové svorky			**EV101012**
Zásuvka SCHUKO, zelená	Bezšroubové svorky			**EV101015**

Zásuvky ČSN se zvýšenou ochranou proti dotyku - červená

EV101055

Schrack-Info

- Jmenovitý proud: 16A
- Jmenovité napětí: 250V AC

POPIS	PŘIPOJENÍ	DOSTUPNOST	STORE	OBJ.ČÍSLO
Zásuvka ČSN s dětskou ochranou, červená	Bezšroubové svorky			**EV101055**
Zásuvka ČSN s dětskou ochranou, červená	Šroubové svorky			**EV101056**

Zásuvky ČSN se zvýšenou ochranou proti dotyku - oranžová

EV101057

Schrack-Info

- Jmenovitý proud: 16A
- Jmenovité napětí: 250V AC

POPIS	PŘIPOJENÍ	DOSTUPNOST	STORE	OBJ.ČÍSLO
Zásuvka ČSN s dětskou ochranou, oranžová	Bezšroubové svorky			**EV101057**
Zásuvka ČSN s dětskou ochranou, oranžová	Šroubové svorky			**EV101058**

Zásuvky ČSN se zvýšenou ochranou proti dotyku - zelená

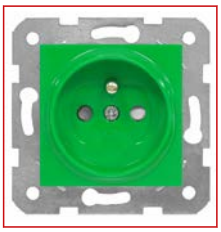
EV101059

Schrack-Info

- Jmenovitý proud: 16A
- Jmenovité napětí: 250V AC

POPIS	PŘIPOJENÍ	DOSTUPNOST	STORE	OBJ.ČÍSLO
Zásuvka ČSN s dětskou ochranou, zelená	Bezšroubové svorky			**EV101059**
Zásuvka ČSN s dětskou ochranou, zelená	Šroubové svorky			**EV101060**

Zásuvky ČSN se zvýšenou ochranou proti dotyku a svodičem přepětí s optickou signalizací - červená

EV101055CZ

Schrack-Info

- Zásuvka ČSN včetně svodiče přepětí třídy III/D
- Optická signalizace poruchy
- Integrovaná dětská ochrana před dotykem
- Jmenovitý proud: 16A
- Jmenovité napětí: 250V AC
- Maximální pracovní napětí U_c=275V AC
- Jmenovitý výbojový proud: 3kA / 5kA
- Napěťová ochranná hladina: 1,2kV
- Zkratová odolnost při maximálním předjištění: 1,5 kA_{rms}

POPIS	PŘIPOJENÍ	DOSTUPNOST	STORE	OBJ.ČÍSLO
Zásuvka ČSN s dětskou a přepěťovou ochranou, červená	Bezšroubové svorky			**EV101055CZ**

Zásuvky ČSN se zvýšenou ochranou proti dotyku a svodičem přepětí s optickou signalizací - oranžová

EV101057CZ

Schrack-Info

- Zásuvka ČSN včetně svodiče přepětí třídy III/D
- Optická signalizace poruchy
- Integrovaná dětská ochrana před dotykem
- Jmenovitý proud: 16A
- Jmenovité napětí: 250V AC
- Maximální pracovní napětí U_c=275V AC
- Jmenovitý výbojový proud: 3kA / 5kA
- Napěťová ochranná hladina: 1,2kV
- Zkratová odolnost při maximálním předjištění: 1,5 kA_{rms}

POPIS	PŘIPOJENÍ	DOSTUPNOST	STORE	OBJ.ČÍSLO
Zásuvka ČSN s dětskou a přepěťovou ochranou, oranžová	Bezšroubové svorky			EV101057CZ

Zásuvky ČSN se zvýšenou ochranou proti dotyku a svodičem přepětí s optickou signalizací - zelená

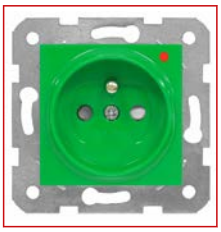

EV101059CZ

Schrack-Info

- Zásuvka ČSN včetně svodiče přepětí třídy III/D
- Optická signalizace poruchy
- Integrovaná dětská ochrana před dotykem
- Jmenovitý proud: 16A
- Jmenovité napětí: 250V AC
- Maximální pracovní napětí U_c=275V AC
- Jmenovitý výbojový proud: 3kA / 5kA
- Napěťová ochranná hladina: 1,2kV
- Zkratová odolnost při maximálním předjištění: 1,5 kA_{rms}

POPIS	PŘIPOJENÍ	DOSTUPNOST	STORE	OBJ.ČÍSLO
Zásuvka ČSN s dětskou a přepěťovou ochranou, zelená	Bezšroubové svorky			EV101059CZ

Montážní příslušenství pro spínače a zásuvky VISIO 50

Malířský kryt

EVABDECK

Schrack-Info

K zakrytí vypínačů a zásuvek VISIO 50 během malířských prací. Opakovaně použitelný díky odolnému materiálu.

POPIS	DOSTUPNOST	STORE	OBJ.ČÍSLO
Ochrana přístrojů VISIO 50 při úpravě podkladu			**EVABDECK**

Rámečky

Jednonásobné

EV105001

Schrack-Info

- Rozměry: 81x81 mm
- Možnost horizontální i vertikální instalace

POPIS	DOSTUPNOST	STORE	OBJ.ČÍSLO
Krycí rámeček 1násobný, bílý			**EV105001**
Krycí rámeček 1násobný, antracit			**EV115001**
Krycí rámeček 1násobný, stříbrný			**EV125001**

Dvojnásobné

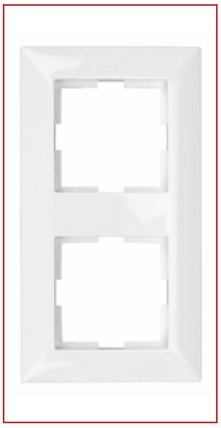

EV105002

Schrack-Info

- Rozměry: 81x154 mm
- Možnost horizontální i vertikální instalace

POPIS	DOSTUPNOST	STORE	OBJ.ČÍSLO
Krycí rámeček 2násobný, bílý			**EV105002**
Krycí rámeček 2násobný, antracit			**EV115002**
Krycí rámeček 2násobný, stříbrný			**EV125002**

Trojnásobné

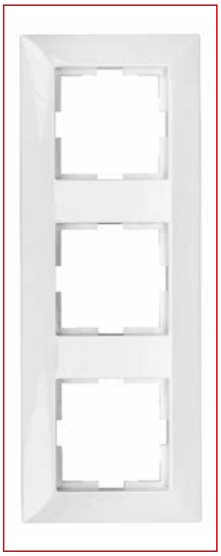

EV105003

Schrack-Info

- Rozměry: 81x225 mm
- Možnost horizontální i vertikální instalace

POPIS	DOSTUPNOST	STORE	OBJ.ČÍSLO
Krycí rámeček 3násobný, bílý			**EV105003**
Krycí rámeček 3násobný, antracit			**EV115003**
Krycí rámeček 3násobný, stříbrný			**EV125003**

Čtyřnásobné

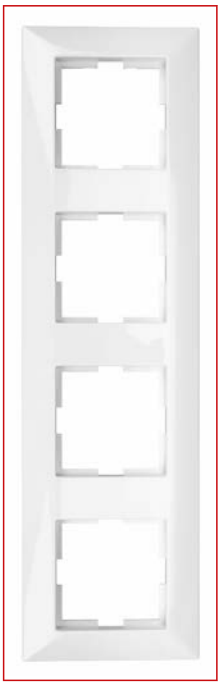

EV105004

Schrack-Info

- Rozměry: 81x296 mm
- Možnost horizontální i vertikální instalace

POPIS	DOSTUPNOST	STORE	OBJ.ČÍSLO
Krycí rámeček 4násobný, bílý			**EV105004**
Krycí rámeček 4násobný, antracit			**EV115004**
Krycí rámeček 4násobný, stříbrný			**EV125004**

Pětinásobné

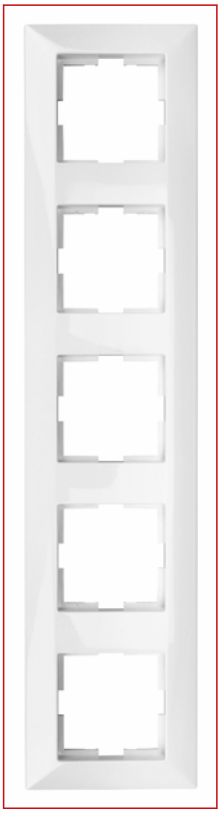

EV105005

Schrack-Info

- Rozměry: 81x367 mm
- Možnost horizontální i vertikální instalace

POPIS	DOSTUPNOST	STORE	OBJ.ČÍSLO
Krycí rámeček 5násobný, bílý			**EV105005**
Krycí rámeček 5násobný, antracit			**EV115005**
Krycí rámeček 5násobný, stříbrný			**EV125005**

Těsnění IP44

EV107001

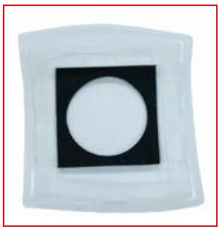

EV107002

EV107005

Schrack-Info

- Sady těsnění IP44 pro vypínače nebo zásuvky
- Obsah setu EV107005-- 2 ks těsnění pro vypínače a 2 ks těsnění pro zásuvky

Ukázka kompletace

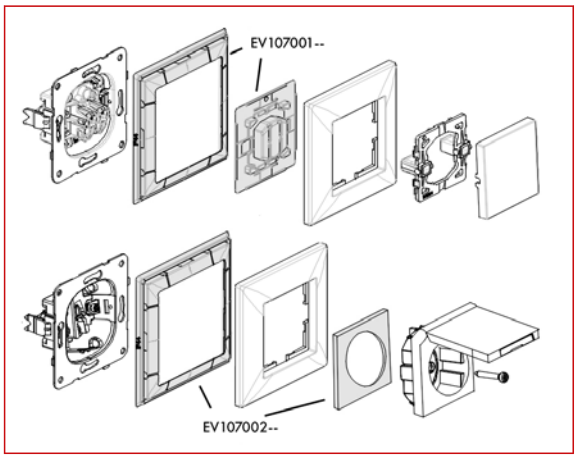

POPIS	DOSTUPNOST	STORE	OBJ.ČÍSLO
Těsnění pro přístroje, IP44			**EV107001**
Těsnění pro zásuvky, IP44			**EV107002**
Těsnění pro přístroj a zásuvku, dvojité, IP44			**EV107005**

Distanční rámečky a adaptéry

EV105011

Schrack-Info

- Distanční adaptér 50x50 mm se používá k vyrovnání výšky (vzdálenost mezi rámem a středem) při integraci produktů třetích stran.

POPIS	DOSTUPNOST	STORE	OBJ.ČÍSLO
Distanční adaptér pro integraci přístrojů do VISIO 50, 5 ks			**EV105011**

Skleněné rámečky

Jednonásobné

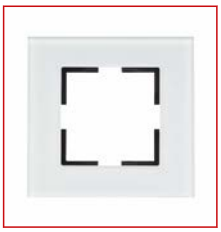

EV145001W

Schrack-Info

- Rozměry: 81x81mm

POPIS	DOSTUPNOST	STORE	OBJ.ČÍSLO
Krycí rámeček 1násobný, mléčné sklo			**EV145001W**

Dvojnásobné

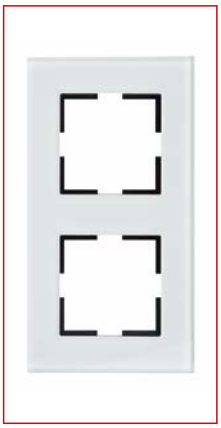

EV145002W

Schrack-Info

- Rozměry: 81x154mm
- Možnost horizontální i vertikální instalace

POPIS	DOSTUPNOST	STORE	OBJ.ČÍSLO
Krycí rámeček 2násobný, mléčné sklo			**EV145002W**

Trojnásobné

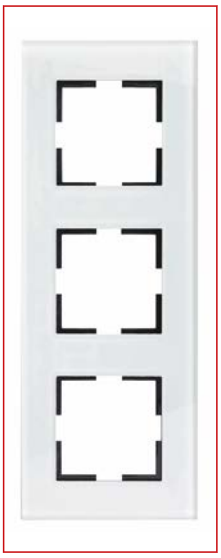

EV145003W

Schrack-Info

- Rozměry: 81x225mm
- Možnost horizontální i vertikální instalace

POPIS	DOSTUPNOST	STORE	OBJ.ČÍSLO
Krycí rámeček 3násobný, mléčné sklo			**EV145003W**

Čtyřnásobné

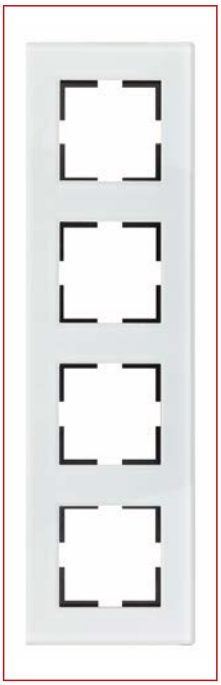

EV145004W

Schrack-Info

- Rozměry: 81x296mm
- Možnost horizontální i vertikální instalace

POPIS	DOSTUPNOST	STORE	OBJ.ČÍSLO
Krycí rámeček 4násobný, mléčné sklo			**EV145004W**

Rámečky 55 x 55 mm

Jednonásobné, 55 x 55 mm

EV105201

Schrack-Info

- Rozměry: 81x81 mm

Rámeček pro přístroje s rozměrem 55x55 mm k integraci do VISIO 50.

POPIS	DOSTUPNOST	STORE	OBJ.ČÍSLO
Krycí rámeček 1násobný, 55x55, bílý			**EV105021**
Krycí rámeček 1násobný, 55x55, antracit			**EV115021**
Krycí rámeček 1násobný, 55x55, stříbrný			**EV125021**

Dvojnásobné, 55 x 55 mm

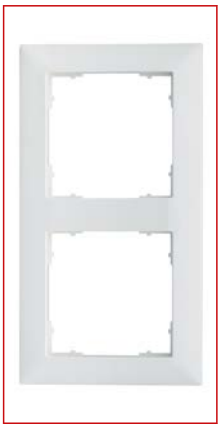

EV105022

Schrack-Info

- Rozměry: 81x154 mm
- Možnost horizontální i vertikální instalace

Rámeček pro přístroje s rozměrem 55x55 mm k integraci do VISIO 50.

POPIS	DOSTUPNOST	STORE	OBJ.ČÍSLO
Krycí rámeček 2násobný, 55x55, bílý			**EV105022**
Krycí rámeček 2násobný, 55x55, antracit			**EV115022**
Krycí rámeček 2násobný, 55x55, stříbrný			**EV125022**

Trojnásobné, 55 x 55 mm

EV105023

Schrack-Info

- Rozměry: 81 x 225 mm
- Možnost horizontální i vertikální instalace

Rámeček pro přístroje s rozměrem 55x55 mm k integraci do VISIO 50.

POPIS	DOSTUPNOST	STORE	OBJ.ČÍSLO
Krycí rámeček 3násobný, 55x55, bílý			**EV105023**
Krycí rámeček 3násobný, 55x55, antracit			**EV115023**
Krycí rámeček 3násobný, 55x55, stříbrný			**EV125023**

Redukční rámečky 55x55 na 50x50 mm

EV105012

Schrack-Info

- Slouží pro montáž přístrojů z VISIO 50 do rámečků 55x55 mm.

Zmenšuje vnitřní instalační rozměr z 55x55 mm na 50x50 mm.

POPIS	DOSTUPNOST	STORE	OBJ.ČÍSLO
Adaptér 55 x 55 na 50 x 50 mm, bílý			**EV105012**
Adaptér 55 x 55 na 50 x 50 mm, antracit			**EV115012**
Adaptér 55 x 55 na 50 x 50 mm, stříbrný			**EV125012**

Nástěnné krabice

Jednonásobné

EV105006

Schrack-Info

- Možnost horizontální i vertikální instalace
- Kompletace spolu s jednouchým rámečkem (EV1x5001--)

POPIS	DOSTUPNOST	STORE	OBJ.ČÍSLO
Krabice nástěnná 1násobná, bílá			**EV105006**
Krabice nástěnná 1násobná, antracit			**EV115006**
Krabice nástěnná 1násobná, stříbrná			**EV125006**

Dvojnásobné

EV105007

Schrack-Info

- Možnost horizontální i vertikální instalace
- Kompletace spolu s dvojnásobným rámečkem (EV1x5002--)

POPIS	DOSTUPNOST	STORE	OBJ.ČÍSLO
Krabice nástěnná 2násobná, bílá			**EV105007**
Krabice nástěnná 2násobná, antracit			**EV115007**
Krabice nástěnná 2násobná, stříbrná			**EV125007**

Televizní a satelitní zásuvky

Schrack-Info

Rozlišujeme zásuvky pro SAT rozvody pro kmitočty do 2.200MHz (DVB-S) a širokopásmové zásuvky pro kmitočty do 1.000 MHz (DVB-C, CATV, DVB-T).

V závislosti na typu rozvodů (hvězda nebo smyčkování) se použijí následující typy zásuvek:

- koncové, kde je zásuvka připojena koaxiálním kabelem přímo na zdroj signálu (např. multiswitch, quad-LNB) a zakončená vnitřním odporem 75Ω.
- průchozí, které jsou připojeny koaxiálním kabelem smyčkováním. Na konci se použije koncová zásuvka s odporem 75Ω.

TV/R zásuvky koncové série M

HSBKD2M

Schrack-Info

- Koncová / průchozí zásuvka 2 vývody: Rádio/CATV
- Třída A
- 4 - 1.000 MHz
- Není průchozí pro DC
- Zpětný kanál
- Pokovený povrch tlakového odlitku
- Ploška 80x80 mm včetně rámečku a nástěnné krabice
- Kompatibilní s Visio 50, EV104010 (bílá) / EV114010 (antracit)
- Kompatibilní s ELSO EL206034 (bílá)
- Útlum:
  - 4 - 68 MHz zpětný kanál: 1,0dB
  - 87,5 - 108 MHz VKV: 1,2dB
  - 125 - 470 MHz VHF: 1,5dB
  - 470 - 862 MHz UHF: 2,0dB
- Stínění:
  - 300 MHz > 90dB
  - 300 - 470 MHz > 80dB
  - 470 - 1.000 MHz > 75dB

POPIS	DOSTUPNOST	STORE	OBJ.ČÍSLO
Zásuvka anténní R/CATV, 4 – 1.000MHz, 2 dB, není průchozí pro napájení, třída A, nástěnná, rámeček 80x80mm, RAL9010			**HSBKD2M**

TV/R zásuvky průchozí série M

HSBKDDM08

Schrack-Info

- Průchozí zásuvka 2 vývody: Rádio / CATV
- Třída A
- 4 – 1.000 MHz
- Není průchozí pro DC
- Zpětný kanál
- Těleso: zinkový odlitek
- Ploška 80x80 mm včetně rámečku a nástěnné krabice
- Barva: bílá RAL 9010
- Kompatibilní s Visio 50, EV104010 (bílá) / EV114010 (antracit)
- Kompatibilní s ELSO EL206034 (bílá)
- Útlum DM08 / DM10 / DM14:
  - 4 - 68 MHz zpětný kanál: 7,0dB / 10,0dB / 14,0dB
  - 87,5 - 108 MHz VKV: 7,0dB / 10,0dB / 14,0dB
  - 125 - 470 MHz VHF: 7,5dB / 10,0dB / 14,0dB
  - 470 - 862 MHz UHF: 7,5dB / 10,0dB / 14,5dB
- Průchozí útlum DM08 / DM10 / DM14:
  - 4 - 68 MHz zpětný kanál: 3,0dB / 2,0db / 1,0dB
  - 87,5 - 108 MHz VKV: 3,0dB / 2,0db / 1,0dB
  - 125 - 470 MHz VHF: 3,3dB / 2,0db / 1,2dB
  - 470 - 862 MHz UHF: 3,5dB / 2,0db / 1,2dB
- Oddělení:
  - TV / TV > 40dB
  - TV / RF > 40dB
- Stínění:
  - 300 MHz > 90dB
  - 300 - 470 MHz > 80dB
  - 470 - 1.000 MHz > 75dB

POPIS	DOSTUPNOST	STORE	OBJ.ČÍSLO
Zásuvka anténní průchozí, R/CATV, 4 – 1.000MHz, 8 dB, průchozí pro napájení, třída A, nástěnná, rámeček 80x80mm, RAL9010			**HSBKDDM08**
Zásuvka anténní průchozí, R/CATV, 4 – 1.000MHz, 10 dB, průchozí pro napájení, třída A, nástěnná, rámeček 80x80mm, RAL9010			**HSBKDDM10**
Zásuvka anténní průchozí, R/CATV, 4 – 1.000MHz, 14 dB, průchozí pro napájení, třída A, nástěnná, rámeček 80x80mm, RAL9010			**HSBKDDM14**

SAT/TV/R zásuvky koncové série M

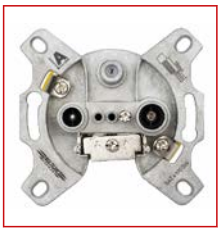

HSATD3M

Schrack-Info

- Koncové / linkové zásuvky
  - 4 vývody: Rádio / CATV / 2xSAT
  - 3 vývody: Rádio / CATV / SAT
- Třída A
- Kmitočtový rozsah: 4 - 2.400 MHz
- Průchozí pro DC
- Zpětný kanál
- Širokopásmový výstup TV
- Těleso: zinkový odlitek
- Ploška 80x80 mm a nástěnná krytka
- Barva: bílá RAL 9010
- Kompatibilní s programem Visio 50 4-výstupy / 3-výstupy: EV104011 / EV104010 (bílá), EV114011, EV114010 (antracit)
- Kompatibilní s programem ELSO 3-výstupy: EL206034 (bílá)
- Útlum 4-výstupy / 3-výstupy:
  - 4 - 68 MHz zpětný kanál: 2,0dB / 1,0dB
  - 87,5 - 108 MHz VKV: 2,0dB / 4,0dB
  - 5 - 862 MHz pozemní TV: 1,5dB / 1,0dB
  - 950 - 2.050 MHz SAT: 2,0dB / 1,5dB
  - 2.050 - 2.400 MHz SAT: 3,0dB / 2,0dB
- Odbočovací útlum:
  - TV / TV > 40dB
  - TV / RF > 40dB
- Stínění:
  - 300 MHz > 90dB
  - 300 - 470 MHz > 80dB
  - 470 - 1.000 MHz > 75dB
  - 1.000 - 2.400 MHz > 55dB

POPIS	DOSTUPNOST	STORE	OBJ.ČÍSLO
Zásuvka anténní R/CATV/SAT 2.0dB, 4 - 2.400MHz, průchozí pro napájení, třída A, nástěnná, rámeček 80x80mm, RAL9010			**HSATD3M**
Zásuvka anténní koncová, R/CATV/2xSAT 3.0dB, 4 - 2.400MHz, průchozí pro napájení, třída A, nástěnná, rámeček 80x80mm, RAL9010			**HSATD4M**

SAT/TV/R zásuvky průchozí série M

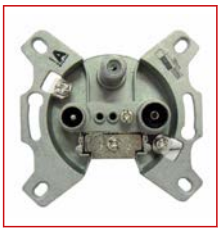

HSATDDM

Schrack-Info

- Průchozí zásuvka 3 vývody: Rádio / CATV / SAT
- Třída A
- 4 - 2.400 MHz
- Průchozí pro DC
- Zpětný kanál
- Širokopásmový TV výstup
- Těleso: zinkový odlitek
- Ploška 80x80 mm včetně rámečku a nástěnné krabice
- Barva: bílá RAL 9010
- Kompatibilní s Visio 50, EV104010 (bílá) / EV114010 (antracit)
- Kompatibilní s ELSO EL206034 (bílá)
- Útlum:
  - 4 - 68 MHz zpětný kanál: 10,5dB
  - 87,5 - 108 MHz VKV: 10,5dB
  - 5 - 862MHz pozemní TV: 10,5dB
  - 950 - 2.050 MHz SAT: 10,5dB
  - 2.050 - 2.400 MHz SAT: 11,0dB
- Průchozí útlum:
  - 4 - 68 MHz zpětný kanál: 1,5dB
  - 87,5 - 108 MHz VKV: 1,5dB
  - 5 - 862 MHz pozemní TV: 2,0dB
  - 950 - 2.050 MHz SAT: 2,5dB
  - 2.050 - 2.400 MHz SAT: 3,0dB
- Oddělení:
  - TV / TV > 40dB
  - TV / SAT > 40dB
- Stínění:
  - 300 MHz > 90dB
  - 300 - 470 MHz > 80dB
  - 470 - 1.000 MHz > 75dB
  - 1.000 - 2.400 MHz > 55dB

POPIS	DOSTUPNOST	STORE	OBJ.ČÍSLO
Zásuvka anténní průchozí, R/CATV/SAT, 10.5dB, 4 - 2.400MHz, průchozí pro napájení, třída A, nástěnná, rámeček 80x80mm, 9010			**HSATDDM**

Kryty pro SAT/TV zásuvky

EV104009

EV104011

Schrack-Info

Kryty pro TV a SAT zásuvky série M

POPIS	DOSTUPNOST	STORE	OBJ.ČÍSLO
Kryt anténní zásuvky TV, typ HSBK-M, 2 otvory, bílý			**EV104009**
Kryt anténní zásuvky TV, typ HSBK-M, 2 otvory, antracit			**EV114009**
Kryt anténní zásuvky TV, typ HSBK-M, 2 otvory, stříbrný			**EV124009**
Kryt anténní zásuvky TV, typ HSAT-M, 3 otvory, bílý			**EV104010**
Kryt anténní zásuvky TV, typ HSAT-M, 3 otvory, antracit			**EV114010**
Kryt anténní zásuvky TV, typ HSAT-M, 3 otvory, stříbrný			**EV124010**
Kryt anténní zásuvky TV, typ HSAT-M, 4 otvory, bílý			**EV104011**
Kryt anténní zásuvky TV, typ HSAT-M, 4 otvory, antracit			**EV114011**
Kryt anténní zásuvky TV, typ HSAT-M, 4 otvory, stříbrný			**EV124011**

Koaxiální kabely DIGI-SAT

XC1608901

XC1608901

Schrack-Info

Pro bezproblémový přenos vysokých kmitočtů cca 950 až 2150 MHz z LNB přes multiswitch, SAT-zásuvku do satelitního přijímače musí být použity vysoce kvalitní koaxiální kabely řady DIGI-SAT. Kvalita našich kabelů plyne z použitých materiálů, precizního výrobního procesu a počtu stínících vrstev.

Dále nabízíme pro malé rozvody 100m cívky s praktickým odvíječem (obj.č. XC1609809), dobře transportovatelným pomocí popruhu na rameno.

Naše koaxiální konektory jsou vhodné pro všechny kabely i přes rozdíly v kabelech (průměr vnitřního vodiče, dielektrika).

V zásadě doporučujeme použití kompresních konektorů.

POPIS	DOSTUPNOST	STORE	OBJ.ČÍSLO
DIGI-SAT 3000 75Ω, 1,02/4,6/6,6mm CCS, dvojnásobné stínění, 90dB, třída A, Eca, PVC plášť bílý, cívka 100m			**XC1608901**
DIGI-SAT 3000 75Ω, 1,02/4,6/6,6mm CCS, dvojnásobné stínění, 90dB, třída A, Eca, PVC plášť bílý, cívka 500m			**XC1608903**
DIGI-SAT 3030 75Ω, 1,02/4,6/6,8mm Cu, trojnásobné stínění, 100dB, třída A, Eca, PVC plášť bílý, cívka 100m			**XC1609901**
DIGI-SAT 3030 75Ω, 1,02/4,6/6,8mm Cu, trojnásobné stínění, 100dB, třída A, Eca, PVC plášť bílý, cívka 500m			**XC1609903**

Příslušenství

XC16004983

XC1600720

Schrack-Info

Naše konektory pro koaxiální kabely jsou použitelné přes rozdílné průměry kabelů použitelné pro všechny námi dodávané kabely DIGI-SAT. V zásadě doporučujeme použití kompresních konektorů.

POPIS	DOSTUPNOST	STORE	OBJ.ČÍSLO
F-konektor kompresní pro kabely 1.0 mm, DIGI-SAT 3000 (XC16089xx), DIGI-SAT 3030 (XC160990x) a DIGI-SAT 3040 (XC160980x)			**XC16004983**
Kompresní nástroj pro F-konektory XC16004983, XC16005183 a XC160051PE			**XC1600720**
Nástroj na odstranění vnějšího pláště koaxiálního kabelu XC			**XC1600710**
Zakončovací odpor SAT / CATV, 75 Ohmů pro průchozí zásuvky HSATDD / HSBKDD			**HSZUDDR75**

Komponenty pro strukturovanou kabeláž

Řešení TOOLLESS LINE Cat.6 / Cat.6$_A$ - SFB

HSEMRJ6GBA

HSED02UWBS

EV104012

Schrack-Info

Keystone modul RJ45 z produktové řady TOOLLESS LINE v provedení Schrack Format B (SFB). Moduly splňují požadavky Cat.6$_A$ pro10 Gigabit Ethernet a Cat.6. Stíněné plnohodnotné provedení (360 °) zajišťuje kompletní elektromagnetickou kompatibilitu. Modul má na plášti FastOn kontakt pro samostatné zemnění. Modul je složen z kabelové matice a samotného modulu RJ45. Samozářezové a beznástrojové provedení pro rychlou a komfortní instalaci.

POPIS	DOSTUPNOST	STORE	OBJ.ČÍSLO
Datové moduly			
TOOLLESS LINE modul RJ45 stíněný, Cat.6$_A$, SFB			**HSEMRJ6GBA**
TOOLLESS LINE modul RJ45 stíněný, Cat.6, samozářezový, SFB			**HSEMRJ6GBS**
Datové zásuvky modulární - neosazené			
Datová zásuvka pod omítku modulární pro 2 moduly (45 stupňů), neosazená, RAL 9010, SFB			**HSED02UWBS**
Vnitřní rámečky a kryty			
Kryt datové zásuvky 2x RJ45 UAE SFB, popisové pole, bílý			**EV104012**
Kryt datové zásuvky 2x RJ45 UAE SFB, popisové pole, antracit			**EV114012**
Kryt datové zásuvky 2x RJ45 UAE SFB, popisové pole, stříbrný			**EV124012**

Řešení TOOLLESS LINE Cat.5e / Cat.6 / Cat.6$_A$ - SFA

HSEMRJ6GWA

EV104005

EV104003

EV104004

Schrack-Info

Keystone moduly RJ45 z produktové řady TOOLLESS LINE v provedení Schrack Format B (SFA). Stíněné plnohodnotné provedení (360 °) zajišťuje kompletní elektromagnetickou kompatibilitu. K dispozici též provedení nestíněné. Modul má na plášti FastOn kontakt pro samostatné zemnění. Modul je složen z kabelové matice a samotného modulu RJ45. Samozářezové a beznástrojové provedení pro rychlou a komfortní instalaci.

POPIS	DOSTUPNOST	STORE	OBJ.ČÍSLO
Datové moduly			
TOOLLESS LINE modul RJ45 stíněný, Cat.6$_A$ 10Gb, SFA			**HSEMRJ6GWA**
TOOLLESS LINE modul RJ45 stíněný, Třída E$_A$, 4PPoE 100 W			**HSEMRJ6GWT**
TOOLLESS LINE modul RJ45 stíněný, Cat.6, samozářezový, SFA			**HSEMRJ6GWS**
Keystone modul Cat.6 RJ45 UTP, TOOLLESS LINE, samozář., SFA, bílý			**HSEMRJ6UWS**
TOOLLESS LINE modul RJ45 stíněný, Cat.5e, samozářezový, SFA			**HSEMRJ5GWS**
TOOLLESS LINE modul RJ45 nestíněný, Cat.5e, samozářezový, SFA			**HSEMRJ5UWS**
Datové zásuvky modulární - neosazené			
Datová zásuvka pro 2 keystone RJ45, neosazená			**EV104005**
Vnitřní rámečky			
Kryt datové zásuvky 1x RJ45, bílý			**EV104003**
Kryt datové zásuvky 1x RJ45, antracit			**EV114003**
Kryt datové zásuvky 1x RJ45, stříbrný			**EV124003**
Kryt datové zásuvky 2x RJ45, bílý			**EV104004**
Kryt datové zásuvky 2x RJ45, antracit			**EV114004**
Kryt datové zásuvky 2x RJ45, stříbrný			**EV124004**

Datové zásuvky kompaktní Cat.5 a Cat.6 stíněné - UAE kompatibilní

HSEDG2UW6V

EV104012

HKRONELSA

Schrack-Info

Kompaktní datové zásuvky 2x RJ45 pro ukončení strukturované kabeláže kategorie 5e a kategorie 6. Jsou vhodné pro instalaci do parapetních a podparapetních kanálů, do instalačních krabic pod omítku, instalačních žlabů. Nástěnná varianta též k dispozici. Centrální rámeček 50 x 50 mm, plnohodnotná kompatibilita s designy UAE. Vnější rámeček 80 x 80 mm barvy bílé RAL 9010. Celokovový spodek zásuvky má samostatné přípojné místo (FastOn) na ukončení stínění a následné uzemnění. Možnost zapojení T568A i T568B.

POPIS	DOSTUPNOST	STORE	OBJ.ČÍSLO
Datové zásuvky kompaktní - osazené			
Datová zásuvka DE-EMBEDDED LINE 2xRJ45 10GB (třída Ea), stíněná STP, barva RAL9010			**HSEDG2UW6V**
Vnitřní rámečky			
Kryt datové zásuvky 2x RJ45 UAE SFB, popisové pole, bílý			**EV104012**
Kryt datové zásuvky 2x RJ45 UAE SFB, popisové pole, antracit			**EV114012**
Kryt datové zásuvky 2x RJ45 UAE SFB, popisové pole, stříbrný			**EV124012**
Příslušenství			
Montážní zářezový nástroj LSA s nůžkami, šedá barva			**HKRONELSA**

Instalační datová kabeláž

HSEKP4233P

Schrack-Info

Instalační kabely pro plnohodnotnou strukturovanou kabeláž a datové rozvody. Plně podporují kabelážní třídy D až F a přenosové protokoly např. 10GBase-T, 1000Base-T, 100Base-TX, ATM) a aplikace VoIP, PoE.

POPIS	DOSTUPNOST	STORE	OBJ.ČÍSLO
Kabel S/FTP Cat.7A, 1.250MHz, 4x2xAWG22/1, LS0H-3, B2ca -s1a, d1, a1, opletení 50%, modrý plášť, master			**HSEKP422HB**
Kabel S/FTP Cat.7, 1.000MHz, 4x2xAWG23/1, LS0H, B2ca -s1a, d1, a1, opletení 30%, modrý plášť, master			**HSEKP423BB**
Kabel S/FTP Cat.7, 1.000MHz, 4x2xAWG23/1, LS0H-3, Dca -s1, d2, a1, opletení 30%, modrý plášť, master			**HSEKP4233K**
Kabel S/FTP Cat.7, 1.000MHz, 4x2xAWG23/1, LS0H, Dca -s2, d1, a1, opletení 30%, modrý plášť, master			**HSEKP423HP**
Kabel U/FTP Cat.6A, 500MHz, 4x2xAWG23/1, LS0H, Dca -s2, d1, a1, modrý plášť, master			**HSEKF423HB**
Kabel U/UTP Cat.6, 300MHz, 4x2xAWG23/1, LS0H, Eca, modrý plášť, master			**HSEKU423H1**
Kabel SF/UTP Cat.5e, 4x2xAWG24, PVC, Eca, modrý plášť, master			**HSEKS424PP**
Kabel U/UTP Cat.6, 300MHz, 4x2xAWG23/1, PVC, Eca, modrý plášť, master			**HSEKU423P1**
Kabel U/FTP Cat.6$_A$, 500MHz, duplex 2x(4x2xAWG23), LS0H, Dca -s2, d2, a1, opletení 30%, modrý plášť, master			**HSEKF823HB**
Kabel U/FTP Cat.6$_A$, 500MHz, duplex 2x(4x2xAWG23/1), LS0H, Dca -s2, d1, a1, modrý plášť, cívka 500m			**HSKF823HB5**
Kabel U/FTP Cat.6$_A$, 500MHz, duplex 2x(4x2xAWG23/1), LS0H, Dca -s2, d1, a1, modrý plášť, cívka 100m			**HSKF823HB9**

Stmívače a potenciometry

Stmívače otočné s fázovou regulací 6-100W/VA, RL (vhodné pro LED)

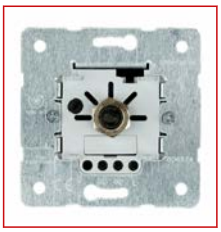

EV103020

EV102013

Schrack-Info

Otočný stmívač s vypínačem, s fázovou regulací pro odporovou a induktivní zátěž.

- S vypínačem
- Vhodné pro zapojení se schodišťovým přepínačem č.6
- Jmenovité napětí: 230V AC
- Potenciometr pro nastavení jasu
- Reverzibilní elektronická ochrana proti přetížení
- Ochrana proti zkratu pojistkou: 0,5A
- Není třeba N-vodič

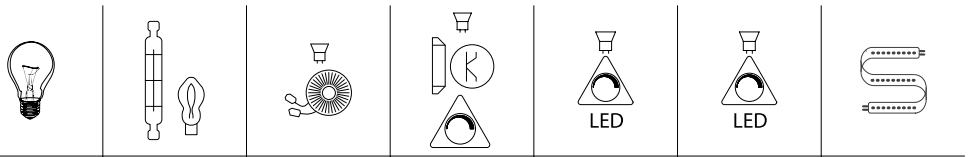

	1	2	3	4	5	6	7
Min.	6W	6W	6W	---	6W	---	---
Max.	100W	100W	100W	---	100W	---	---

1. Žárovka
2. Halogenová žárovka
3. Konvenční transformátor
4. Elektronický transformátor
5. LED zdroj 230 V (náběžná hrana)
6. LED zdroj 230 V (sestupná hrana)
7. Stmívatelný LED pásek

POPIS	DOSTUPNOST	STORE	OBJ.ČÍSLO
Přístroje			
Otočný stmívač pro LED, 6-100 W/VA, 2 vodiče			**EV103020**
Kryty			
Kryt stmívače s kolečkem s tlačítkem, bílý			**EV102013**
Kryt stmívače s kolečkem s tlačítkem, antracit			**EV112013**
Kryt stmívače s kolečkem s tlačítkem, stříbrný			**EV122013**

Stmívače otočné s fázovou regulací 3-400 W/VA, RC (vhodné pro LED)

EV103025

EV103025

Schrack-Info

Otočný fázový stmívač s řízením sestupnou hranou s tlačítkem ON/OFF pro odporové a kapacitní zátěže. Vestavěný potenciometr lze použít k nastavení základního jasu, tj. konstantní hodnoty jasu, která je stejná při každém zapnutí přístroje.

Kryt stmívače je již součástí dodávky, a proto jej není třeba objednávat zvlášť.

Technické údaje:

- Vhodné pro zapojení se schodišťovým přepínačem č.6
- Pro kapacitní a ohmickou zátěž - 3 - 400 W/VA
- Jmenovité napětí: 230 VAC / 50 Hz
- Instalace pomocí šroubků nebo drápků
- Provozní teplota: 0 °C až 35 °C

Pro finální kompletaci je nutné použít rámečky VISIO 50 (1násobný EV105021, 2násobný EV105022 nebo 3násobný EV105023).

		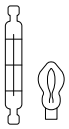			LED	LED	
	1	2	3	4	5	6	7
Min.	3W	3W	---	3W	---	3W	---
Max.	400W	400W	---	320W	---	320W	---

1. Žárovka
2. Halogenová žárovka
3. Konvenční transformátor
4. Elektronický transformátor
5. LED zdroj 230 V (náběžná hrana)
6. LED zdroj 230 V (sestupná hrana)
7. Stmívatelný LED pásek

POPIS	DOSTUPNOST	STORE	OBJ.ČÍSLO
Otočný stmívač pro LED, 3-400 W/VA, 3 vodiče			**EV103025**

Stmívače otočné s fázovou regulací 60-400W/VA, RL

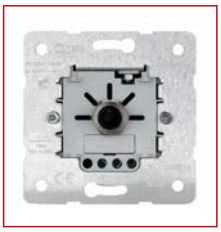

EV103003

EV102013

Schrack-Info

Otočný stmívač s vypínačem, s fázovou regulací pro odporovou a induktivní zátěž.

- Není určený pro stmívání LED
- S vypínačem
- Vhodné pro zapojení se schodišťovým přepínačem č.6
- Jmenovité napětí: 230V AC
- Teplota okolí: +0°C až +35°C
- Reverzibilní elektronická ochrana proti přetížení
- Ochrana proti zkratu pojistkou: 2A
- Není třeba N-vodič

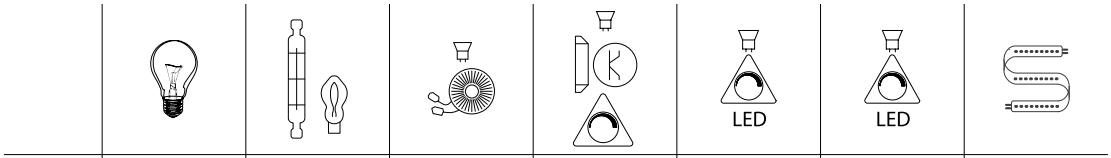

	1	2	3	4	5	6	7
Min.	60W	60W	60W	---	---	--	---
Max.	400W	400W	400W	---	---	---	---

1. Žárovka
2. Halogenová žárovka
3. Konvenční transformátor
4. Elektronický transformátor
5. LED zdroj 230 V (náběžná hrana)
6. LED zdroj 230 V (sestupná hrana)
7. Stmívatelný LED pásek

POPIS	DOSTUPNOST	STORE	OBJ.ČÍSLO
Přístroje			
Otočný stmívač, RL 60-400 W/VA, 2 vodiče			EV103003
Kryty			
Kryt stmívače s kolečkem s tlačítkem, bílý			**EV102013**
Kryt stmívače s kolečkem s tlačítkem, antracit			**EV112013**
Kryt stmívače s kolečkem s tlačítkem, stříbrný			**EV122013**

LED stmívač pro zapuštěnou montáž 4-100 / 350 VA (s vodiči)

EHLED350D

Schrack-Info

Stmívač EHLED350D- je určený pro instalaci do montážní krabice a je vhodný zejména pro LED zátěže stmívatelné náběžnou nebo sestupnou hranou. Instalaci usnadňují již připojené vodiče.
Nastavení lze provádět pomocí otočného potenciometru umístěného na předním straně. Nastavení je třeba upravit podle specifikací na svítidle nebo světelném zdroji.

Technické údaje:

- Jmenovité napětí: 230 VAC, 50/60 Hz
- Příkon stmívače: 2 VA
- Okolní teplota: 0 °C až 40 °C
- Paměťová funkce nastavené hodnoty
- Ochrana proti přetížení a přehřátí
- Rozměry: 45 x 45 x 12 mm

		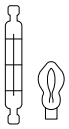	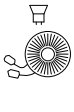		LED	LED	
	1	2	3	4	5	6	7
Min.	4W	4W	4W	4W	4W	4W	---
Max.	350W	350W	100W	350W	100W	350W	---

1. Žárovka
2. Halogenová žárovka
3. Konvenční transformátor
4. Elektronický transformátor
5. LED zdroj 230 V (náběžná hrana)
6. LED zdroj 230 V (sestupná hrana)
7. Stmívatelný LED pásek

* 12 V LED s el. transformátorem / max. 6 traf 50 W

POPIS	DOSTUPNOST	STORE	OBJ.ČÍSLO
LED stmívač pod omítku, 4-350 VA, s vodiči, RLC			**EHLED350D**

LED stmívač pro zapuštěnou montáž 4-100 / 350 VA (šroubové svorky)

EHLED350K

Schrack-Info

Stmívač EHLED350K- je určený pro instalaci do montážní krabice a je vhodný zejména pro LED zátěže stmívatelné náběžnou nebo sestupnou hranou. Nastavení lze provádět pomocí otočného potenciometru umístěného na předním straně.

Nastavení je třeba upravit podle specifikací na svítidle nebo světelném zdroji.

Technické údaje:

- Jmenovité napětí: 230 VAC, 50/60 Hz
- Příkon stmívače: 2 VA
- Okolní teplota: 0 °C až 40 °C
- Paměťová funkce nastavené hodnoty
- Ochrana proti přetížení a přehřátí
- Rozměry: 45 x 45 x 12 mm

		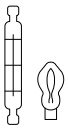			LED	LED	
	1	2	3	4	5	6	7
Min.	4W	4W	4W	4W	4W	4W	---
Max.	350W	350W	100W	350W	100W	350W	---

2. Halogenová žárovka
3. Elektronický transformátor
5. LED zdroj 230 V (náběžná hrana)
6. LED zdroj 230 V (sestupná hrana)
7. Stmívatelný LED pásek
* 12 V LED s el. transformátorem / max. 6 traf 50 W

POPIS	DOSTUPNOST	STORE	OBJ.ČÍSLO
LED stmívač pod omítku, 4-350 VA, se svorkami, RLC			**EHLED350K**

Stmívač pro LED pásky pro zapuštěnou montáž 12-48 VDC, max. 8 A

EHLEDSTRIP

Schrack-Info

Stmívač EHLEDSTRIP je speciálně navržen pro ovládání monochromatických LED pásků 12-48 VDC až do maximálního proudu 8 A. Jeho plochá konstrukce o tloušťce pouhých 19 mm je ideální pro montáž do instalační krabice.

Poskytuje také automatickou ochranu proti přetížení a zkratu. Kromě toho má funkci vratné ochrany proti přehřátí až do 125 °C.

Technické údaje:

- Jmenovité napětí: 12 - 48 VDC
- Příkon stmívače: 12 mA
- Okolní teplota: 0 °C až 40 °C
- Paměťová funkce nastavené hodnoty
- Ochrana proti zkratu a přetížení
- Rozměry: 46 x 46 x 19 mm

		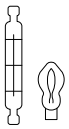			LED	LED	
	1	2	3	4	5	6	7
Max.	---	---	---	---	---	---	96 W/ 12V
Max.	---	---	---	---	---	---	192 W /24V
Max.	---	---	---	---	---	---	288 W/ 36V
Max.	---	---	---	---	---	---	384 W/ 48V

1. Žárovka
2. Halogenová žárovka
3. Konvenční transformátor
4. Elektronický transformátor
5. LED zdroj 230 V (náběžná hrana)
6. LED zdroj 230 V (sestupná hrana)
7. Stmívatelný LED pásek

POPIS	DOSTUPNOST	STORE	OBJ.ČÍSLO
Stmívač pro LED pásky, pod omítku, 12-48 V DC, 8 A			**EHLEDSTRIP**

Univerzální stmívač na DIN lištu 4 - 300 VA

EHUDR300

Schrack-Info

Stmívač EHUDR300 je univerzální stmívač pro stmívatelné LED zátěže. Tento stmívač je určen pro montáž na 35 mm DIN lištu. Je vhodný také pro univerzální zátěže (R, L, C) pro 230 V halogenové žárovky, halogenové žárovkách s klasickým nebo elektronickým transformátorem.

Technologie IGBT umožnuje stmívání náběžnou nebo sestupnou hranou. Otočné kolečko pro nastavení minimální úrovně stmívání, které zabraňuje blikání při nízkých úrovních setmění.

Ovládání tlačítkem nebo vestavěným potenciometrem. Ovládání běžnými tlačítky: krátký stisk - ON/OFF a dlouhý stisk - stmívání. Lze připojit až 3 prosvětlená tlačítka a neomezený počet neprosvětlených tlačítek.

Přední potenciometr umožňuje stmívání ze samotného stmívače bez nutnosti použití externího tlačítka. Konfigurace Master/Slave: umožňuje zvýšit zatížitelnost.

Technické údaje:

- Jmenovité napětí: 230 VAC 50 Hz
- Příkon stmívače: 3 VA
- Okolní teplota: 0 °C až +40 °C
- Paměťová funkce nastavené hodnoty - Master/slave
- Ochrana proti zkratu, přetížení a přehřátí
- Rozměry: 60 x 90 x 17,5 mm (1TE)

		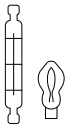			LED	LED	
	1	2	3	4	5	6	7
Min.	10W	10W	---	20W	4W	4W	---
Max.	300W	300W	---	300W	80W	300W	---

1. Žárovka
2. Halogenová žárovka
3. Konvenční transformátor
4. Elektronický transformátor
5. LED zdroj 230 V (náběžná hrana)
6. LED zdroj 230 V (sestupná hrana)
7. Stmívatelný LED pásek

POPIS	DOSTUPNOST	STORE	OBJ.ČÍSLO
Univerzální stmívač na DIN lištu, 4-300 VA, RLC			**EHUDR300**

Fázový stmívač na DIN lištu 1200 VA

EHANTD1200

Schrack-Info

EHANTD1200 je stmívač na principu fázového řízení na náběžné hraně pomocí triaku. Funkční pro 230 V AC stmívatelné LED světelné zdroje, které podporují tuto technologii. Tento stmívač je určen pro montáž na DIN lištu. Ovládání pomocí tlačítka (s nebo bez paměti), potenciometrem (vestavěný nebo externí) nebo signálem 0-10 V DC. Má také funkci master/slave, která umožňuje zvýšit stmívanou zátěž.
Obsahuje tepelnou ochranu a v případě přehřátí vypne připojené světelné zdroje. Funkce Anti-Panik (volitelně) pro zabezpečovací systémy. Pokud je funkce zapojená světelné zdroje se rozsvítí na maximum a budou ignorovat nastavenou hladinu setmění.

Technické údaje:

- Jmenovité napětí: 230 VAC 50 Hz
- Příkon stmívače: 2,5 VA
- Okolní teplota: -10 °C až +55 °C
- Paměťová funkce nastavené hodnoty
- Master/slave
- Ochrana proti zkratu, přetížení a přehřátí
- Rozměry: 66 x 90 x 87,5 mm (5TE)

		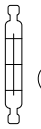			LED	LED	
	1	2	3	4	5	6	7
Min.	---	---	---	---	7W	---	---
Max.	---	---	---	---	1200W	---	---

1. Žárovka
2. Halogenová žárovka
3. Konvenční transformátor
4. Elektronický transformátor
5. LED zdroj 230 V (náběžná hrana)
6. LED zdroj 230 V (sestupná hrana)
7. Stmívatelný LED pásek

POPIS	DOSTUPNOST	STORE	OBJ.ČÍSLO
Fázově řízený stmívač náběžná hrana, na DIN lištu, 1200VA, RL			**EHANTD1200**

Fázový stmívač na DIN lištu 1000 VA

EHABTD1000

Schrack-Info

EHABTD1000 je stmívač na principu fázového řízení sestupnou hranou pomocí IGBT tranzistoru. Funkční pro 230 VAC stmívatelné LED světelné zdroje, které podporují tuto technologii. Tento stmívač je určen pro montáž na DIN lištu. Ovládání pomocí tlačítka (s nebo bez paměti), potenciometrem (vestavěný nebo externí) nebo signálem 0-10 V DC. Má také funkci master/slave, která umožňuje zvýšit stmívanou zátěž.
Obsahuje tepelnou ochranu a v případě přehřátí vypne připojené světelné zdroje. Funkce Anti-Panik (volitelně) pro zabezpečovací systémy. Pokud je funkce zapojená světelné zdroje se rozsvítí na maximum a budou ignorovat nastavenou hladinu setmění.

Technické údaje:

- Jmenovité napětí: 230 VAC 50 Hz
- Příkon stmívače: 1,5 VA
- Okolní teplota: -10 °C až +55 °C
- Paměťová funkce nastavené hodnoty
- Master/slave
- Ochrana proti zkratu, přetížení a přehřátí
- Rozměry: 66 x 90 x 87,5 mm (5TE)

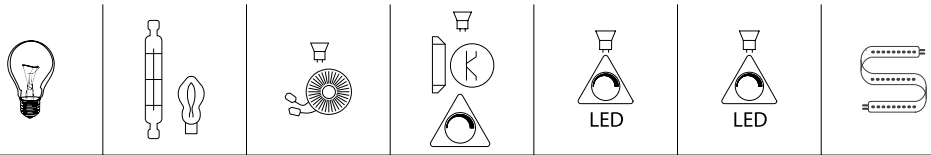

	1	2	3	4	5	6	7
Min.	---	---	---	---	---	5W	---
Max.	---	---	---	---	---	1000W	---

1. Žárovka
2. Halogenová žárovka
3. Konvenční transformátor
4. Elektronický transformátor
5. LED zdroj 230 V (náběžná hrana)
6. LED zdroj 230 V (sestupná hrana)
7. Stmívatelný LED pásek

POPIS	DOSTUPNOST	STORE	OBJ.ČÍSLO
Fázově řízený stmívač sestupná hrana, na DIN lištu, 1000VA, RC			**EHABTD1000**

Potenciometry

EV103021

EV102013

Schrack-Info

Elektronický potenciometr pro řízení stmívatelných předřadníků (EVG) signálem 1-10V DC

- Jmenovité napětí: 230V AC
- Řídící napětí: 0,8 až 11V
- Řídící proud: max. 50mA
- Zátěž při 230V AC: odporová 6A (s externím stykačem více)
- Teplota okolí: +5°C až +35°C

POPIS	DOSTUPNOST	STORE	OBJ.ČÍSLO
Potenciometry			
Otočný elektronický potenciometr 1-10 V, 2 vodiče			**EV103021**
Nástěnný box			
Kryt stmívače s kolečkem s tlačítkem, bílý			**EV102013**
Kryt stmívače s kolečkem s tlačítkem, antracit			**EV112013**
Kryt stmívače s kolečkem s tlačítkem, stříbrný			**EV122013**

Pohybová a přítomnostní čidla

Schrack-Info

Detektory přítomnosti fungují na stejném principu jako detektory pohybu. Registrují tepelné záření ve své oblasti detekce. Pokud je v detekční oblasti zaznamenáno tepelné záření, které je vyvoláno například blížící se osobou, detektor přítomnosti jej vyhodnotí a sepne kontakt. Rozdíl mezi detektory pohybu a přítomnosti spočívá v citlivosti senzorů. Detektory přítomnosti mají mnohem citlivější senzory než detektory pohybu a zaznamenávají i ty nejmenší pohyby.

Čidlo pohybu 180°, 3vodičové zapojení

EV103031

EV103033

230V | Ø 8m | 180° | c1 | IP20 | LUX

Schrack-Info

- Čidlo pohybu 3vodičové
- Montáž do KU68
- Jmenovité napětí: 230V AC
- Úhel 180°, Ø až 8m

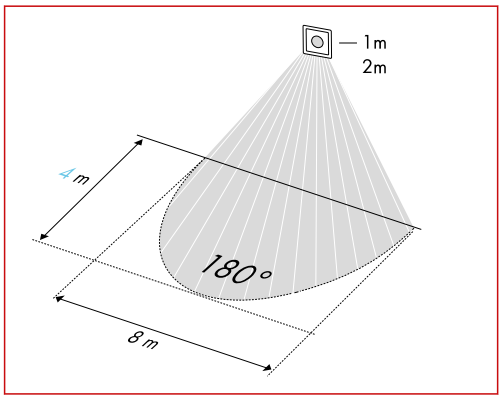

Při chůzi napříč k čidlu Ø 8m

	Čidlo pohybu 180°
Rozsah nastavení intenzity osvětlení	5 - 250lx
Spínací schopnost	80A/ 20ms (LED světelné zdroje)
Kanál 1	
Funkce Master/ Slave, počet detektorů	ANO (max. 1xMaster + 5x Slaves)
Světelné kanály	1
Rozsah nastavení času	10 sec. až 20 min.
Odporová zátěž	2300 W
Halogenová žárovka s transformátorem	1500 W
LED světelný zdroj	60 W
Jištění	16 A
Provozní teplota	0°C...+35°C
Stupeň ochrany	IP20
Nastavení parametrů	Potenciometry

POPIS	DOSTUPNOST	STORE	OBJ.ČÍSLO
Přístroj			
Přístroj pohybového čidla, 3 vodiče, výkonový člen			**EV103031**
Základna			
Kryt pohybového čidla s úhlem 180°, 8m, bílý			**EV103033**
Kryt pohybového čidla s úhlem 180°, 8m, antracit			**EV113033**
Kryt pohybového čidla s úhlem 180°, 8m, stříbrný			**EV123033**

Čidlo pohybu 180° s akustickým senzorem, 3vodičové zapojení

ESM055010

ESM410024

ESM055270

230V~ | Ø 16m | 180° | c1 | Accessory | IP20 | IP44 Accessory | IR | Frame Accessory not included | LUX

Schrack-Info

- Čidlo pohybu 3vodičové
- S integrovaným akustickým senzorem
- Montáž do KU68
- Úhel 180°, Ø až 16m
- Jmenovité napětí: 230V AC

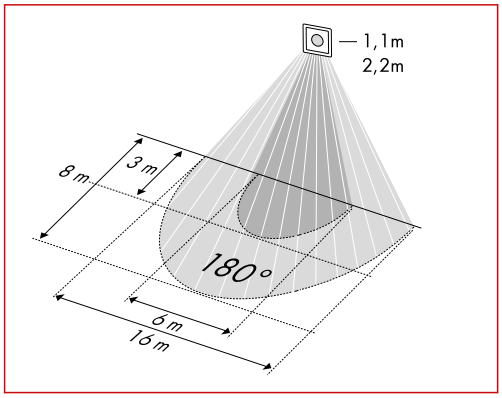

	Při chůzi napříč k čidlu Ø 16m
	Při chůzi čelně k čidlu Ø 3m

	Čidlo pohybu180°
Rozsah nastavení intenzity osvětlení	5 - 2000lx
Vhodné pro LED	ANO
Spínací schopnost	800A / 200µs
Funkce Master/Slave, počet detektorů	ANO, max. 6 Slaves
Funkce paralelní připojení, počet detektorů	ANO, max. 6
Kanál 1	
Světelné kanály	1
Kontakt	NO
Rozsah nastavení času	12 sek. až 60 min.
Odporová zátěž	2300W / 10A
Zářivky cos φ 0,5	1150VA / 5A
LED světelné zdroje	600 W
Provozní teplota	0°C...+50°C
Stupeň ochrany	IP20
	IP44 v závislosti na krytu
Nastavení parametrů	Potenciometrem
	IR dálkovým ovladačem

POPIS	DOSTUPNOST	STORE	OBJ.ČÍSLO
Přístroj			
Pohybové čidlo MASTER s akustickým senzorem, 180°, Ø16m, IP44			**ESM055010**
Čidlo přítomnosti SLAVE, nástěnné zapuštěné, 180°, Ø16m, IP44			**ESM410024**
Příslušenství			
Kryt pro čidla MD/PD SKK, bílý, IP20			**ESM055270**
Krycí rámeček 1násobný, 55x55, bílý			**EV105021**
Servisní dálkové ovládání MOBIL-PDi/MDi			**ESM425509**

Čidlo přítomnosti 180°, 2kanálové

ESM410017

ESM410024

ESM055270

230V~ | Ø 16m | 180° | c1 | c2 | Accessory | IP20 | IR | Frame Accessory not included | LUX

Schrack-Info

- Čidlo přítomnosti 3vodičové
- 2kanálové - Světlo + HVAC
- Montáž do KU68
- Úhel 180°, Ø až 16m
- Jmenovité napětí: 230V AC

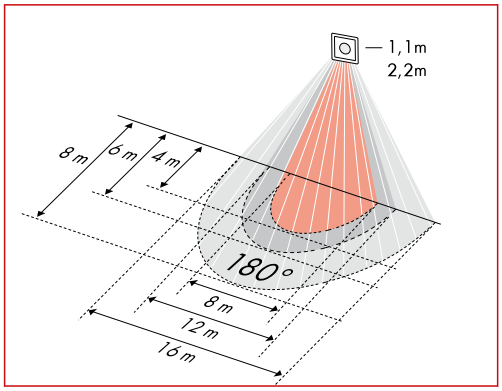

	Při chůzi napříč k čidluØ 16m
	Při chůzi čelně k čidlu Ø 6m
	Oblast přítomnosti Ø 4m

	Čidla přítomnosti 180°
Rozsah nastavení intenzity osvětlení	5 - 2000lx
Vhodné pro LED	ANO
Spínací schopnost	800A / 200µs
Funkce Master/Slave, počet detektorů	ANO, max. 6 Slaves
Funkce paralelní připojení, počet detektorů	ANO, max. 6
Kanál 1	
Světelné kanály	1
Kontakt	NO
Rozsah nastavení času	12 sek. až 60 min.
Odporová zátěž cos φ 1	2300W / 10A
Zářivky cos φ 0,5	1150VA / 5A
LED světelné zdroje	600 W
Kanál 2	
Kanály HVAC	1
Kontakt HVAC	NO
Rozsah nastavení času	5 min. až 120 min.
Provozní teplota	0 °C...+50 °C
Stupeň ochrany	IP20
	IP44 v závislosti na krytu
Nastavení parametrů	Potenciometrem
	IR dálkovým ovladačem

POPIS	DOSTUPNOST	STORE	OBJ.ČÍSLO
Přístroj			
Čidlo přítomnosti MASTER, nástěnné zapuštěné, 180°, Ø16m, IP44			**ESM410017**
Čidlo přítomnosti SLAVE, nástěnné zapuštěné, 180°, Ø16m, IP44			**ESM410024**
Příslušenství			
Kryt pro čidla MD/PD SKK, bílý, IP20			**ESM055270**
Krycí rámeček 1násobný, 55x55, bílý			**EV105021**
Servisní dálkové ovládání MOBIL-PDi/MDi			**ESM425509**

Čidla pohybu 360° řady BASIC

ESB430428

ESB430497

230V~ | Ø 8m | 360° | c1 | incl. | Accessory | IP40 | LUX | IR

Schrack-Info

- Čidlo pohybu stropní
- Verze IR možné nastavit dálkovým ovladačem
- Verze SMB s odsazením od stropu
- Spínání při průchodu nulou
- Úhel 360°, Ø až 8m
- Jmenovité napětí: 230V AC

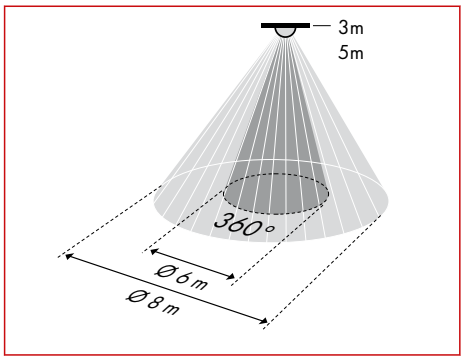

	Při chůzi napříč k čidlu Ø 8m
	Při chůzi čelně k čidlu Ø 6m

	BASIC	BASIC SMB
Rozsah nastavení intenzity osvětlení	5 - 1000lx	
Spínací schopnost	78A / 5ms	
Funkce Master/Slave, počet detektorů	NE	
Funkce paralelní připojení, počet detektorů	ANO, max. 8	
Kanál 1		
Světelné kanály	1	
Rozsah nastavení času	15 sek. až 30 min.	
Odporová zátěž cos φ 1	2300W / 10A	
Zářivky cos φ 0,5	1150VA / 5A	
LED světelné zdroje	600 W	
Provozní teplota	0°C...+50°C	
Stupeň ochrany	IP40	
Nastavení parametrů	Potenciometrem	
	IR dálkovým ovladačem	

MD 360i/8 BASIC

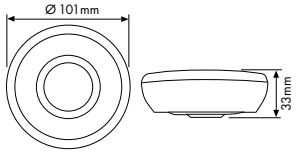

MD 360i/8 BASIC SMB

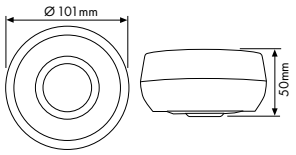

POPIS	DOSTUPNOST	STORE	OBJ.ČÍSLO
Přístroj			
Pohybové čidlo BASIC stropní přisazené, IR			**ESB430428**
Pohybové čidlo BASIC stropní přisazené			**ESB430404**
Pohybové čidlo BASIC stropní přisazené, SMB			ESB430466
Pohybové čidlo BASIC stropní přisazené, SMB IR			ESB430497
Stínící kryt detekčního čidla pro řadu BASIC			ESB423093
Příslušenství			
Servisní dálkové ovládání MOBIL-PDi/MDi			**ESM425509**
Nástavec pro čidla řady BASIC, bílý			ESB423130

Čidla přítomnosti 360° řady BASIC

ESB430435

ESB430473

230V~ | Ø 8m | 360° | c1 | incl. | Accessory | IP40 | LUX | IR

Schrack-Info

- Čidlo přítomnosti stropní
- Verze IR možné nastavit dálkovým ovladačem
- Verze SMB s odsazením od stropu
- Spínání při průchodu nulou
- Úhel 360°, Ø až 8m
- Jmenovité napětí: 230V AC

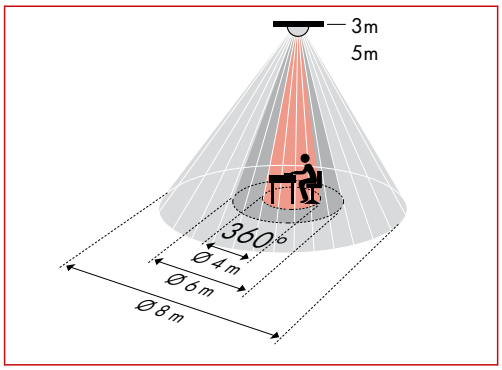

	Při chůzi napříč k čidluØ 8m
	Při chůzi čelně k čidlu Ø 6m
	Oblast přítomnostiØ 4m

	BASIC	BASIC SMB
Rozsah nastavení intenzity osvětlení	5 - 2000lx	
Spínací schopnost	78A / 5 ms	
Funkce Master/Slave, počet detektorů	NE	
Funkce paralelní připojení, počet detektorů	ANO, max. 8	
Kanál 1		
Světelné kanály	1	
Kontakt	NO	
Rozsah nastavení času	15 sek. až 30 min.	
Odporová zátěž cos φ 1	2300W / 10A	
Zářivky cos φ 0,5	1150VA / 5A	
LED světelné zdroje	600 W	
Provozní teplota	0°C...+50°C	
Stupeň ochrany	IP40	
Nastavení parametrů	Potenciometrem	
	IR dálkovým ovladačem	

MD 360i/8 BASIC

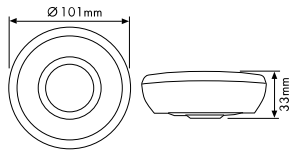

MD 360i/8 BASIC SMB

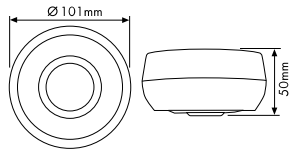

POPIS	DOSTUPNOST	STORE	OBJ.ČÍSLO
Přístroj			
Čidlo přítomnosti BASIC stropní přisazené, IR			**ESB430435**
Čidlo přítomnosti BASIC stropní přisazené			**ESB430411**
Čidlo přítomnosti BASIC stropní přisazené, IR, SMB			ESB430473
Čidlo přítomnosti BASIC stropní přisazené, SMB			ESB430480
Příslušenství			
Servisní dálkové ovládání MOBIL-PDi/MDi			**ESM425509**
Stínící kryt detekčního čidla pro řadu BASIC			ESB423093
Nástavec pro čidla řady BASIC, bílý			ESB423130

Čidlo pohybu 360° řady MOTUS

ESS10360D

230V~ | Ø 9m | 360° | IP20 | LUX

Schrack-Info

- Čidlo pohybu stropní
- Úhel 360°, Ø až 9m
- Jmenovité napětí: 230V AC
- Doporučená montážní výška 2,8m

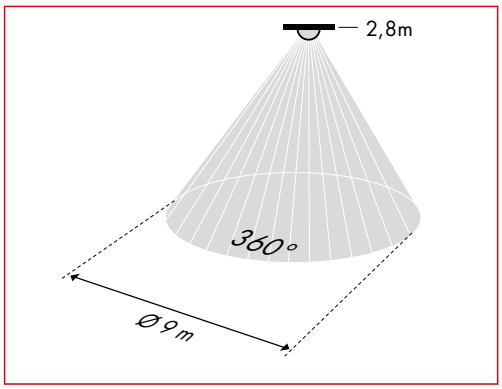

Při chůzi napříč k čidlu Ø 9m

	MOTUS 360°
Rozsah nastavení intenzity osvětlení	5 - 2000 lx
Vhodné pro LED	ANO
Funkce Master/Slave, počet detektorů	NE
Funkce paralelní připojení, počet detektorů	NE
Kanál 1	
Světelné kanály	1
Kontakt	NO
Rozsah nastavení času	10 sek. až 5 min.
Odporová zátěž cos φ 1	1000W
Zářivky cos φ 0,5	400W
LED světelné zdroje	6x58W
Provozní teplota	-20°C...+40°C
Stupeň ochrany	IP20
Nastavení parametrů	Potenciometry

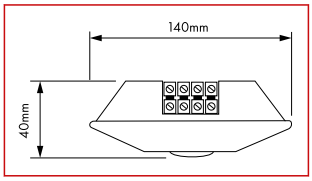

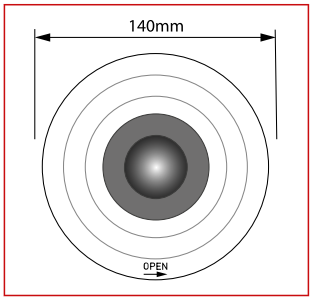

POPIS	DOSTUPNOST	STORE	OBJ.ČÍSLO
Digitální			
Pohybové čidlo Motus MS-C 360° digitální, dosah 9m, IP20, bílé			**ESS10360D**

Čidla pohybu 360° řady COMPACT MINI

ESP426001

Schrack-Info

MD-C 360i/8 mini

- Mini detektor pohybu s 360° detekčním polem pro zapuštěnou montáž do stropu
- Dosah až Ø 8 m při doporučené výšce montáže 3 m (maximální výška montáže 5 m) pro použití v malých místnostech a chodbách s omezeným nebo žádným denním světlem.
- 16 A vysoce výkonné relé (wolframový kontakt)

MD-C 360i/8-3m

- Stejný jako MD-C 360i/8 mini, ale s 3m instalačním kabelem

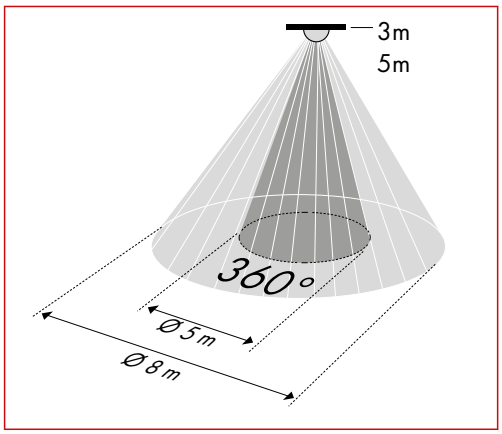

	Při chůzi napříč k čidlu Ø 8m
	Při chůzi čelně k čidluØ 5m

	COMPACT MINI 3m	COMPACT MINI
Rozsah nastavení intenzity osvětlení	5 - 2000lx	
Vhodné pro LED	ANO	
Spínací schopnost	800A / 200µs	
Funkce Master/Slave, počet detektorů	NE	
Funkce paralelní připojení, počet detektorů	ANO, max.10	
Kanál 1		
Světelné kanály	1	
Rozsah nastavení času	60 sek. až 15 min.	
Kontakt	NO	
Odporová zátěž cos φ 1	2300W / 10A	
Zářivky cos φ 0,5	1150VA / 5A	
LED světelné zdroje	600 W	
Provozní teplota	-25°C...+50°C	
Stupeň ochrany	IP55	
Nastavení parametrů	IR dálkovým ovladačem	

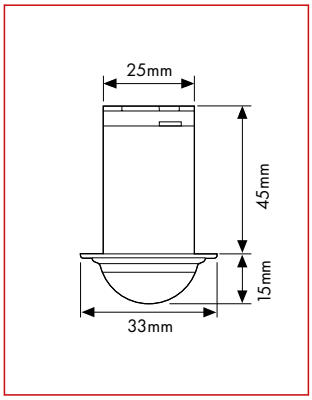

POPIS	DOSTUPNOST	STORE	OBJ.ČÍSLO
Přístroj			
Pohybové čidlo COMPACT MINI stropní zapuštěné 360°, Ø8m, IP55			**ESP426001**
Pohybové čidlo COMPACT MINI-3m stropní zapuštěné 360°, Ø8m, IP55			ESP427008
Příslušenství			
Servisní dálkové ovládání MOBIL-PDi/MDi			**ESM425509**

Čidla pohybu 180° řady BASIC, venkovní

ESM055089

ESM05508

Schrack-Info

MD 180 Basic

- Detektor pohybu se 180° detekčním polem pro pohodlné spínání osvětlení
- Nastavení detekce a dosahu pomocí otočné a naklápěcí kulové hlavy

MD 180 Basic L

- Stejný jako MD 180 Basic, ale s dalším prostorem pro kabeláž

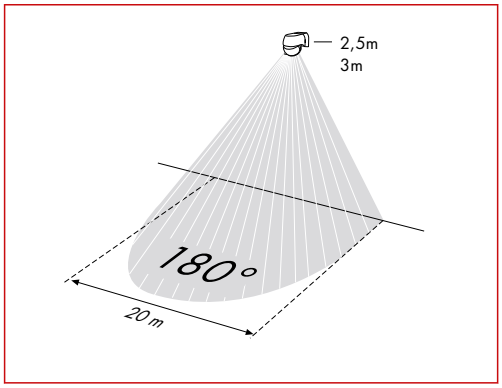

Při chůzi napříč k čidlu Ø 20m

	BASIC 180°
Rozsah nastavení intenzity osvětlení	5 - 1000lx
Vhodné pro LED	spínání při průchodu nulou
Funkce Master/Slave, počet detektorů	NE
Funkce paralelní připojení, počet detektorů	ANO, max. 6
Kanál 1	
Světelné kanály	1
	NO
Rozsah nastavení času	10 sek. až 15 min.
Odporová zátěž cos φ 1	800W / 5A
Zářivky cos φ 0,5	500VA/ 2,5
LED světelné zdroje	250W
Provozní teplota	-20°C...+40°C
Stupeň ochrany	IP44
Nastavení parametrů	Potenciometrem

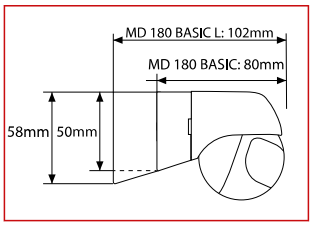

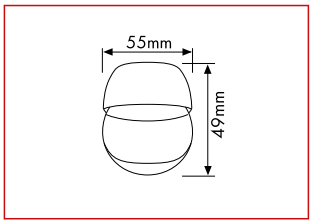

POPIS	DOSTUPNOST	STORE	OBJ.ČÍSLO
Přístroj			
Pohybové čidlo BASIC nástěnné otočné, 180°, Ø20m, IP40, bílé			**ESM055089**
Pohybové čidlo BASIC nástěnné otočné, 180°, Ø20m, IP40, černé			**ESM055096**
Pohybové čidlo BASIC L nástěnné otočné, 180°, Ø20m, IP40, bílé			ESM055508
Pohybové čidlo BASIC L nástěnné otočné, 180°, Ø20m, IP40, černé			ESM055515

Čidlo pohybu 180° řady MOTUS, venkovní

ESS10180D

Schrack-Info

- Čidlo pohybu nástěnné přisazené
- Materiál: UV stabilní plast
- Úhel 180°, Ø až 12m
- Doporučená montážní výška 2,2m
- Jmenovité napětí: 230V AC

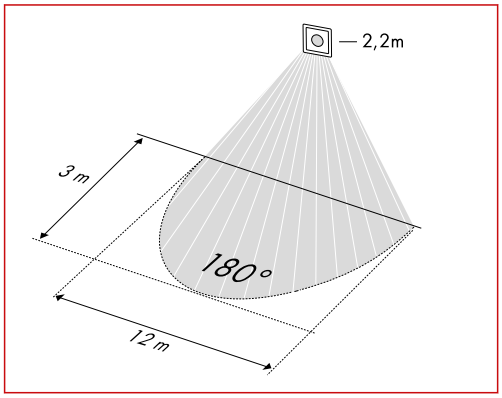

Při chůzi napříč k čidluØ 12m

	MOTUS 180°
Rozsah nastavení intenzity osvětlení	2- 2000lx
Vhodné pro LED	ANO
Funkce Master/Slave, počet detektorů	NE
Funkce paralelní připojení, počet detektorů	NE
Kanál 1	
Světelné kanály	1
Kontakt	NO
Rozsah nastavení času	5 sek. až 5 min.
Odporová zátěž cos φ 1	1000W
Zářivky cos φ 0,5	400W
LED světelné zdroje	6x58W
Provozní teplota	-20°C...+55°C
Stupeň ochrany	IP44
Nastavení parametrů	Potenciometrem

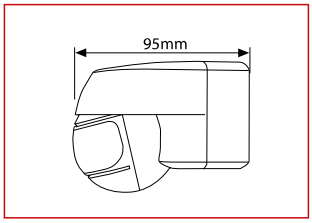

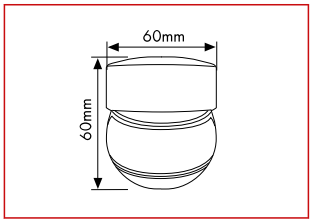

POPIS	DOSTUPNOST	STORE	OBJ.ČÍSLO
Digitální			
Pohybové čidlo Motus MS-W 180° digitální, dosah 9m, IP44, bílý			**ESS10180D**

Termostaty

Digitální prostorové termostaty pro topení

EV103009

EV103010

Schrack-Info

Digitální prostorový termostat s týdenním programem pro regulaci teploty v uzavřených a suchých prostorech

- Druh provozu: topení
- Rozsah teplot: 0-30°C
- Automatické přepnutí na letní čas 4 sepnutí za den
- 3 programy: standby/komfort/noc (24°C/18°C/21°C nastaveno z výroby)
- Kontakty: 1 zapínací 10(4)A, 1 rozpínací 5(2)A
- Záloha nastavení při výpadku proudu ~ 6 hodin
- Jmenovité napětí: 230V AC

POPIS	DOSTUPNOST	STORE	OBJ.ČÍSLO
Výkonový díl			
Přístroj termostatu pro topení, výkonový díl			**EV103009**
Elektronika a kryt			
Kryt termostatu pro topení, digitální, bílý			**EV103010**
Kryt termostatu pro topení, digitální, antracit			**EV113010**
Kryt termostatu pro topení, digitální, stříbrný			**EV123010**

Analogové prostorové termostaty pro topení

EV103009

EV103011

Schrack-Info

Analogový prostorový termostat s vypínačem

- Druh provozu: topení
- Rozsah teplot: 0-30°C
- Ochrana proti zamrznutí 5°C
- Kontakty: 1 zapínací 10(4)A, 1 rozpínací 5(2)A
- Jmenovité napětí: 230V AC

POPIS	DOSTUPNOST	STORE	OBJ.ČÍSLO
Výkonový díl			
Přístroj termostatu pro topení, výkonový díl			**EV103009**
Elektronika a kryt			
Kryt termostatu pro topení, analogový, bílý			**EV103011**
Kryt termostatu pro topení, analogový, antracit			**EV113011**
Kryt termostatu pro topení, analogový, stříbrný			**EV123011**

Digitální prostorové termostaty pro topení a chlazení

EV103061

EV103062

Schrack-Info

Digitální prostorový termostat s týdenním programem pro regulaci teploty v uzavřených a suchých prostorech

- Druh provozu: topení nebo chlazení
- Rozsah teplot: 0-30°C
- Automatické přepnutí na letní čas
- 4 sepnutí za den
- Záloha nastavení při výpadku proudu ~ 6 hodin
- 3 programy: standby/komfort/noc (24°C/18°C/21°C tovární nastavení)
- Kontakty: 1 zapínací 6(2)A, 1 rozpínací 4(1)A
- Jmenovité napětí: 230V AC

POPIS	DOSTUPNOST	STORE	OBJ.ČÍSLO
Výkonový díl			
Přístroj termostatu pro topení/chlazení, výkonový díl			**EV103061**
Elektronika a kryt			
Kryt termostatu pro topení/chlazení, digitální, bílý			**EV103062**
Kryt termostatu pro topení/chlazení, digitální, antracit			**EV113062**
Kryt termostatu pro topení/chlazení, digitální, stříbrný			**EV123062**

Analogové prostorové termostaty pro topení a chlazení

EV103061

EV103019

Schrack-Info

Analogový prostorový termostat s vypínačem

- Druh provozu: topení nebo chlazení
- Rozsah teplot: 0-30°C
- Ochrana proti zamrznutí 5°C
- Kontakty: 1 zapínací 6(2)A, 1 rozpínací 4(1)A
- Jmenovité napětí: 230V AC

POPIS	DOSTUPNOST	STORE	OBJ.ČÍSLO
Výkonový díl			
Přístroj termostatu pro topení/chlazení, výkonový díl			**EV103061**
Elektronika a kryt			
Kryt termostatu pro topení/chlazení, analogový, bílý			**EV103019**
Kryt termostatu pro topení/chlazení, analogový, antracit			**EV113019**
Kryt termostatu pro topení/chlazení, analogový, stříbrný			**EV123019**

Podlahové termostaty s externím čidlem

EL176131

EL367204

Schrack-Info

Podlahový termostat s vypínačem pro připojení čidla NTC (2kΩ)

- Rozsah teplot: cca 10-50°C
- Vstup pro signál nočního útlumu asi o 5K
- Čidlo s kabelem délky 4m součástí (max. délka 50m)

Pro finální kompletaci je nutné použít rámečky VISIO 50 (1násobný EV105021, 2násobný EV105022 nebo 3násobný EV105023).

POPIS	DOSTUPNOST	STORE	OBJ.ČÍSLO
Výkonový díl			
Přístroj termostatu pro podlahové topení, výkonový díl			EL176131
Elektronika a kryt			
Kryt termostatu pro podlahové topení, analogový, bílý			EL367204

Hygrostat 24 – 250 V AC, 50 Hz

EL176301

EL367164

Schrack-Info

Hygrostat je přístroj pro ovládání regulace relativní vlhkosti vzduchu v klimatizovaných místnostech (kanceláře, počítačové místnosti) a pro regulaci odvlhčování vnitřních koupelen, bazénů nebo skladů.

- Pro regulaci relativní vlhkosti v rozmezí 35 - 85 %
- Měnič 5(0,2) A odvlhčovací, 2(0,2) A zvlhčovací
- Vložka bez postranních drápků

Pro finální kompletaci je nutné použít rámečky VISIO 50 (1násobný EV105021, 2násobný EV105022 nebo 3násobný EV105023).

POPIS	DOSTUPNOST	STORE	OBJ.ČÍSLO
Přístroj			
Přístroj hygrostatu 24-250 V AC, výkonový díl			EL176301
Kryt			
Kryt hygrostatu analogový, bílý			EL367164

Ovládání žaluzií a rolet

Ovladače žaluzií

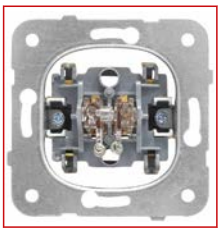

EV100025

EV102012

Schrack-Info

- Vybaveno mechanickým blokováním (nelze současně stlačit obě tlačítka)
- Jmenovitý proud: 10 A
- Jmenovité napětí: 250 V AC

POPIS	PŘIPOJENÍ	DOSTUPNOST	STORE	OBJ.ČÍSLO
Přístroje				
Přístroj spínače žaluzií (s aretací)	Bezšroubové svorky			**EV100025**
Přístroj ovladače žaluzií (tlačítko)	Bezšroubové svorky			**EV100027**
Kryty				
Kryt spínačů a ovladačů dvojitý, symbol šipky, bílý				**EV102012**
Kryt spínačů a ovladačů dvojitý, symbol šipky, antracit				**EV112012**
Kryt spínačů a ovladačů dvojitý, symbol šipky, stříbrný				**EV122012**

Ovladač žaluzií digitální

EV103007

EV103008

Schrack-Info

- Digitální spínač žaluzií a rolet s týdenním programem
- Automatické přepnutí na letní čas
- Náhodný program
- 4 programy za den
- Jmenovité napětí: 230V AC

POPIS	PŘIPOJENÍ	DOSTUPNOST	STORE	OBJ.ČÍSLO
Přístroj žaluziového ovladače, elektronický	Šroubové svorky			**EV103007**
Kryt žaluziového ovladače, digitální, bílý				**EV103008**

Ovladač žaluzií elektronický, tlačítkový

EV51650000

EV51100300

EL367504

Schrack-Info

- Řídící jednotka pro místní řízení žaluzií s koncovým spínačem. Přístroj má dva elektrické releové kontakty, mechanicky blokované proti současnému sepnutí motoru.
- Nastavení sklonu žaluzií
- Externí řízení pomocí dvou vstupů (PlusLink)
- Jmenovité napětí: 220/230V AC, 50/60 Hz
- Výstupy: 2 zapínací kontakty
- Motor: 1, max. 1000 VA
- Nutný 3vodičový systém
- Maximální průřez vodičů: 2x2,5 mm²
- Design: Merten

Pro finální kompletaci je nutné použít rámečky VISIO 50 (1násobný EV105021, 2násobný EV105022 nebo 3násobný EV105023).

POPIS	DOSTUPNOST	STORE	OBJ.ČÍSLO
Přístroj řízení žaluzií, elektronický			EV51650000
Kryt tlačítkového modulu pro přístroj řízení žaluzií			EL367504
Tlačítkový modul pro přístroj řízení žaluzií			EV51130300

Řídící žaluziové relé pro zapuštěnou montáž

EV103041

Schrack-Info

- Jednotka řídícího relé pro ovládání žaluzií
- Umožňuje řízení skupin nebo centrální ovládání
- Každá žaluzie je řízena místně tlačítky nebo dodatečně přes centrální tlačítkový ovladač
- Upozornění: je možné použití pouze s tlačítkovými ovladači, ovladač s aretací nelze použít
- Jmenovité napětí 230V AC
- Maximální spínaný proud: 8A (AC1) / 3A (induktivní)
- Rozměry 54 x 49 x 21 mm
- Zapojení viz. technická část tohoto katalogu
- Ploché provedeni 21 mm, montáž do standardní přístrojové krabice

POPIS	PŘIPOJENÍ	DOSTUPNOST	STORE	OBJ.ČÍSLO
Žaluziové relé do instalační krabice	Šroubové svorky			**EV103041**

Řízení žaluzií

EH952JRM

EH940RS

EH940WS

EH941LUX

Schrack-Info

Samostatný modul pro řízení 12 rolet/žaluzií

- Možnost rozšíření až na 20 rolet/žaluzií (EH940JRM, EH94024EMR)
- Lokální nebo centrální ovládání
- Volně konfigurovatelné až do 3 skupin
- Programovatelný časovač
- Aktivace motorů na základě informací ze senzorů
- Jako příslušenství senzory:
  - Deště
  - Větru
  - Soumrakový/světelný
- Podsvícený LCD displej pro nastavení přístroje
- Integrované hodiny

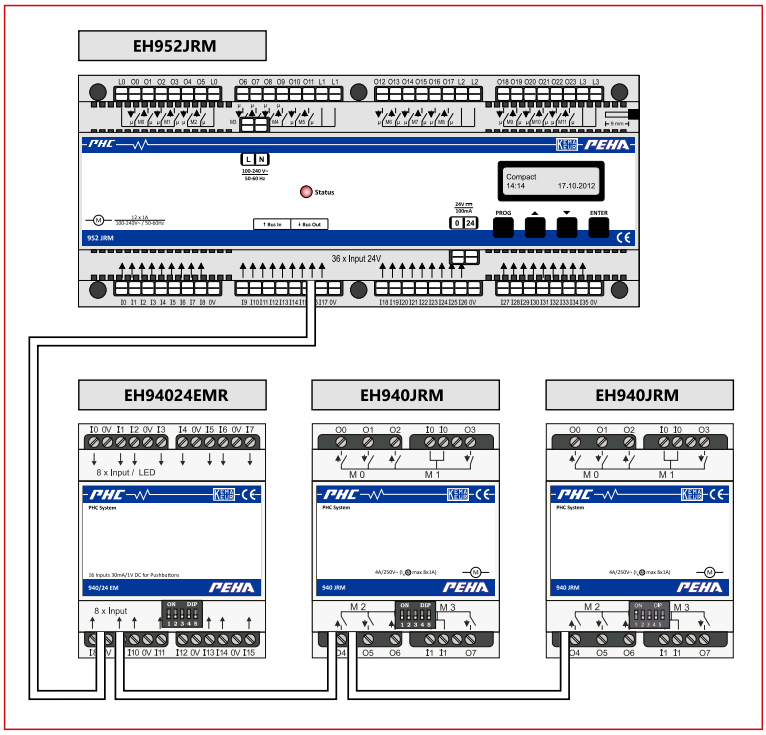

POPIS	DOSTUPNOST	STORE	OBJ.ČÍSLO
Modul řízení žaluzií			
Žaluziové relé PHC na DIN lištu, 12násobné, 230 V AC			**EH952JRM**
Rozšiřující moduly			
Rozšiřující modul vstupů pro PHC, 16 vstupů, IP20			**EH94024EMR**
Rozšiřující modul pro PHC, + 4 motory, IP20			**EH940JRM**
Senzory			
Vyhodnocovací jednotka pro snímač větru pro PHC			**EH940WSAE**
Anemometr pro PHC s připojovacím kabelem, PHC			**EH940WS**
Dešťový senzor, monitor srážek pro PHC, IP54			**EH940RS**
Nástěnný držák pro snímač větru, deště, PHC			**EH94WSRS**
Vyhodnocovací jednotka světelného senzoru pro PHC			**EH941LUXR**
Soumrakový, světelný senzor pro PHC, IP44			**EH941LUX**

Spínací hodiny

Mechanické spínací hodiny

EL177030

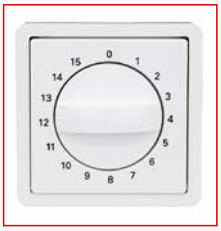

EL223084

Schrack-Info

- Mechanické spínací hodiny s otočným ovládačem
- Maximální proud pro motory: 4 A
- Jmenovitý proud: 16 A
- Jmenovité napětí: 230 V AC

Pro finální kompletaci je nutné použít rámečky VISIO 50 (1násobný EV105021, 2násobný EV105022 nebo 3násobný EV105023).

POPIS	DOSTUPNOST	STORE	OBJ.ČÍSLO
Přístroje			
Mechanické spínací hodiny, 2pólové, 15 min			**EL177030**
Mechanické spínací hodiny, 2pólové, 120 min			EL177040
Vnitřní rámečky			
Kryt pro mechanické spínací hodiny 0-15 min, bílý			**EL223084**
Kryt pro mechanické spínací hodiny 0-120 min, bílý			EL223094

Digitální spínací hodiny

EV51510000

EV57550319

Schrack-Info

- Digitální spínací hodiny (EV51510000) pro odporovou nebo induktivní zátěž
- Výkon: 50-420 VA
- 2vodičový systém
- Digitální spínací hodiny (EV51610000) s reléovým výstupem pro odporovou, kapacitní nebo induktivní zátěž
- Maximální výkon na kanál: 2200W (žárovky), 2000W (halogenové žárovky), 500VA (halogenové zdroje s klasickým trafem), 1050W (halogenové zdroje s elektronickým trafem)
- Kapacitní zátěž: 10A/140µF
- Úsporné zářivky: max. 100VA
- Motory: max. 1000VA
- Modul spínacích hodin (EV57550319) pro programové spínání spotřebičů
- Datum a čas
- Každý kanál: 2 sepnutí/den
- Přednastavené časy (v skupinách)
- Astrofunkce (řízení podle východu a západu slunce)
- Jednoduché přepnutí na letní čas
- Manuální ovládání možné
- Rezerva chodu ≥6 hodin
- Design: Merten

Pro finální kompletaci je nutné použít rámečky VISIO 50 (1násobný EV105021, 2násobný EV105022 nebo 3násobný EV105023).

POPIS	DOSTUPNOST	STORE	OBJ.ČÍSLO
Přístroje			
Digitální spínací hodiny, RL, výkonový díl			EV51510000
Digitální spínací hodiny s reléovým výstupem, RLC, výkonový díl			EV51610000
Doplňky			
Kryt pro digitální spínací hodiny, bílý			EV57550319

Instalační spínací hodiny řady Tempus

BZT26440

BZT18D011W

BZT18D012W

Schrack-Info

- Digitální spínací hodiny s denním/týdenním programem
- 28 míst v paměti
- Intuitivní programování
- Šroubové svorky
- Automatické přepnutí na letní čas
- Jmenovitý proud: 16 A
- Jmenovité napětí: 230 V AC
- Montáž na DIN lištu
- Záloha chodu

POPIS	DOSTUPNOST	STORE	OBJ.ČÍSLO
Instalační spínací hodiny Tempus týdenní, 1P (1CO), digit.			**BZT26440**
Instalační spínací hodiny Tempus den/týden, 1Z (1NO), digit.			**BZT18D011W**
Instalační spínací hodiny Tempus den/týden, 2Z (2NO), digit.			**BZT18D012W**

Multimedia

Bluetooth přijímač s reproduktorem

EV0301201

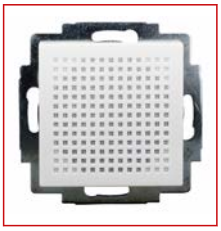

EV0301201

Schrack-Info

- Bluetooth přijímač se stereo zesilovačem
- Montáž pod omítku
- Zdroj 230 V AC
- Zlepšený komfort ovládání - stiskem tlačítka provést párování. Po úspěšném spárování svítí modrá LED
- Přehrávání pomocí zapuštěného reproduktoru
- Obsah balení: Bluetooth přijímač (verze 2.1, profil A2DP), zesilovač, reproduktor, zdroj
- Jmenovité napětí: 230V AC

Pro finální kompletaci je nutné použít rámečky VISIO 50 (1násobný EV105021, 2násobný EV105022 nebo 3násobný EV105023).

POPIS	DOSTUPNOST	STORE	OBJ.ČÍSLO
Bluetooth přijímač s reproduktorem, bílý			EV50301201

Stereo terminál pro reproduktor

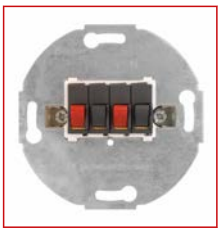

EL662003

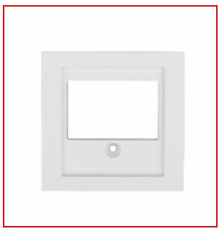

EV104007

Schrack-Info

- Stereo terminál
- Šroubové svorky vzadu, max. průřez vodiče 10mm²

POPIS	DOSTUPNOST	STORE	OBJ.ČÍSLO
Přístoj			
Terminál reproduktorový stereo			**EL662003**
Kryty			
Kryt telefonní TDO nebo reproduktorové zásuvky, bílý			**EV104007**
Kryt telefonní TDO nebo reproduktorové zásuvky, antracit			**EV114007**
Kryt telefonní TDO nebo reproduktorové zásuvky, stříbrný			**EV124007**

Zásuvky audio cinch

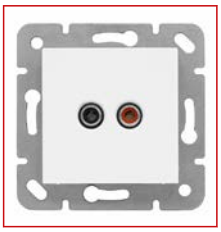

EV104008

Schrack-Info

- Zásuvka Cinch
- Zadní šroubové svorky

POPIS	DOSTUPNOST	STORE	OBJ.ČÍSLO
Kompletní zásuvky s krytem			
Přístroj audio 2x Cinch s krytkou, bílý			**EV104008**
Přístroj audio 2x Cinch s krytkou, antracit			**EV114008**
Přístroj audio 2x Cinch s krytkou, stříbrný			**EV124008**

Nabíjecí USB zásuvka

EV103051

EV103052

Schrack-Info

- Dva výstupy
- Jmenovité napětí: 230 V AC
- Výstupní napětí: 5 V DC
- Jmenovitý výstupní proud: 1x 2A (při použití levého konektoru) nebo 2x 1A

POPIS	DOSTUPNOST	STORE	OBJ.ČÍSLO
Přístroj			
Zásuvka USB nabíjecí dvojitá, 5V, 1A, výkonový díl			**EV103051**
Kryty			
Kryt USB zásuvky dvojité, bílý			**EV103052**
Kryt USB zásuvky dvojité, antracit			**EV113052**
Kryt USB zásuvky dvojité, stříbrný			**EV123052**

Zásuvky telefonní TDO

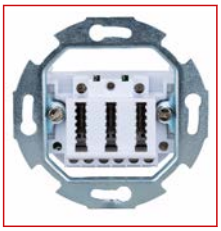

EV104013

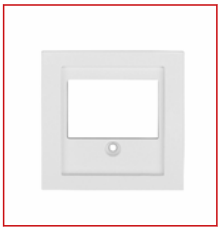

EV104007

Schrack-Info

- Zásuvka TDO
- Svorky 3x 10

POPIS	DOSTUPNOST	STORE	OBJ.ČÍSLO
Zásuvka TDO			
Telefonní zásuvka TDO			**EV104013**
Kryt			
Kryt telefonní TDO nebo reproduktorové zásuvky, bílý			**EV104007**
Kryt telefonní TDO nebo reproduktorové zásuvky, antracit			**EV114007**
Kryt telefonní TDO nebo reproduktorové zásuvky, stříbrný			**EV124007**

USB zásuvka (prodlužovací)

EV104055

EV104056

Schrack-Info

- Spojka female/female
- Doporučená hloubka instalační krabice: 60mm

POPIS	DOSTUPNOST	STORE	OBJ.ČÍSLO
Přístroj			
Zásuvka USB typ A průchozí, female/female			**EV104055**
Kryty			
Kryt průchozí USB zásuvky, bílý			**EV104056**
Kryt průchozí USB zásuvky, antracit			**EV114056**
Kryt průchozí USB zásuvky, stříbrný			**EV124056**

HDMI zásuvka

EV104050

EV104051

Schrack-Info

- Spojka female/female
- HDMI zásuvka je dodávána včetně HDMI keystone s kabelem
- Doporučená hloubka instalační krabice 60mm

POPIS	DOSTUPNOST	STORE	OBJ.ČÍSLO
Přístroj			
Zásuvka HDMI, male/male			**EV104050**
Kryty			
Kryt HDMI zásuvky, bílý			**EV104051**
Kryt HDMI zásuvky, antracit			**EV114051**
Kryt HDMI zásuvky, stříbrný			**EV124051**

VGA zásuvka

EV104052

EV104054

Schrack-Info

- Spojka VGA male/male
- Výstup VGA šroubové svorky (EV104053--): Male/šroubové svorky
- Doporučená hloubka instalační krabice 60mm

POPIS	DOSTUPNOST	STORE	OBJ.ČÍSLO
Přístroj			
Zásuvka VGA, male/male			**EV104052**
Zásuvka VGA, male/šroubové svorky			**EV104053**
Kryty			
Kryt VGA zásuvky, bílý			**EV104054**
Kryt VGA zásuvky, antracit			**EV114054**
Kryt VGA zásuvky, stříbrný			**EV124054**

Ostatní kryty a zásuvky včetně příslušenství

Záslepky

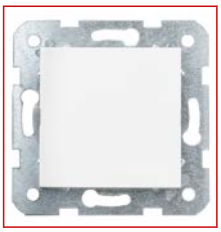

EV102015

Schrack-Info

- Záslepky včetně kovové desky

POPIS	DOSTUPNOST	STORE	OBJ.ČÍSLO
Záslepka na krabici, bez rámečku, bílá			**EV102015**
Záslepka na krabici, bez rámečku, antracit			**EV112015**
Záslepka na krabici, bez rámečku, stříbrná			**EV122015**

Základna pro ovládací a signalizační přístroje

EV393819

Schrack-Info

- Pro použití s řadou MM
- Průměr otvoru 22,5 mm

Pro finální kompletaci je nutné použít rámečky VISIO 50 (1násobný EV105021, 2násobný EV105022 nebo 3násobný EV105023).

POPIS	DOSTUPNOST	STORE	OBJ.ČÍSLO
Základna pro ovládací a signalizační přístroje 22,5 mm, bílá			**EV393819**

Připojovací krabice

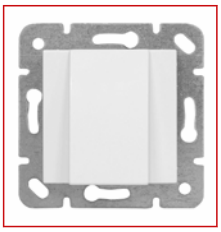

EV102014

Schrack-Info

- Záslepka s otvorem pro kabel 9 mm

POPIS	DOSTUPNOST	STORE	OBJ.ČÍSLO
Kabelový vývod, pro Ø 9 mm, bílý			**EV102014**
Kabelový vývod, pro Ø 9 mm, antracit			**EV112014**
Kabelový vývod, pro Ø 9 mm, stříbrný			**EV122014**

Signálka E10

EL376014

Schrack-Info

- Balení: ploška, červený kryt a žárovka (2W)
- Šroubové svorky

Pro finální kompletaci je nutné použít rámečky VISIO 50 (1násobný EV105021, 2násobný EV105022 nebo 3násobný EV105023).

POPIS	DOSTUPNOST	STORE	OBJ.ČÍSLO
Signálka E10 pro VISIO, bílá, červený kryt			EL376014

Signální LED moduly s různými vzory

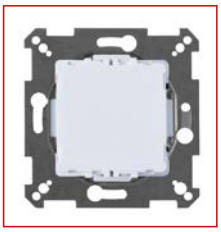

EL123209

EL367054

Schrack-Info

- Jmenovité napětí: 150 - 230 V AC, 1,3 W
- Obsah balení: 6 předtištěných fólií (výtah se šipkou, WC se šipkou, schodiště dolů se šipkou, schodiště nahoru se šipkou, "Exit" se šipkou vlevo, "EXIT" se šipkou vpravo)
- Lze použít i komerční fólie
- Rámeček slouží pro uchycení fólie s piktogramem

Pro finální kompletaci je nutné použít rámečky VISIO 50 (1násobný EV105021, 2násobný EV105022 nebo 3násobný EV105023).

POPIS	DOSTUPNOST	STORE	OBJ.ČÍSLO
Přístroj			
LED modul 230 V, červený			EL123209
LED modul 230 V, zelený			EL1232071
Kryt			
Centrální rámeček pro LED moduly			EL367054

Signální dvoubarevný LED modul s různými vzory

EL1232001

EL367054

Schrack-Info

- Jmenovité napětí: 150 - 230 V AC, 1,3 W
- Obsah balení:3 předtištěné fólie (přeškrtnutý zvonek /uklidit, "OCCUPIED/FREE", "DO NOT DISTURB/MAKE UP ROOM")
- Lze použít i komerční fólie
- Rámeček slouží pro uchycení fólie s piktogramem

Pro finální kompletaci je nutné použít rámečky VISIO 50 (1násobný EV105021, 2násobný EV105022 nebo 3násobný EV105023).

POPIS	DOSTUPNOST	STORE	OBJ.ČÍSLO
Přístroj			
LED modul dvoubarevný 230 V, zelená/červená			EL1232001
Kryt			
Centrální rámeček pro LED moduly			EL367054

Sporáková přípojka

EL999991

Schrack-Info

- Montáž bez rámečku
- EL999992-- ploché provedení 11 mm
- EL999993-- pro průřezy větší než 5x2,5 mm² je nutné externí odlehčení vodičů

POPIS	DOSTUPNOST	STORE	OBJ.ČÍSLO
Se svorkovnicí 5x2,5 mm2, podomítková i nástěnná instalace			**EL999991**
Se svorkovnicí 5x2,5 mm2, podomítková instalace			**EL999992**
Se svorkovnicí 5x6 mm2, podomítková i nástěnná instalace			**EL999993**

Zvonky

Zvonek 230 V AC pro nástěnnou montáž

EL800001

Schrack-Info

- Dvojhlasý signál
- Jmenovité napětí: 230 V AC
- 75dB
- Rozměry: 118x109x46 mm
- Hmotnost: 286 g

POPIS	DOSTUPNOST	STORE	OBJ.ČÍSLO
Zvonek nástěnný 230 V AC, 75 dB			**EL800001**

Zvonky a bzučáky pro řadovou zástavbu (DIN lišta)

BZ926338-A

Schrack-Info

- Trvalé zatížení až 12h
- Napětí cívky: 12 a 230V AC
- Spotřeba: 4,5VA
- Průřez vodičů: max. 10mm²
- 75dB
- Šířka 17,5 mm

POPIS	DOSTUPNOST	STORE	OBJ.ČÍSLO
Instalační zvonek na DIN lištu, 230 V AC, 1TE			**BZ926338-A**
Instalační bzučák na DIN lištu, 230 V AC, 1TE			**BZ926339-A**
Instalační zvonek na DIN lištu, 12 V AC, 1TE			**BZ926351-A**

Instalační schodišťové automaty

Instalační schodišťový automat TIMON

BZ327210-A

Schrack-Info

Elektronický schodišťový automat s funkcí kumulace časového intervalu (odpovídá EN 60669-2-3). Přístroj umožňuje připojení tlačítek s doutnavkami o celkovém proudu až 100 mA ve 3 nebo 4vodičovém zapojení. Dlouhým stiskem tlačítka po dobu delší než 2 s lze přístroj vypnout (funkce úspory energie).

- Časový rozsah 0,5 až 30 minut
- Tichý provoz
- Vysoká spínací kapacita, špičkový zapínací proud 80A
- Automatické rozpoznání 3 nebo 4vodičového připojení
- Doutnavková zátěž až 100 mA
- Instalační šířka 17,5 mm
- Bez indikace doběhu

POPIS	DOSTUPNOST	STORE	OBJ.ČÍSLO
Instalační schodišťový automat TIMON, 0.5 - 30 min., 16 A			**BZ327210-A**

Instalační schodišťové automaty VOWA

BZ327350

Schrack-Info

Elektronický schodišťový automat s funkcí varování před ukončením provozního cyklu. Lze připojit tlačítka s doutnavkami o celkovém proudu až 100 mA ve 3 nebo 4vodičovém zapojení. Pomocí připojeného tlačítka je možné prodloužení časového intervalu nebo celkové vypnutí přístroje (funkce úspory energie).

- Varování před vypnutím
- Programovatelná funkce navýšení časového intervalu
- Funkce úspory elektrické energie
- Volitelný druh provozu impulzního relé
- Tichý provoz
- Vysoká spínací kapacita, špičkový zapínací proud 80 A
- Automatické rozpoznání 3 nebo 4vodičového připojení
- Doutnavková zátěž až 100 mA
- Instalační šířka 17,5 mm
- Instalační provedení

FUNKCE:

- Opakovanými stisky tlačítka lze kumulovat nastavený časový interval t. Podle provedení mohou být aktivovány následující provozní stavy přístroje pomocí přepínače na čelním panelu:
  - P... impulzní relé bez časové funkce
  - 0... vypnuto
  - 1... zapnuto trvale
  - TW... časová automatika s varováním před ukončením časového intervalu
- Jen u provedení BZ327360:
  - T... časová automatika bez varováním před ukončením časového intervalu
  - PN... impulzní relé se spínáním při průchodu nulou

POPIS	DOSTUPNOST	STORE	OBJ.ČÍSLO
Instalační schodišťový automat VOWA, 1 - 12 min., 16 A			**BZ327350**
Instalační schodišťový automat VOWA Plus 1 - 12 min., 16 A			**BZ327360**

Instalační schodišťový automat BZ

BZ326350-A

Schrack-Info

- Nastavitelný rozsah 1 až 7 minut, nastavitelný v 15 sek. krocích
- Jmenovitý proud 16 A při 230 V AC, cos φ = 1
- Doutnavková zátěž max. 50 mA
- 3 popř. 4vodičové připojení
- Použitelné také jako časové relé
- Nastavitelné po 30 sekundách
- Bez indikace doběhu

POPIS	DOSTUPNOST	STORE	OBJ.ČÍSLO
Schodišťový automat 1 až 7 min			**BZ326350-A**

Instalační impulzní relé

Instalační impulzní relé řady LQ6

LQ612230

LQ690001

Schrack-Info

Mechanická impulzní relé řady LQ6. Možnost nasazení tlačítek nebo prosvětlených tlačítek. Impulzní relé je dostupné s napětím cívky 8 až 230V AC nebo 12 až 24V DC. Různé konfigurace kontaktů (zapínací, rozpínací, přepínací) pro optimální nasazení. K dispozici varianta s indikací polohy kontaktů.

POPIS	DOSTUPNOST	STORE	OBJ.ČÍSLO
230 VAC			
Instalační impulzní relé, 230 V AC, 16 A, 4 Z (4NO)			**LQ610230**
Instalační impulzní relé, 230 V AC, 16 A, 1 Z (1NO)			**LQ611230**
Instalační impulzní relé, 230 V AC, 16 A, 2 Z (2NO)			**LQ612230**
Instalační impulzní relé, 230 V AC, 16 A, 1 P (1CO)			**LQ617230**
Instalační impulzní relé, 230 V AC, 16 A, 2 P (2CO)			**LQ618230**
Příslušenství			
Kompenzační modul 24 0V AC/1,5 µF			**LQ690001**

Impulzní relé elektronické řady STELLA

LQ540000

Schrack-Info

Elektronické impulzní relé s funkcí úspory energie. Dlouhým stiskem tlačítka nedojde k dokončení nastaveného časového intervalu a následuje automatické vypnutí osvětlení (zátěže). Možnost připojení tlačítek s doutnavkami o celkovém proudu až 100 mA ve 3 nebo 4vodičovém zapojení.

- Tichý provoz
- Volitelná funkce úspory energie v intervalu 0,5 až 30 minut
- Vysoká spínací kapacita, špičkový zapínací proud 80 A
- Indikace LED
- Ideální řešení pro sklepní osvětlení v rozsáhlých objektech

POPIS	DOSTUPNOST	STORE	OBJ.ČÍSLO
Instalační impulzní relé s funkcí úspory elektrické energie			**LQ540000**

Impulzní relé do zásuvkové krabice

LQ203230-A

Schrack-Info

Impulzní relé pro montáž do instalační krabice. Různé konfigurace kontaktů a ovládacích napětí.

POPIS	DOSTUPNOST	STORE	OBJ.ČÍSLO
Impulzní relé do instalační krabice, 230 V AC, 10 A, 1Z			**LQ203230-A**
Impulzní relé do instalační krabice, 24 V AC, 10 A, 1Z			**LQ207024-A**
Impulzní relé do instalační krabice, 230 V AC, 10 A, 2Z			**LQ207230-A**

Relé pro řadovou zástavbu s LED série ALEXA

BZ651230

Schrack-Info

- Vysoká spínací kapacita, špičkový zapínací proud až 120A (20ms)
- Trvalá zátěž 16A
- Stavební šířka 17,5mm
- Instalační provedení
- Vhodné pro spínání LED světelných zdrojů

POPIS	DOSTUPNOST	STORE	OBJ.ČÍSLO
Instalační relé ALEXA 16A, pro vysoký zapínací proud až 120A			**BZ651230**

Detektory kouře

CYRUS - baterie 10leté

ESR135782

Schrack-Info

- Detektor kouře CYRUS s 10letou baterií
- Fotoelektronický detektor kouře
- Rozsah detekce kouře: 20 – 40 m²
- Akustická signalizace: 85 dB
- Funkce ztlumení
- Optická signalizace pohotovostního režimu a alarmu
- Testovací tlačítko
- Jednoduchá montáž
- Plně v souladu s EN 14604:2005
- Q-certifikát dle VdS 3131 (speciální zkouška pro kvalitní detektory kouře)
- Akustická signalizace slabé baterie cca. 30 dní
- 10letá lithiová baterie
- Rozměry: Ø10 x 3.3 cm

POPIS	DOSTUPNOST	STORE	OBJ.ČÍSLO
Detektor kouře CYRUS, 10letý			**ESR135782**

CYRUS - rádio

ESR151925

Schrack-Info

- CYRUS rádiový kouřový detektor je vybaven kouřovou komorou a vestavěným snímačem teploty (pro bezdýmové požáry)
- Vyhodnocovací teplota pro spuštění alarmu je 54-70°C
- Až 30 rádiových detektorů kouře může být v rámci skupiny bezdrátově propojeno
- Obousměrná bezdrátová komunikace (přijímač a vysílač v jednom zařízení)
- Dosah bezdrátové komunikace: až 100 m (na volném prostranství)
- Falešný poplach: stiskem tlačítka dojde k přerušení alarmu na cca 10 minut, 3 typy varovného signálu pro rozlišení kouřového, teplotního nebo přeneseného alarmu
- Rozměry: Ø 12 x 3,8 cm
- Radiový protokol: 433 MHz
- Plně v souladu s EN 14604

POPIS	DOSTUPNOST	STORE	OBJ.ČÍSLO
Detektor kouře CYRUS s čidlem požáru, bezdrátový			**ESR151925**

CYRUS Basic - baterie 9V

ESR151929

Schrack-Info

- Základní kouřový detektor CYRUS Basic 9V
- Napájení 9 V DC (baterie)
- Spotřeba energie: ≥10 µA (pohotovostní režim),≤30 mA (alarm)
- Akustická signalizace: 85 dB / 3m
- Pracovní teplota: 0°C až + 40°C
- Plně v souladu s EN 14604
- Rozměry: Ø 9 cm x 3,3 cm

POPIS	DOSTUPNOST	STORE	OBJ.ČÍSLO
Detektor kouře CYRUS Basic, 9V			**ESR151929**

CYRUS - příslušenství

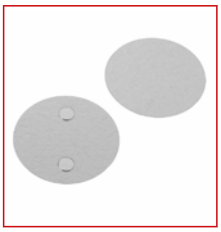

ESR154422

ESM425608

Schrack-Info

Díky CYRUS magnetickému držáku lze snadno namontovat či vyměnit detektor kouře. Část magnetického držáku je nalepena na požadovaném místě na stropě a druhá část je připevněna k detektoru kouře. Detektor kouře drží na své finální pozici díky magnetu – není nutné další upevnění pomocí šroubu či hmoždinek.

POPIS	DOSTUPNOST	STORE	OBJ.ČÍSLO
Magnetický držák pro detektory kouře CYRUS			**ESR154422**
Ochranný koš 180/90 pro čidla			ESM425608
Ochranný koš 165/70 pro čidla			ESM425615

PROTECTOR K 230V

ESR018916

Schrack-Info

- Fotoelektronický detektor kouře s napájením 230 V AC a s možností připojení spínacího relé
- Detektor provádí automaticky diagnostiku (autotest) a případnou poruchu signalizuje.
- Další prvek ochrany je rychlý test kouřové komory, který se provádí stisknutím testovacího tlačítka.
- Napájecí napětí: 230V AC / 50 Hz
- Způsob montáže: přisazená stropní
- Akustická signalizace: 85 dB / 3m
- Spotřeba energie: cca 0,4 W
- Možnost vzájemného propojení až 30 hlásičů PROTECTOR K
- Autotest s periodou 45s a signalizací chybového stavu
- Rozměry: Ø 106 x 48 mm

POPIS	DOSTUPNOST	STORE	OBJ.ČÍSLO
Detektor kouře PROTECTOR K, 230 V AC			**ESR018916**

PROTECTOR K příslušenství

ESR018923

ESM425608

Schrack-Info

Spínací Relé PROTECTOR K pro spínání externích zařízení (sirény, majáky apod.).

- Spínací schopnost: 24 V DC/10 A, 230 V AC/5 A
- Bezpotenciálové kontakty: 1 přepínací (1 CO)
- Instalace do základny ESR018985
- Rozměry: 23 x 41 x 28 mm

POPIS	DOSTUPNOST	STORE	OBJ.ČÍSLO
Ochranný koš 180/90 pro čidla			ESM425608
Ochranný koš 165/70 pro čidla			ESM425615
Spínací relé PROTECTOR K			ESR018923
Základna pro přisazenou montáž PROTEKTOR K, 27 mm			ESR018985

DESIGN VISIO 45

VISIO 45 je skutečně všestranný design s širokou škálou barev a materiálů. Tato atraktivní řada spínačů je univerzální a lze ji instalovat do kulatých (KU68) i obdélníkových instalačních krabic. Libovolně lze zvolit horizontální nebo vertikální montáž.

Montážní rámečky lze snadno a flexibilně namontovat (upevňovacími drápky nebo standardně šroubky). Montážní rámečky se dají lehce spojit a vytvořit tak pevný a stabilní celek.

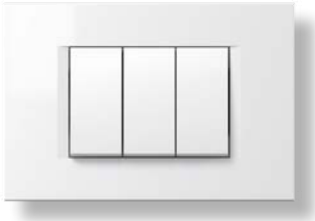

Bílá

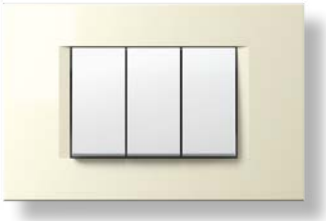

Béžová

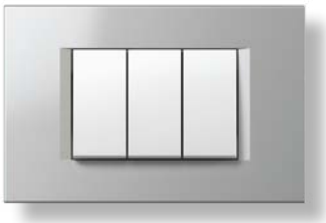

Stříbrná

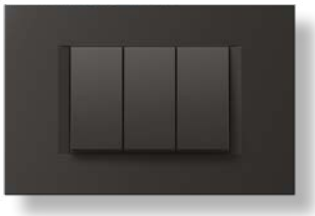

Matná černá

Zlatá

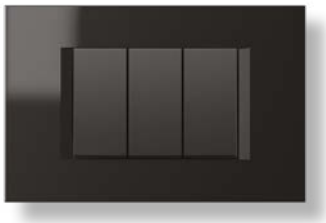

Lesklá černá

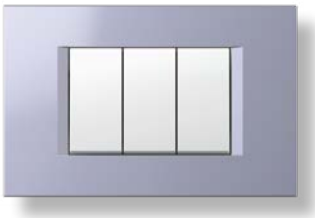

Ledová modrá

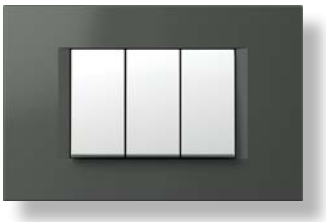

Tmavě šedá

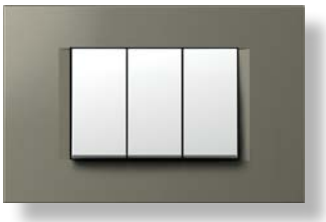

Titanová

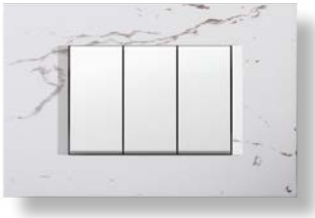

Bílý kámen

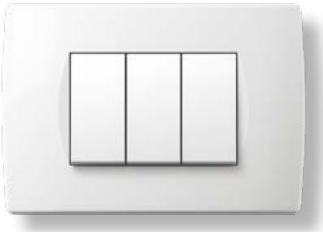

Soft (zaoblený), bílá

PŘÍKLAD RŮZNÉHO ŘEŠENÍ INSTALACE 4 PŘÍSTROJŮ

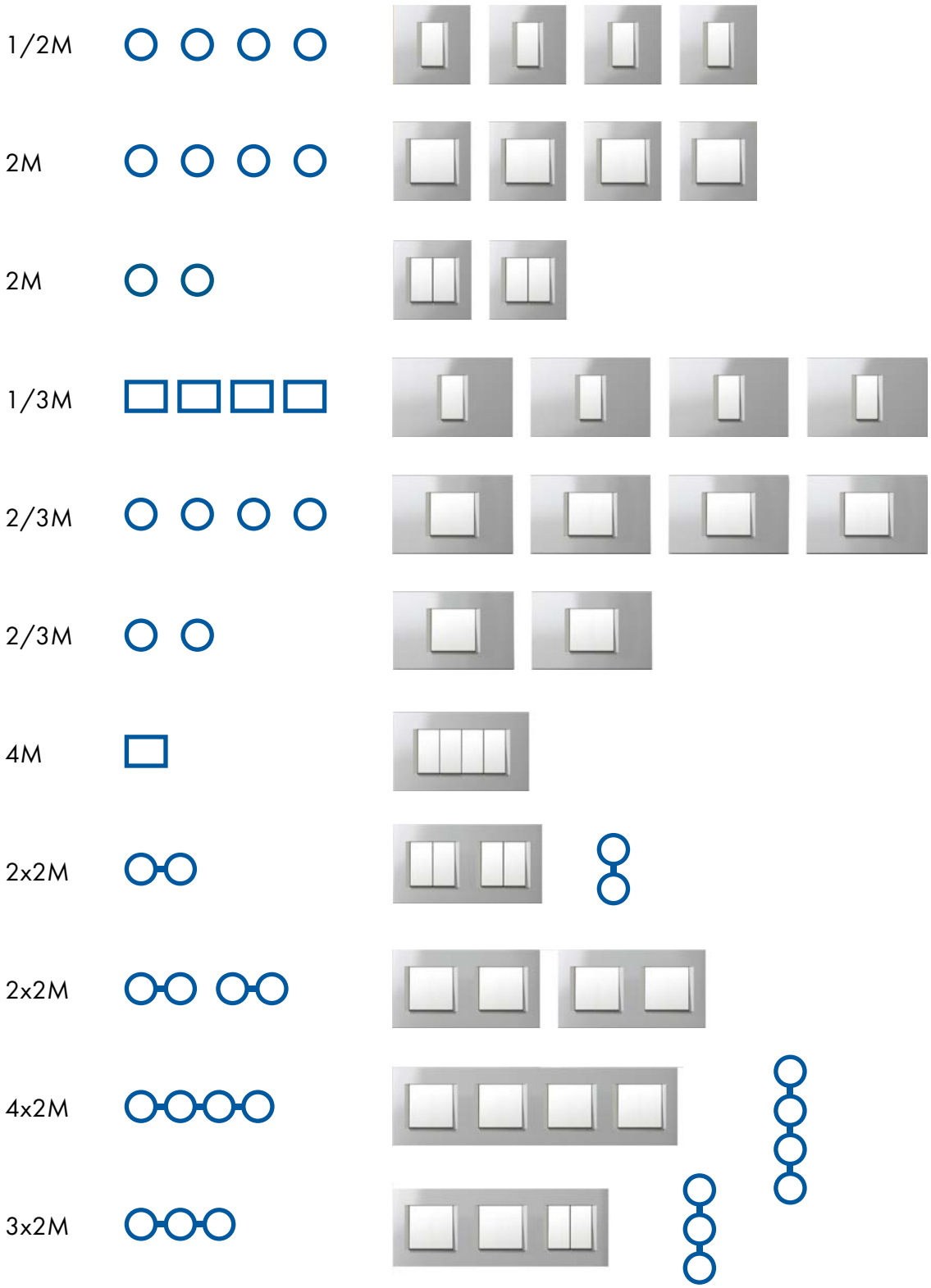

Hranaté instalační krabice

Kulaté instalační krabice (KU68)

VISIO 45 MODULÁRNÍ SYSTÉM S POUŽITÍM HRANATÝCH INSTLAČNÍCH KRABIC

Při použití hranatých krabic lze variabilně montovat různé přístroje. Montážní rámečky umožňují jednoduchou montáž přístrojů (např. zásuvek, USB zásuvek, vypínačů apod.) Speciálně vyvinuté řešení „click-in-click-out“, které je snadno přístupné zepředu, pomáhá výrazně zkrátit dobu instalace.

Hranaté instalační krabice

3M

4M

7M

VISIO 45 MODULÁRNÍ SYSTÉM S POUŽITÍM KULATÝCH INSTLAČNÍCH KRABIC

VISIO 45 mnohostranný modulární systém může být použit i s kulatými instalačními krabicemi. Ty mohou být seskupeny vodorovně nebo svisle nebo v kombinaci (např. 2 x 2M). Montážní rámečky se dají dobře a flexibilně montovat (montáž s drápky nebo šroubky). Několik montážních rámečků lze zapojit do sebe a vytvořit tak stabilní a přesně srovnaný celek.

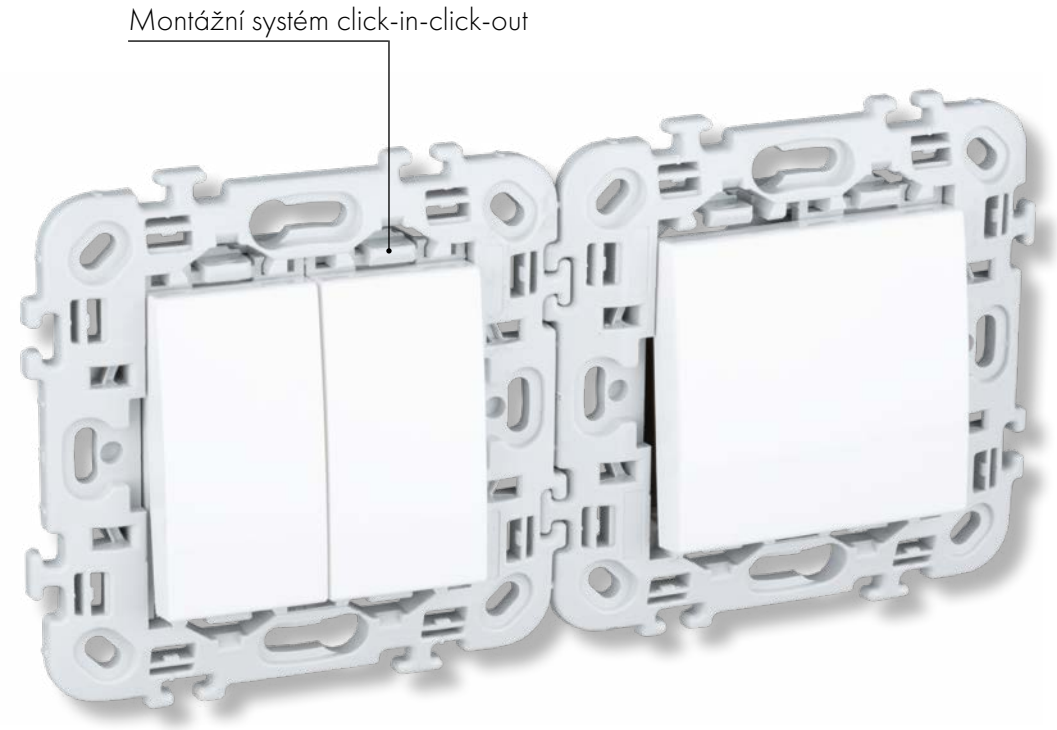

Kulaté instalační krabice (KU68)

2M

2 x 2M

3 x 2M

4 x 2M

SCHÉMA USPOŘÁDÁNÍ SPÍNAČŮ

Hranaté instalační krabice

Instalační krabice	Instalační krabice	Přístroje a krytky	Krycí rámečky

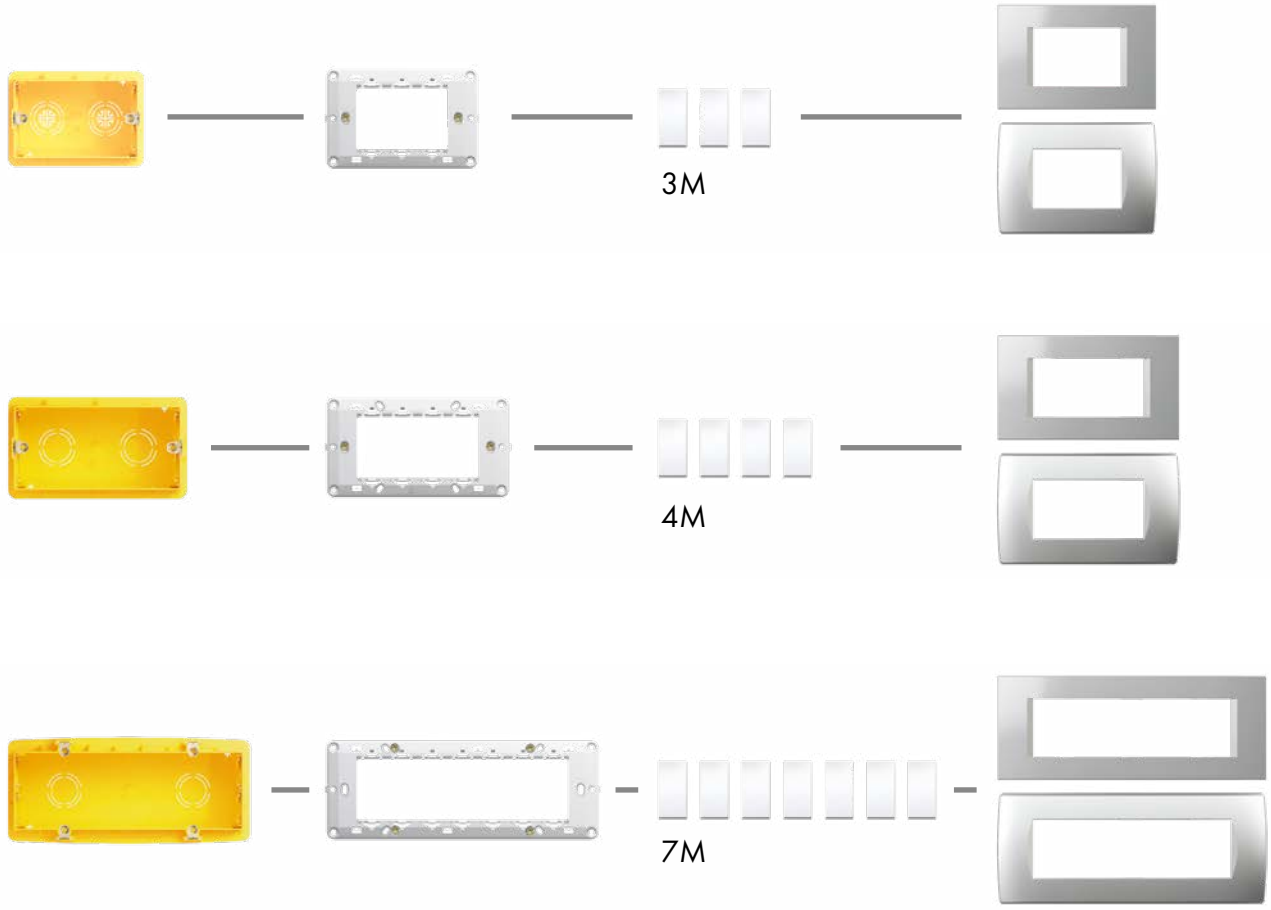

Kulaté instalační krabice (KU68)

Instalační krabice	Instalační krabice	Přístroje a krytky	Krycí rámečky

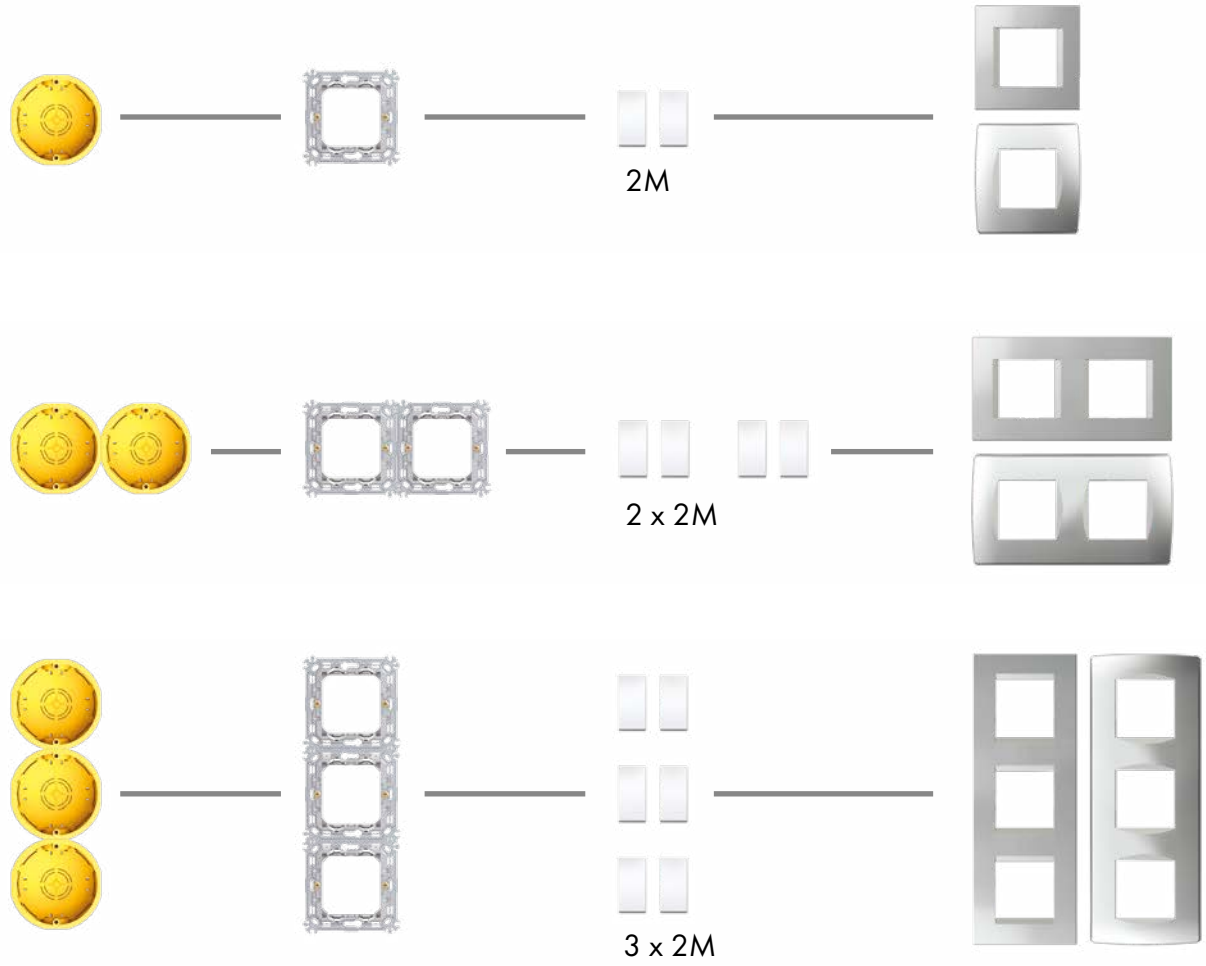

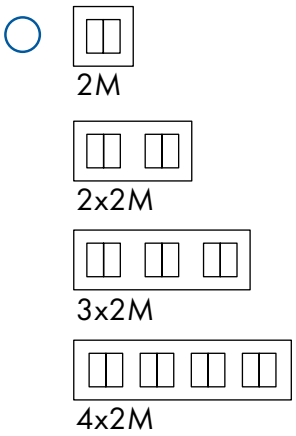

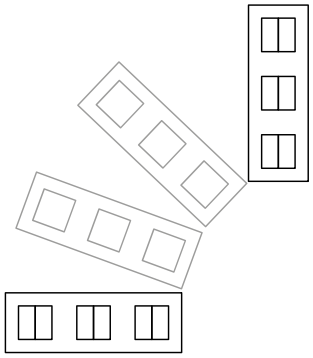

DESIGN VISIO 50 - PŘEHLED SORTIMENTU

Vypínače / tlačítka

Strana 92

Kryty

Strana 95

Zásuvky
SCHUKO a ČSN
Strana 99

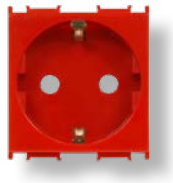

Zásuvky pro
různé aplikace
Strana 101

Anténní technika

Strana 106

Datové zásuvky

Strana 109

Stmívače

Strana 110

Čidla pohybu

Strana 117

Termostaty

Strana 124

Ovládače žaluzií

Strana 125

Časové spínače

Strana 127

Multimédia

Strana 128

Ostatní komponenty

Strana 130

Montážní rámečky

Strana 132

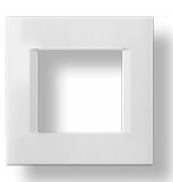

Krycí rámečky

Strana 134

Instalační krabice
a boxy
Strana 141

Podlahové krabice

Strana 144

Zvonky

Strana 149

Relé a
impulsní spínače
Strana 15^

Detektory kouře

Strana 152

Vypínače a ovladače

Schrack-Info

Šroubové svorky:

- Pevný vodič 1,5mm² a 2,5mm²

Přístroje přepínače střídavého (schodišťový)

Strana 92

ET100007

Schrack-Info

- Jmenovitý proud: 16A
- Jmenovité napětí: 250V AC

POPIS	PŘIPOJENÍ	DOSTUPNOST	STORE	OBJ.ČÍSLO
Přístroj přepínače střídavého č.6, 16 A	Šroubové svorky			**ET100007**

Přístroje přepínače křížového

ET100010

Schrack-Info

- Jmenovitý proud: 16A
- Jmenovité napětí: 250V AC

POPIS	PŘIPOJENÍ	DOSTUPNOST	STORE	OBJ.ČÍSLO
Přístroj přepínače křížového č.7, 16 A	Šroubové svorky			**ET100010**

Přístroje spínače 1pólového

ET100001

Schrack-Info

- Jmenovitý proud: 16A (ET100001--), 20A (ET100003--)
- Jmenovité napětí: 250V AC

POPIS	PŘIPOJENÍ	DOSTUPNOST	STORE	OBJ.ČÍSLO
Přístroj spínače č.1, 1pólový, 16 A	Šroubové svorky			**ET100001**
Přístroj spínače č.1, 1pólový, 20 A	Šroubové svorky			**ET100003**

Přístroje spínače 2pólového

ET100004

Schrack-Info

- Jmenovitý proud: 16A
- Jmenovité napětí: 250V AC

POPIS	PŘIPOJENÍ	DOSTUPNOST	STORE	OBJ.ČÍSLO
Přístroj spínače č.2, 2pólový, 16 A	Šroubové svorky			**ET100004**

Sestava přístrojů do koupelny

ET100011

Schrack-Info

Set obsahuje 3 ks vypínačů 20A se signálkami a montuje se do krabice 4M. Na ploškách vypínačů jsou symboly: světlo, boiler a topení.

- Jmenovitý proud: 3 x 20A
- Jmenovité napětí: 250V AC

POPIS	PŘIPOJENÍ	DOSTUPNOST	STORE	OBJ.ČÍSLO
Set spínače koupelnového 3x 20 A	Šroubové svorky			**ET100011**

Přístroje ovladače spínacího 1pólového

ET100002

Schrack-Info

- Jmenovitý proud: 16A
- Jmenovité napětí: 250V AC

POPIS	PŘIPOJENÍ	DOSTUPNOST	STORE	OBJ.ČÍSLO
Přístroj ovladače 0/1, 16 A (tlačítko)	Šroubové svorky			**ET100002**

Přístroje ovladače střídavého

ET100009

Schrack-Info

- Jmenovitý proud: 16A
- Jmenovité napětí: 250V AC

POPIS	PŘIPOJENÍ	DOSTUPNOST	STORE	OBJ.ČÍSLO
Přístroj ovladače střídavého č.6 (tlačítko)	Šroubové svorky			**ET100008**
Přístroj ovladače střídavého č.6, (tlačítko), šňůrka, bílý,	Šroubové svorky			**ET100009**
Přístroj ovladače střídavého č.6, (tlačítko), šňůrka, matná černá	Šroubové svorky			ET110009

Přístroje spínače a ovladače žaluzií

ET100005

Schrack-Info

- Jmenovitý proud: 16A
- Jmenovité napětí: 250V AC
- S nulovou polohou (kolébka)

POPIS	PŘIPOJENÍ	DOSTUPNOST	STORE	OBJ.ČÍSLO
Přístroj spínače žaluzií 16 A (s aretací)	Šroubové svorky			**ET100005**
Přístroj ovládače žaluzií, 16 A (tlačítko)	Šroubové svorky			**ET100006**

Hotelové kartové systémy

ET103007

Schrack-Info

Hotelový kartový spínač slouží k vložení karty a zabezpečuje vysoký stupeň bezpečnosti a úspory energie. Po vyjmutí karty se všechny eventuálně zapnuté spotřebiče automaticky odpojí. Po vložení karty se proudové okruhy znovu aktivují. Po vytažení karty zůstávají spotřebiče ještě asi 15-20 sek. Napájeny, aby bylo možno bezpečně opustit pokoj. Se spínačem musí být spínáno ještě relé nebo stykač, který spíná vyšší proudy spotřebičů.

- Výstupní relé: 3A
- Jmenovité napětí: 230V AC

POPIS	PŘIPOJENÍ	DOSTUPNOST	STORE	OBJ.ČÍSLO
Hotelový kartový spínač 3A, 3M, bílý	Šroubové svorky			ET103007
Hotelový kartový spínač 3 A, 3M, matná černá	Šroubové svorky			ET113007

Strana 93

Orientační LED do přístrojů

ET107001

Schrack-Info

- Jmenovité napětí: 250V AC
- Včetně flexibilních vodičů
- 0,4 W

POPIS	DOSTUPNOST	STORE	OBJ.ČÍSLO
LED			
LED signálka 0,4 W, červená			**ET107001**
LED signálka 0,4 W, bílá			**ET107002**
Příslušenství			
RC člen pro LED zdroje, 0,1µF, 100Ω, 250 V			ET107006

Kryty

Schrack-Info

Krytka se skládá z plošky a nosníku plošky (2M). Jsou k dispozici v barvách bílá a matná černá. Na objednávku také ve stříbrné, tmavě šedé nebo béžové.

Kryty 1M

ET102001

POPIS	DOSTUPNOST	STORE	OBJ.ČÍSLO
Kryt vypínačů a ovladačů, 1M, bílý			**ET102001**
Kryt vypínačů a ovladačů, 1M, matná černá			**ET112001**

Kryty 2M

ET102002

POPIS	DOSTUPNOST	STORE	OBJ.ČÍSLO
Kryt vypínačů a ovladačů, 2M, bílý			**ET102002**
Kryt vypínačů a ovladačů, 2M, matná černá			**ET112002**

Kryty se symbolem světla 1M

ET102007

POPIS	DOSTUPNOST	STORE	OBJ.ČÍSLO
Kryt vypínačů a ovladačů, 1M, symbol světlo, bílý			**ET102007**
Kryt vypínačů a ovladačů, 1M, symbol světlo, matná černá			ET112007

Kryty se symbolem zvonku 1M

ET102006

POPIS	DOSTUPNOST	STORE	OBJ.ČÍSLO
Kryt vypínačů a ovladačů, 1M, symbol zvonek, bílý			**ET102006**
Kryt vypínačů a ovladačů, 1M, symbol zvonek, matná černá			ET112006

Kryty se symbolem klíče 1M

ET102008

POPIS	DOSTUPNOST	STORE	OBJ.ČÍSLO
Kryt vypínačů a ovladačů, 1M, symbol klíč, bílý			ET102008
Kryt vypínačů a ovladačů, 1M, symbol klíč, matná černá			ET112008

Strana 95

Strana 96

Kryty se symbolem 0/1 1M

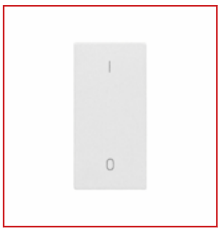

ET102004

POPIS	DOSTUPNOST	STORE	OBJ.ČÍSLO
Kryt vypínačů a ovladačů, 1M, symbol 1/0, bílý			ET102004
Kryt vypínačů a ovladačů, 1M, symbol 1/0, matná černá			ET112004

Kryty se symbolem ventilátoru 1M

ET102009

POPIS	DOSTUPNOST	STORE	OBJ.ČÍSLO
Kryt vypínačů a ovladačů, 1M, symbol ventilátor, bílý			**ET102009**
Kryt vypínačů a ovladačů, 1M, symbol ventilátor, matná černá			ET112009

Kryty se symboly šipek 1M

ET102005

POPIS	DOSTUPNOST	STORE	OBJ.ČÍSLO
Kryt žaluziového přístroje, symbol šipky, bílý			**ET102005**
Kryt žaluziového přístroje, symbol šipky, matná černá			**ET112005**

Kryty pro stmívače 1M

ET102003

POPIS	DOSTUPNOST	STORE	OBJ.ČÍSLO
Kryt vypínačů a ovladačů, 1M, symbol stmívání, bílý			**ET102003**
Kryt vypínačů a ovladačů, 1M, symbol stmívání, matná černá			ET112003

Kryty s průhledem 1M

ET102010

POPIS	DOSTUPNOST	STORE	OBJ.ČÍSLO
Kryt vypínačů a ovladačů, 1M, s průhledem, bílý			**ET102010**
Kryt vypínačů a ovladačů, 1M, s průhledem, matná černá			**ET112010**

Kryty s průhledem 2M

ET102019

POPIS	DOSTUPNOST	STORE	OBJ.ČÍSLO
Kryt vypínačů a ovladačů, 2M, s průhledem, bílý			**ET102019**
Kryt vypínačů a ovladačů, 2M, s průhledem, matná černá			ET112019

Kryty s průhledem a se symbolem zvonku 2M

ET102021

POPIS	DOSTUPNOST	STORE	OBJ.ČÍSLO
Kryt vypínačů a ovladačů, 2M, s průhledem, symbol zvonek, bílý			ET102021
Kryt vypínačů a ovladačů, 2M, s průhledem, zvonek, matná černá			ET112021

Kryty s průhledem a se symbolem světla 1M

ET102012

POPIS	DOSTUPNOST	STORE	OBJ.ČÍSLO
Kryt vypínačů a ovladačů, 1M, s průhledem, symbol světlo, bílý			**ET102012**
Kryt vypínačů a ovladačů, 1M, s průhledem, symbol světlo, matná černá			ET112012

Kryty s průhledem a se symbolem zvonku 1M

ET102011

POPIS	DOSTUPNOST	STORE	OBJ.ČÍSLO
Kryt vypínačů a ovladačů, 1M, s průhledem, symbol zvonek, bílý			**ET102011**
Kryt vypínačů a ovladačů, 1M, s průhledem, symbol zvonek, matná černá			ET112011

Kryty s průhledem a se symbolem klíče 1M

ET102013

POPIS	DOSTUPNOST	STORE	OBJ.ČÍSLO
Kryt vypínačů a ovladačů, 1M, s průhledem, symbol klíč, bílý			ET102013
Kryt vypínačů a ovladačů, 1M, s průhledem, symbol klíč, matná černá			ET112013

Strana 97

Strana 98

Kryty s průhledem a se symbolem ventilátoru 1M

ET102022

POPIS	DOSTUPNOST	STORE	OBJ.ČÍSLO
Kryt vypínačů a ovladačů, 1M, s průhledem, symbol ventilátor, bílý			ET102022
Kryt vypínačů a ovladačů, 1M, s průhledem, symbol ventilátor, matná černá			ET112022

Kryty s průhledem a se symbolem bojleru 1M

ET102023

POPIS	DOSTUPNOST	STORE	OBJ.ČÍSLO
Kryt vypínačů a ovladačů, 1M, s průhledem, symbol boiler, bílý			ET102023
Kryt vypínačů a ovladačů, 1M, s průhledem, symbol boiler, matná černá			ET112023

Kryty s průhledem a se symbolem topení 1M

ET102024

POPIS	DOSTUPNOST	STORE	OBJ.ČÍSLO
Kryt vypínačů a ovladačů, 1M, s průhledem, symbol ohřev, bílý			ET102024
Kryt vypínačů a ovladačů, 1M, s průhledem, symbol ohřev, matná černá			ET112024

Kryty s průhledem a se symbolem pračky 1M

ET102025

POPIS	DOSTUPNOST	STORE	OBJ.ČÍSLO
Kryt vypínačů a ovladačů, 1M, s průhledem, symbol pračka, bílý			ET102025
Kryt vypínačů a ovladačů, 1M, s průhledem, symbol pračka, matná černá			ET112025

Kryty s průhledem a se symbolem zásuvky 1M

ET102026

POPIS	DOSTUPNOST	STORE	OBJ.ČÍSLO
Kryt vypínačů a ovladačů, 1M, s průhledem, symbol zásuvka, bílý			ET102026
Kryt vypínačů a ovladačů, 1M, s průhledem, symbol zásuvka, matná černá			ET112026

Zásuvky s ochranným kontaktem

Zásuvky SCHUKO se zvýšenou ochranou proti dotyku

ET101001

Schrack-Info

- Jmenovitý proud: 16A
- Jmenovité napětí: 250V AC

POPIS	PŘIPOJENÍ	DOSTUPNOST	STORE	OBJ.ČÍSLO
Zásuvka SCHUKO, s dětskou ochranou, bílá	Šroubové svorky			**ET101001**
Zásuvka SCHUKO, s dětskou ochranou, matná černá	Šroubové svorky			**ET111001**

Zásuvky SCHUKO se zvýšenou ochranou proti dotyku a klapkou

ET101002

Schrack-Info

- Jmenovitý proud: 16A
- Jmenovité napětí: 250V AC

POPIS	PŘIPOJENÍ	DOSTUPNOST	STORE	OBJ.ČÍSLO
Zásuvka SCHUKO, s dětskou ochranou a klapkou, bílá/transparentní	Šroubové svorky			**ET101002**
Zásuvka SCHUKO, s dětskou ochranou a klapkou, mat. černá/transparentní	Šroubové svorky			**ET111002**
Zásuvka SCHUKO, s dětskou ochranou a klapkou, bílá/bílá	Šroubové svorky			**ET101019**
Zásuvka SCHUKO, s dětskou ochranou a klapkou, mat. černá/černá	Šroubové svorky			**ET111019**

Přepěťové ochrany pro zásuvky

IS010003

Schrack-Info

Ochrana proti přepětí do instalační krabice se využívá k ochraně přístrojů připojených do zásuvek. Při poruše signalizuje vestavěná akustická signalizace. Napájení obvodů zůstává zachováno. Přepěťová ochrana třídy III (D) signalizuje poruchu pomocí integrovaného zvukového alarmu. Napájení koncových zařízení zůstává zachováno.

Zásuvkový adaptér SCHUKO kombinuje ochranu silového obvodu, anténního vedení s F-konektorem (TV anténa) a přípojku telefonní linky (RJ11). Chrání všechna důležitá přívodní vedení k televizoru nebo telefonní lince. Vždy instalujte v kombinaci se svodiči Protec, Combtec nebo Vartec!

IS211450

POPIS	DOSTUPNOST	STORE	OBJ.ČÍSLO
Svodič přepětí třídy III (D), 2,5kA			**IS010003**
Zásuvkový adaptér SCHUKO 230 V AC/16 A, třída III (D)			**IS211450**

Strana 99

Zásuvky ČSN s ochranným kolíkem

Zásuvky ČSN se zvýšenou ochranou proti dotyku

ET101006

Schrack-Info

- Jmenovitý proud: 16A
- Jmenovité napětí: 250V AC

POPIS	PŘIPOJENÍ	DOSTUPNOST	STORE	OBJ.ČÍSLO
Zásuvka ČSN 16 A, s dětskou ochranou, bílá	Šroubové svorky			**ET101006**
Zásuvka ČSN 16 A, s dětskou ochranou, matná černá	Šroubové svorky			**ET111006**

Zásuvky ČSN se zvýšenou ochranou proti dotyku a s klapkou

ET101007

Schrack-Info

- Jmenovitý proud: 16A
- Jmenovité napětí: 250V AC

POPIS	PŘIPOJENÍ	DOSTUPNOST	STORE	OBJ.ČÍSLO
Zásuvka ČSN 16A, s dětskou ochranou a klapkou, bílá/transparentní	Šroubové svorky			**ET101007**
Zásuvka ČSN 16A, s dětskou ochranou a klapkou, mat. černá/transparentní	Šroubové svorky			ET111007
Zásuvka ČSN 16A, s dětskou ochranou a klapkou, bílá/bílá	Šroubové svorky			**ET101020**
Zásuvka ČSN 16A, s dětskou ochranou a klapkou, mat. černá/černá	Šroubové svorky			ET111020

Zásuvky ČSN se zvýšenou ochranou proti dotyku a svodičem přepětí s optickou signalizací

ET101006CZ

Schrack-Info

- Zásuvka ČSN včetně svodiče přepětí třídy III/D
- Optická signalizace poruchy
- Integrovaná dětská ochrana před dotykem
- Jmenovitý proud: 16A
- Jmenovité napětí: 250V AC
- Maximální pracovní napětí U_c=275V AC
- Jmenovitý výbojový proud: 3kA / 5kA
- Napěťová ochranná hladina: 1,2kV
- Zkratová odolnost při maximálním předjištění: 1,5 kA_{rms}

POPIS	PŘIPOJENÍ	DOSTUPNOST	STORE	OBJ.ČÍSLO
Zásuvka ČSN 16 A, s dětskou a přepěťovou ochranou, bílá	Šroubové svorky			ET101006CZ
Zásuvka ČSN 16 A, s dětskou a přepěťovou ochranou, matná černá	Šroubové svorky			ET111006CZ
Zásuvka ČSN 16A, s dětskou a přepěťovou ochranou, stříbrná	Šroubové svorky			ET121006CZ

Zásuvky ČSN se zvýšenou ochranou proti dotyku, klapkou a svodičem přepětí s optickou signalizací

ET101007CZ

Schrack-Info

- Zásuvka ČSN včetně svodiče přepětí třídy III/D
- Optická signalizace poruchy
- Integrovaná dětská ochrana před dotykem
- Jmenovitý proud: 16A
- Jmenovité napětí: 250V AC
- Maximální pracovní napětí U_c=275V AC
- Jmenovitý výbojový proud: 3kA / 5kA
- Napěťová ochranná hladina: 1,2kV
- Zkratová odolnost při maximálním předjištění: 1,5 kA_{rms}

POPIS	PŘIPOJENÍ	DOSTUPNOST	STORE	OBJ.ČÍSLO
Zásuvka ČSN 16 A, s přepěťovou a dětskou ochranou, klapka, bílá	Šroubové svorky			ET101007CZ
Zásuvka ČSN 16 A, s přepěťovou a dětskou ochranou, klapka, matná černá	Šroubové svorky			ET111007CZ
Zásuvka ČSN 16A, s přepěťovou a dětskou ochranou, klapka, stří	Šroubové svorky			ET121007CZ

Zásuvky SCHUKO / ČSN v různých barvách

Schrack-Info

Barevné zásuvky se často používají v oblastech důležitých z hlediska bezpečnosti, například v nemocnicích. Neexistuje žádný obecně platný standard pro takové barevné značení, ale typickými příklady jsou:

- ČERVENÁ: IT zásuvky obvykle s přepěťovou ochranou, kde lze předpokládat krátkodobé výpadky (několik sekund).
- ORANŽOVÁ: Bezpečnostní napájení sítí s nepřerušitelným zdrojem napájení (UPS) a přepěťovou ochranou. Vhodné pro napájení kritických spotřebičů.
- ZELENÁ: Bezpečnostní napájení sítí s nepřerušitelným zdrojem napájením (UPS) a přepěťovou ochranou. Vhodné pro napájení kritických spotřebičů (např. osvětlení operačních sálů).

Zásuvky SCHUKO - červená

ET101003

Schrack-Info

- Jmenovitý proud: 16A
- Jmenovité napětí: 250V AC

POPIS	PŘIPOJENÍ	DOSTUPNOST	STORE	OBJ.ČÍSLO
Zásuvka SCHUKO, s dětskou ochranou, červená	Šroubové svorky			**ET101003**

Zásuvky SCHUKO - oranžová

ET101004

Schrack-Info

- Jmenovitý proud: 16A
- Jmenovité napětí: 250V AC

POPIS	PŘIPOJENÍ	DOSTUPNOST	STORE	OBJ.ČÍSLO
Zásuvka SCHUKO, s dětskou ochranou, oranžová	Šroubové svorky			ET101004

Zásuvky SCHUKO - zelená

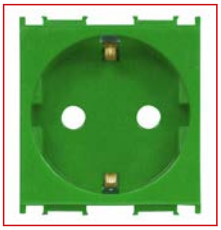

ET101005

Schrack-Info

- Jmenovitý proud: 16A
- Jmenovité napětí: 250V AC

POPIS	PŘIPOJENÍ	DOSTUPNOST	STORE	OBJ.ČÍSLO
Zásuvka SCHUKO, s dětskou ochranou, zelená	Šroubové svorky			ET101005

Strana 101

Zásuvky ČSN - červená

ET101008

Schrack-Info

- Jmenovitý proud: 16A
- Jmenovité napětí: 250V AC

POPIS	PŘIPOJENÍ	DOSTUPNOST	STORE	OBJ.ČÍSLO
Zásuvka ČSN 16 A, s dětskou ochranou, červená	Šroubové svorky			ET101008

Zásuvky ČSN - oranžová

ET101009

Schrack-Info

- Jmenovitý proud: 16A
- Jmenovité napětí: 250V AC

POPIS	PŘIPOJENÍ	DOSTUPNOST	STORE	OBJ.ČÍSLO
Zásuvka ČSN 16 A, s dětskou ochranou, oranžová	Šroubové svorky			ET101009

Zásuvky ČSN - zelená

ET101010

Schrack-Info

- Jmenovitý proud: 16A
- Jmenovité napětí: 250V AC

POPIS	PŘIPOJENÍ	DOSTUPNOST	STORE	OBJ.ČÍSLO
Zásuvka ČSN 16 A, s dětskou ochranou, zelená	Šroubové svorky			ET101010

Zásuvky ČSN se zvýšenou ochranou proti dotyku a svodičem přepětí s optickou signalizací - červená

ET101008CZ

Schrack-Info

- Zásuvka ČSN včetně svodiče přepětí třídy III/D
- Optická signalizace poruchy
- Integrovaná dětská ochrana před dotykem
- Jmenovitý proud: 16A
- Jmenovité napětí: 250V AC
- Maximální pracovní napětí U_c=275V AC
- Jmenovitý výbojový proud: 3kA / 5kA
- Napěťová ochranná hladina: 1,2kV
- Zkratová odolnost při maximálním předjištění: 1,5 kA_{rms}

POPIS	PŘIPOJENÍ	DOSTUPNOST	STORE	OBJ.ČÍSLO
Zásuvka ČSN 16 A, s dětskou a přepěťovou ochranou, červená	Šroubové svorky			ET101008CZ

Zásuvky ČSN se zvýšenou ochranou proti dotyku a svodičem přepětí s optickou signalizací - oranžová

ET101009CZ

Schrack-Info

- Zásuvka ČSN včetně svodiče přepětí třídy III/D
- Optická signalizace poruchy
- Integrovaná dětská ochrana před dotykem
- Jmenovitý proud: 16A
- Jmenovité napětí: 250V AC
- Maximální pracovní napětí U_c=275V AC
- Jmenovitý výbojový proud: 3kA / 5kA
- Napěťová ochranná hladina: 1,2kV
- Zkratová odolnost při maximálním předjištění: 1,5 kA_{rms}

POPIS	PŘIPOJENÍ	DOSTUPNOST	STORE	OBJ.ČÍSLO
Zásuvka ČSN 16 A, s dětskou a přepěťovou ochranou, oranžová	Šroubové svorky			ET101009CZ

Zásuvky ČSN se zvýšenou ochranou proti dotyku a svodičem přepětí s optickou signalizací - zelená

ET101010CZ

Schrack-Info

- Zásuvka ČSN včetně svodiče přepětí třídy III/D
- Optická signalizace poruchy
- Integrovaná dětská ochrana před dotykem
- Jmenovitý proud: 16A
- Jmenovité napětí: 250V AC
- Maximální pracovní napětí U_c=275V AC
- Jmenovitý výbojový proud: 3kA / 5kA
- Napěťová ochranná hladina: 1,2kV
- Zkratová odolnost při maximálním předjištění: 1,5 kA_{rms}

POPIS	PŘIPOJENÍ	DOSTUPNOST	STORE	OBJ.ČÍSLO
Zásuvka ČSN 16 A, s dětskou a přepěťovou ochranou, zelená	Šroubové svorky			ET101010CZ

Strana 104

Ostatní typy zásuvek

Zásuvky 230V bez ochranného kontaktu (nejsou určeny pro český trh)

ET101013

Schrack-Info

- Zásuvky nejsou určeny pro český trh
- Jmenovitý proud: 16A
- Jmenovité napětí: 250V AC

POPIS	PŘIPOJENÍ	DOSTUPNOST	STORE	OBJ.ČÍSLO
Zásuvka bez ochranného vodiče 1M, bílá	Šroubové svorky			**ET101013**
Zásuvka bez ochranného vodiče 1M, matná černá	Šroubové svorky			**ET111013**

Zásuvky pro holící strojky 3M

ET101012

Schrack-Info

Zásuvka pro holící strojek s oddělovacím transformátorem 20 VA

- Napájení: 230V AC, 50-60Hz
- Výstup: 230V AC pro 2-pólovou 2,5A Euro vidlici nebo 125V AC pro 2-pólovou 15A americkou vidlici
- Předmět třídy II
- Odpovídá ČSN EN 61558-2-5

POPIS	PŘIPOJENÍ	DOSTUPNOST	STORE	OBJ.ČÍSLO
Zásuvka pro holící strojek 3M, bílá	Šroubové svorky			ET101012
Zásuvka pro holící strojek 3M, matná černá	Šroubové svorky			ET111012

USB zásuvka 1portová, nabíjecí, 1M, USB A

ET101016--

Schrack-Info

Určená pro nabíjení elektronických přístrojů přes rozhraní USB A

- Jmenovité napětí: 230V AC
- Výstupní napětí: 5V DC (+/-5%) SELV
- Jmenovitý výstupní proud 2,1 A

POPIS	DOSTUPNOST	STORE	OBJ.ČÍSLO
Zásuvka USB nabíjecí, 5V 2,1A, 1M, bílá			**ET101016**

USB zásuvka 2portová, nabíjecí, 1M, USB A

ET101017

Schrack-Info

Určená pro nabíjení elektronických přístrojů přes rozhraní 2x USB A

- Jmenovité napětí: 230V AC
- Výstupní napětí: 5V DC (+/-5%) SELV
- Jmenovitý výstupní proud 2,4 A (celkový)

POPIS	PŘIPOJENÍ	DOSTUPNOST	STORE	OBJ.ČÍSLO
Zásuvka USB nabíjecí dvojitá, 5V 2,4A, 1M, bílá	Šroubové svorky			**ET101017**
Zásuvka USB nabíjecí dvojitá, 5V 2,4A, 1M, matná černá	Šroubové svorky			**ET111017**

USB zásuvka 2portová, nabíjecí, 1M, USB A a C

ET101018

Schrack-Info

Určená pro nabíjení elektronických přístrojů přes rozhraní USB A a C

- Jmenovité napětí: 230V AC
- Výstupní napětí: 5V DC (+/-5%) SELV
- Jmenovitý výstupní proud 3 A (celkový)

POPIS	PŘIPOJENÍ	DOSTUPNOST	STORE	OBJ.ČÍSLO
Zásuvka USB A + C nabíjecí dvojitá, 5V 3A, 1M, bílá	Šroubové svorky			**ET101018**
Zásuvka USB A + C nabíjecí dvojitá, 5V 3A, 1M, matná černá	Šroubové svorky			ET111018

Strana 105

Strana 106

Televizní a satelitní zásuvky

TV zásuvky 1M

ET104001

Schrack-Info

- Zásuvka TV
- Útlum 0dB
- Zadní připojení pomocí F-konektoru

POPIS	DOSTUPNOST	STORE	OBJ.ČÍSLO
Zásuvka TV koncová, 1M, 0 dB, bílá			**ET104001**
Zásuvka TV koncová, 1M, 0 dB, matná černá			**ET114001**

TV zásuvky koncové 1M

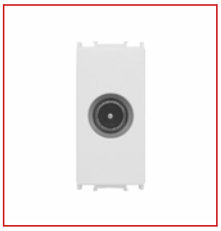

ET104002

Schrack-Info

- Zásuvka koncová TV
- Šířka pásma 5–2400MHz
- Útlum≤1dB
- Odpovídá ČSN EN 50083-1
- Šroubové svorky

POPIS	DOSTUPNOST	STORE	OBJ.ČÍSLO
Zásuvka TV koncová, 1M, 1 dB, bílá			**ET104002**
Zásuvka TV koncová, 1M, 1 dB, matná černá			**ET114002**

TV zásuvky průchozí 1M

ET104003

Schrack-Info

- Zásuvka průchozí TV
- Šířka pásma 5–2400MHz
- Útlum≤10dB
- Odpovídá ČSN EN 50083-1
- Šroubové svorky

POPIS	DOSTUPNOST	STORE	OBJ.ČÍSLO
Zásuvka TV průchozí, 1M, 10 dB, bílá			**ET104003**
Zásuvka TV průchozí, 1M, 10 dB, matná černá			ET114003

SAT zásuvky 1M

ET104004

Schrack-Info

- Zásuvka SAT
- Útlum 0dB
- Zadní připojení pomocí F-konektoru

POPIS	DOSTUPNOST	STORE	OBJ.ČÍSLO
Zásuvka SAT koncová, 1M, 0 dB, bílá			**ET104004**
Zásuvka SAT koncová, 1M, 0 dB, matná černá			ET114004

SAT zásuvky koncové 1M

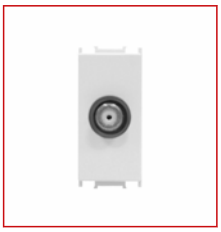

ET104005

Schrack-Info

- Zásuvka koncová SAT
- Šířka pásma 5–2400MHz
- Útlum≤1dB
- Odpovídá ČSN EN 50083-1
- Šroubové svorky

POPIS	DOSTUPNOST	STORE	OBJ.ČÍSLO
Zásuvka SAT koncová, 1M, 1 dB, bílá			**ET104005**
Zásuvka SAT koncová, 1M, 1 dB, matná černá			ET114005

Strana 107

TV/SAT zásuvky koncové 2M

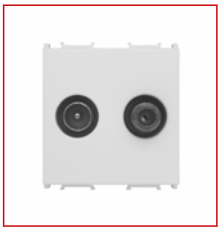

ET104008

Schrack-Info

- Zásuvka koncová SAT/TV
- Šířka pásma 5–2400MHz
- Útlum≤1dB
- Odpovídá ČSN EN 50083-1
- Šroubové svorky

POPIS	DOSTUPNOST	STORE	OBJ.ČÍSLO
Zásuvka TV/SAT koncová, 1M, 1 dB, bílá			**ET104008**
Zásuvka TV/SAT koncová, 1M, 1 dB, matná černá			**ET114008**

R zásuvky 1M

ET104006

Schrack-Info

- Zásuvka R
- Útlum 0dB
- Zadní připojení pomocí F-konektoru

POPIS	DOSTUPNOST	STORE	OBJ.ČÍSLO
Zásuvka R koncová, 1M, 0 dB, bílá			ET104006
Zásuvka R koncová, 1M, 0 dB, matná černá			ET114006

Koaxiální kabely DIGI-SAT

XC1608901

XC1608901

Schrack-Info

Pro bezproblémový přenos vysokých kmitočtů cca 950 až 2150 MHz z LNB přes multiswitch, SAT-zásuvku do satelitního přijímače musí být použity vysoce kvalitní koaxiální kabely řady DIGI-SAT. Kvalita našich kabelů plyne z použitých materiálů, precizního výrobního procesu a počtu stínících vrstev.

Dále nabízíme pro malé rozvody 100m cívky s praktickým odvíječem (obj.č. XC1609809), dobře transportovatelným pomocí popruhu na rameno.

Naše koaxiální konektory jsou vhodné pro všechny kabely i přes rozdíly v kabelech (průměr vnitřního vodiče, dielektrika).

V zásadě doporučujeme použití kompresních konektorů.

POPIS	DOSTUPNOST	STORE	OBJ.ČÍSLO
DIGI-SAT 3000 75Ω, 1,02/4,6/6,6mm CCS, dvojnásobné stínění, 90dB, třída A, Eca, PVC plášť bílý, cívka 100m			**XC1608901**
DIGI-SAT 3000 75Ω, 1,02/4,6/6,6mm CCS, dvojnásobné stínění, 90dB, třída A, Eca, PVC plášť bílý, cívka 500m			**XC1608903**
DIGI-SAT 3030 75Ω, 1,02/4,6/6,8mm Cu, trojnásobné stínění, 100dB, třída A, Eca, PVC plášť bílý, cívka 100m			**XC1609901**
DIGI-SAT 3030 75Ω, 1,02/4,6/6,8mm Cu, trojnásobné stínění, 100dB, třída A, Eca, PVC plášť bílý, cívka 500m			**XC1609903**

Příslušenství

XC16004983

XC1600720

Schrack-Info

Naše konektory pro koaxiální kabely jsou použitelné přes rozdílné průměry kabelů použitelné pro všechny námi dodávané kabely DIGI-SAT. V zásadě doporučujeme použití kompresních konektorů.

POPIS	DOSTUPNOST	STORE	OBJ.ČÍSLO
F-konektor kompresní pro kabely 1.0 mm, DIGI-SAT 3000 (XC16089xx), DIGI-SAT 3030 (XC160990x) a DIGI-SAT 3040 (XC160980x)			**XC16004983**
Kompresní nástroj pro F-konektory XC16004983, XC16005183 a XC160051PE			**XC1600720**
Nástroj na odstranění vnějšího pláště koaxiálního kabelu XC			**XC1600710**

Strana 108

Komponenty pro strukturovanou kabeláž

Řešení TOOLLESS LINE Cat.5e / Cat.6 / Cat.6$_A$ - SFA

HSEMRJ6GWA

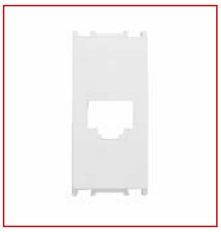

ET102017

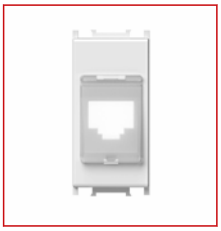

ET102018

Schrack-Info

Keystone moduly RJ45 z produktové řady TOOLLESS LINE v provedení Schrack Format B (SFA). Stíněné plnohodnotné provedení (360 °) zajišťuje kompletní elektromagnetickou kompatibilitu. K dispozici též provedení nestíněné. Modul má na plášti FastOn kontakt pro samostatné zemnění. Modul je složen z kabelové matice a samotného modulu RJ45. Samozářezové a beznástrojové provedení pro rychlou a komfortní instalaci.

POPIS	DOSTUPNOST	STORE	OBJ.ČÍSLO
Datové moduly			
TOOLLESS LINE modul RJ45 stíněný, Cat.6$_A$ 10Gb, SFA			**HSEMRJ6GWA**
TOOLLESS LINE modul RJ45 stíněný, Třída E$_A$, 4PPoE 100 W			**HSEMRJ6GWT**
TOOLLESS LINE modul RJ45 stíněný, Cat.6, samozářezový, SFA			**HSEMRJ6GWS**
Keystone modul Cat.6 RJ45 UTP, TOOLLESS LINE, samozář., SFA, bílý			**HSEMRJ6UWS**
TOOLLESS LINE modul RJ45 stíněný, Cat.5e, samozářezový, SFA			**HSEMRJ5GWS**
TOOLLESS LINE modul RJ45 nestíněný, Cat.5e, samozářezový, SFA			**HSEMRJ5UWS**
Kryty			
Kryt datové zásuvky, 1x RJ45, bílý			**ET102017**
Kryt datové zásuvky, 1x RJ45, matná černá			**ET112017**
Kryt datové zásuvky s krytkou, 1x RJ45, bílý			**ET102018**
Kryt datové zásuvky s krytkou, 1x RJ45, matná černá			ET112018
Zásuvky pro datové moduly			
Redukce pro zásuvku HSEMD02W2F do VISIO 45 ET105003/4			**ET105083**
Datová zásuvka 45 x 45 mm modulární neosazená, pro 2 keystone moduly SFA + SFB, barva RAL 9010			**HSEMD02W2F**

Instalační kabeláž

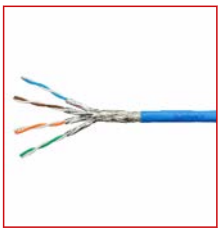

HSEKP4233P

Schrack-Info

Instalační kabely pro plnohodnotnou strukturovanou kabeláž a datové rozvody. Plně podporují kabelážní třídy D až F a přenosové protokoly např. 10GBase-T, 1000Base-T, 100Base-TX, ATM) a aplikace VoIP, PoE.

POPIS	DOSTUPNOST	STORE	OBJ.ČÍSLO
Kabel S/FTP Cat.7A, 1.250MHz, 4x2xAWG22/1, LS0H-3, B2ca -s1a, d1, a1, opletení 50%, modrý plášť, master			**HSEKP422HB**
Kabel S/FTP Cat.7, 1.000MHz, 4x2xAWG23/1, LS0H, B2ca -s1a, d1, a1, opletení 30%, modrý plášť, master			**HSEKP423BB**
Kabel S/FTP Cat.7, 1.000MHz, 4x2xAWG23/1, LS0H-3, Dca -s1, d2, a1, opletení 30%, modrý plášť, master			**HSEKP4233K**
Kabel S/FTP Cat.7, 1.000MHz, 4x2xAWG23/1, LS0H, Dca -s2, d1, a1, opletení 30%, modrý plášť, master			**HSEKP423HP**
Kabel U/FTP Cat.6A, 500MHz, 4x2xAWG23/1, LS0H, Dca -s2, d1, a1, modrý plášť, master			**HSEKF423HB**
Kabel U/UTP Cat.6, 300MHz, 4x2xAWG23/1, LS0H, Eca, modrý plášť, master			**HSEKU423H1**
Kabel SF/UTP Cat.5e, 4x2xAWG24, PVC, Eca, modrý plášť, master			**HSEKS424PP**
Kabel U/FTP Cat.6$_A$, 500MHz, duplex 2x(4x2xAWG23), LS0H, Dca -s2, d2, a1, opletení 30%, modrý plášť, master			**HSEKF823HB**
Kabel U/FTP Cat.6$_A$, 500MHz, duplex 2x(4x2xAWG23/1), LS0H, Dca -s2, d1, a1, modrý plášť, cívka 500m			**HSKF823HB5**
Kabel U/FTP Cat.6$_A$, 500MHz, duplex 2x(4x2xAWG23/1), LS0H, Dca -s2, d1, a1, modrý plášť, cívka 100m			**HSKF823HB9**

Strana 109

Strana 110

Stmívače a potenciometry

Univerzální stmívač otočný 0-60W/VA, RLC (vhodné pro LED)

ET103023

Schrack-Info

Univerzální otočný stmívač s tlačítkem zap./vyp. pro odporové, induktivní a kapacitní zátěže.
Možná kombinace se schodišťovým přepínačem.Technické údaje:

- Tlačítkový vypínač
- Jmenovité napětí: 230V AC
- Teplota okolí: +5°C až +35°C
- Bez nulového vodiče (dvouvodičové zapojení)
- Upozornění: max. lze připojit 6 kusů LED zdrojů

					LED	LED	
	1	2	3	4	5	6	7
Min.	0W	0W	0W	0W	0W	0W	---
Max.	60W	60W	60W	60W	60W	60W	---

1. Žárovka
2. Halogenová žárovka
3. Konvenční transformátor
4. Elektronický transformátor
5. LED zdroj 230 V (náběžná hrana)
6. LED zdroj 230 V (sestupná hrana)
7. Stmívatelný LED pásek

POPIS	PŘIPOJENÍ	DOSTUPNOST	STORE	OBJ.ČÍSLO
Otočný stmívač pro LED, 1M, RLC 0-60 VA, bílý	Šroubové svorky			**ET103023**
Otočný stmívač pro LED, 1M, RLC 0-60 VA, matná černá	Šroubové svorky			**ET113023**

Univerzální stmívač otočný 0-180W/VA, RLC (vhodné pro LED)

ET103024

Schrack-Info

Univerzální otočný stmívač s tlačítkem zap./vyp. pro odporové, induktivní a kapacitní zátěže.
Možná kombinace se schodišťovým přepínačem.Technické údaje:

- Tlačítkový vypínač
- Jmenovité napětí: 230V AC
- Teplota okolí: +5°C až +35°C
- Bez nulového vodiče (dvouvodičové zapojení)
- Upozornění: max. lze připojit 20 kusů LED zdrojů

					LED	LED	
	1	2	3	4	5	6	7
Min.	0W	0W	0W	0W	0W	0W	---
Max.	180W	180W	180W	180W	180W	180W	---

1. Žárovka
2. Halogenová žárovka
3. Konvenční transformátor
4. Elektronický transformátor
5. LED zdroj 230 V (náběžná hrana)
6. LED zdroj 230 V (sestupná hrana)
7. Stmívatelný LED pásek

POPIS	PŘIPOJENÍ	DOSTUPNOST	STORE	OBJ.ČÍSLO
Otočný stmívač pro LED, 1M, RLC 0-180 VA, bílý	Šroubové svorky			**ET103024**
Otočný stmívač pro LED, 1M, RLC 0-180 VA, matná černá	Šroubové svorky			**ET113024**

Univerzální stmívače tlačítkové 0-300W/VA, RLC

ET103020-S

ET103020

Schrack-Info

Univerzální tlačítkový stmívač je řízený mikroprocesorem a umožňuje vypínat, zapínat a regulovat stmívatelné žárovky a zdroje světla. Mikroprocesor automaticky rozpoznává typ zátěže a zvolí odpovídající druh řízení. Při vypnutí se ukládá nastavená hodnota do paměti.

Funkce softstart prodlužuje životnost žárovek a světelných zdrojů. V plošce stmívače je LED, která umožňuje 8 různých nastavení barvy a intenzity.

Univerzální stmívač pro montáž do krabice pod omítku:

- Jmenovité napětí: 230V AC
- Automatické rozpoznání zátěže
- Možnost připojení až 5 přídavných tlačítek Slave
- Integrovaná ochrana proti zkratu, přetížení a přehřátí
- Zapojení s nulovým vodičem (třívodičové)
- Šroubové svorky

		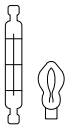			LED	LED	
	1	2	3	4	5	6	7
Min.	0W	0W	0W	0W	0W	0W	---
Max.	300W	300W	120W	120W	120W	120W	---

1. Žárovka
2. Halogenová žárovka
3. Konvenční transformátor
4. Elektronický transformátor
5. LED zdroj 230 V (náběžná hrana)
6. LED zdroj 230 V (sestupná hrana)
7. Stmívatelný LED pásek

POPIS	DOSTUPNOST	STORE	OBJ.ČÍSLO
Tlačítkový stmívač pro LED, 2M, SET, bílý			ET103020-S
Tlačítkový stmívač pro LED, 2M, MASTER, bílý			ET103020
Tlačítkový stmívač pro LED, 2M, SLAVE, bílý			ET103021
Tlačítkový stmívač pro LED, 2M, MASTER, matná černá			ET113020
Tlačítkový stmívač pro LED, 2M, SLAVE, matná černá			ET113021
Frekvenční filtr pro univerzální stmívač ET103020--			ET107004

Strana 111

Strana 112

LED stmívač pro zapuštěnou montáž 4-100 / 350 VA (s vodiči)

EHLED350D

Schrack-Info

Stmívač EHLED350D- je určený pro instalaci do montážní krabice a je vhodný zejména pro LED zátěže stmívatelné náběžnou nebo sestupnou hranou. Instalaci usnadňují již připojené vodiče.
Nastavení lze provádět pomocí otočného potenciometru umístěného na předním straně. Nastavení je třeba upravit podle specifikací na svítidle nebo světelném zdroji.

Technické údaje:

- Jmenovité napětí: 230 VAC, 50/60 Hz
- Příkon stmívače: 2 VA
- Okolní teplota: 0 °C až 40 °C
- Paměťová funkce nastavené hodnoty
- Ochrana proti přetížení a přehřátí
- Rozměry: 45 x 45 x 12 mm

					LED	LED	
	1	2	3	4	5	6	7
Min.	4W	4W	4W	4W	4W	4W	---
Max.	350W	350W	100W	350W	100W	350W	---

1. Žárovka
2. Halogenová žárovka
3. Konvenční transformátor
4. Elektronický transformátor
5. LED zdroj 230 V (náběžná hrana)
6. LED zdroj 230 V (sestupná hrana)
7. Stmívatelný LED pásek

* 12 V LED s el. transformátorem / max. 6 traf 50 W

POPIS	DOSTUPNOST	STORE	OBJ.ČÍSLO
LED stmívač pod omítku, 4-350 VA, s vodiči, RLC			**EHLED350D**

LED stmívač pro zapuštěnou montáž 4-100 / 350 VA (šroubové svorky)

EHLED350K

Schrack-Info

Stmívač EHLED350K- je určený pro instalaci do montážní krabice a je vhodný zejména pro LED zátěže stmívatelné náběžnou nebo sestupnou hranou. Nastavení lze provádět pomocí otočného potenciometru umístěného na předním straně.
Nastavení je třeba upravit podle specifikací na svítidle nebo světelném zdroji.

Technické údaje:

- Jmenovité napětí: 230 VAC, 50/60 Hz
- Příkon stmívače: 2 VA
- Okolní teplota: 0 °C až 40 °C
- Paměťová funkce nastavené hodnoty
- Ochrana proti přetížení a přehřátí
- Rozměry: 45 x 45 x 12 mm

					LED	LED	
	1	2	3	4	5	6	7
Min.	4W	4W	4W	4W	4W	4W	---
Max.	350W	350W	100W	350W	100W	350W	---

1. Žárovka
2. Halogenová žárovka
3. Konvenční transformátor
4. Elektronický transformátor
5. LED zdroj 230 V (náběžná hrana)
6. LED zdroj 230 V (sestupná hrana)
7. Stmívatelný LED pásek

* 12 V LED s el. transformátorem / max. 6 traf 50 W

POPIS	PŘIPOJENÍ	DOSTUPNOST	STORE	OBJ.ČÍSLO
LED stmívač pod omítku, 4-350 VA, se svorkami, RLC	Šroubové svorky			**EHLED350K**

Stmívač pro LED pásky pro zapuštěnou montáž 12-48 VDC, max. 8 A

EHLEDSTRIP

Schrack-Info

Stmívač EHLEDSTRIP je speciálně navržen pro ovládání monochromatických LED pásků 12-48 VDC až do maximálního proudu 8 A. Jeho plochá konstrukce o tloušťce pouhých 19 mm je ideální pro montáž do instalační krabice.

Poskytuje také automatickou ochranu proti přetížení a zkratu. Kromě toho má funkci vratné ochrany proti přehřátí až do 125 °C.

Technické údaje:

- Jmenovité napětí: 12 - 48 VDC
- Příkon stmívače: 12 mA
- Okolní teplota: 0 °C až 40 °C
- Paměťová funkce nastavené hodnoty
- Ochrana proti zkratu a přetížení
- Rozměry: 46 x 46 x 19 mm

		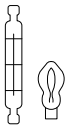			LED	LED	
	1	2	3	4	5	6	7
Max.	---	---	---	---	---	---	96 W/ 12V
Max.	---	---	---	---	---	---	192 W /24V
Max.	---	---	---	---	---	---	288 W/ 36V
Max.	---	---	---	---	---	---	384 W/ 48V

1. Žárovka
2. Halogenová žárovka
3. Konvenční transformátor
4. Elektronický transformátor
5. LED zdroj 230 V (náběžná hrana)
6. LED zdroj 230 V (sestupná hrana)
7. Stmívatelný LED pásek

POPIS	PŘIPOJENÍ	DOSTUPNOST	STORE	OBJ.ČÍSLO
Stmívač pro LED pásky, pod omítku, 12-48 V DC, 8 A	Šroubové svorky			**EHLEDSTRIP**

Strana 113

Univerzální stmívač na DIN lištu 4 - 300 VA

EHUDR300

Strana 114

Schrack-Info

Stmívač EHUDR300 je univerzální stmívač pro stmívatelné LED zátěže. Tento stmívač je určen pro montáž na 35 mm DIN lištu. Je vhodný také pro univerzální zátěže (R, L, C) pro 230 V halogenové žárovky, halogenové žárovkách s klasickým nebo elektronickým transformátorem.

Technologie IGBT umožnuje stmívání náběžnou nebo sestupnou hranou. Otočné kolečko pro nastavení minimální úrovně stmívání, které zabraňuje blikání při nízkých úrovních setmění.

Ovládání tlačítkem nebo vestavěným potenciometrem. Ovládání běžnými tlačítky: krátký stisk - ON/OFF a trvalý stisk - stmívání. Lze připojit až 3 prosvětlená tlačítka a neomezený počet neprosvětlených tlačítek.

Přední potenciometr umožňuje stmívání ze samotného stmívače bez nutnosti použití externího tlačítka. Konfigurace Master/Slave: umožňuje zvýšit zatížitelnost.

Technické údaje:

- Jmenovité napětí: 230 VAC 50 Hz
- Příkon stmívače: 3 VA
- Okolní teplota: 0 °C až +40 °C
- Paměťová funkce nastavené hodnoty - Master/slave
- Ochrana proti zkratu, přetížení a přehřátí
- Rozměry: 60 x 90 x 17,5 mm (1TE)

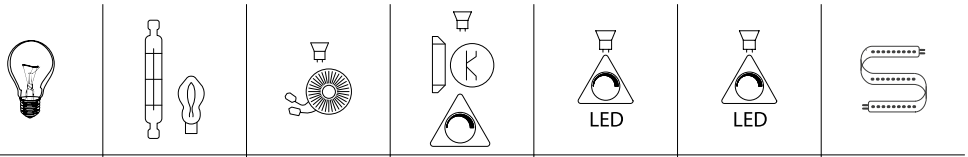

	1	2	3	4	5	6	7
Min.	10W	10W	---	20W	4W	4W	---
Max.	300W	300W	---	300W	80W	300W	---

1. Žárovka
2. Halogenová žárovka
3. Konvenční transformátor
4. Elektronický transformátor
5. LED zdroj 230 V (náběžná hrana)
6. LED zdroj 230 V (sestupná hrana)
7. Stmívatelný LED pásek

POPIS	PŘIPOJENÍ	DOSTUPNOST	STORE	OBJ.ČÍSLO
Univerzální stmívač na DIN lištu, 4-300 VA, RLC	Šroubové svorky			**EHUDR300**

Fázový stmívač na DIN lištu 1200 VA

EHANTD1200

Schrack-Info

EHANTD1200 je stmívač na principu fázového řízení na náběžné hraně pomocí triaku. Funkční pro 230 V AC stmívatelné LED světelné zdroje, které podporují tuto technologii. Tento stmívač je určen pro montáž na DIN lištu. Ovládání pomocí tlačítka (s nebo bez paměti), potenciometrem (vestavěný nebo externí) nebo signálem 0-10 V DC. Má také funkci master/slave, která umožňuje zvýšit stmívanou zátěž.
Obsahuje tepelnou ochranu a v případě přehřátí vypne připojené světelné zdroje. Funkce Anti-Panik (volitelně) pro zabezpečovací systémy. Pokud je funkce zapojená světelné zdroje se rozsvítí na maximum a budou ignorovat nastavenou hladinu setmění.

Technické údaje:

- Jmenovité napětí: 230 VAC 50 Hz
- Příkon stmívače: 2,5 VA
- Okolní teplota: -10 °C až +55 °C
- Paměťová funkce nastavené hodnoty
- Master/slave
- Ochrana proti zkratu, přetížení a přehřátí
- Rozměry: 66 x 90 x 87,5 mm (5TE)

		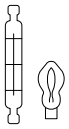			LED	LED	
	1	2	3	4	5	6	7
Min.	---	---	---	---	7W	---	---
Max.	---	---	---	---	1200W	---	---

1. Žárovka
2. Halogenová žárovka
3. Konvenční transformátor
4. Elektronický transformátor
5. LED zdroj 230 V (náběžná hrana)
6. LED zdroj 230 V (sestupná hrana)
7. Stmívatelný LED pásek

POPIS	PŘIPOJENÍ	DOSTUPNOST	STORE	OBJ.ČÍSLO
Fázově řízený stmívač náběžná hrana, na DIN lištu, 1200VA, RL	Šroubové svorky			**EHANTD1200**

Strana 115

Fázový stmívač na DIN lištu 1000 VA

EHABTD1000

Strana 116

Schrack-Info

EHABTD1000 je stmívač na principu fázového řízení sestupnou hranou pomocí IGBT tranzistoru. Funkční pro 230 VAC stmívatelné LED světelné zdroje, které podporují tuto technologii. Tento stmívač je určen pro montáž na DIN lištu. Ovládání pomocí tlačítka (s nebo bez paměti), potenciometrem (vestavěný nebo externí) nebo signálem 0-10 V DC. Má také funkci master/slave, která umožňuje zvýšit stmívanou zátěž.
Obsahuje tepelnou ochranu a v případě přehřátí vypne připojené světelné zdroje. Funkce Anti-Panik (volitelně) pro zabezpečovací systémy. Pokud je funkce zapojená světelné zdroje se rozsvítí na maximum a budou ignorovat nastavenou hladinu setmění.

Technické údaje:

- Jmenovité napětí: 230 VAC 50 Hz
- Příkon stmívače: 1,5 VA
- Okolní teplota: -10 °C až +55 °C
- Paměťová funkce nastavené hodnoty
- Master/slave
- Ochrana proti zkratu, přetížení a přehřátí
- Rozměry: 66 x 90 x 87,5 mm (5TE)

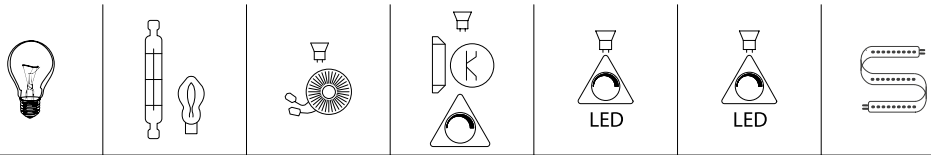

	1	2	3	4	5	6	7
Min.	---	---	---	---	---	5W	---
Max.	---	---	---	---	---	1000W	---

1. Žárovka
2. Halogenová žárovka
3. Konvenční transformátor
4. Elektronický transformátor
5. LED zdroj 230 V (náběžná hrana)
6. LED zdroj 230 V (sestupná hrana)
7. Stmívatelný LED pásek

POPIS	PŘIPOJENÍ	DOSTUPNOST	STORE	OBJ.ČÍSLO
Fázově řízený stmívač sestupná hrana, na DIN lištu, 1000VA, RC	Šroubové svorky			**EHABTD1000**

Pohybová a přítomnostní čidla

Schrack-Info

Detektory přítomnosti fungují na stejném principu jako detektory pohybu. Registrují tepelné záření ve své oblasti detekce. Pokud je v detekční oblasti zaznamenáno tepelné záření, které je vyvoláno například blížící se osobou, detektor přítomnosti jej vyhodnotí a sepne kontakt. Rozdíl mezi detektory pohybu a přítomnosti spočívá v citlivosti senzorů. Detektory přítomnosti mají mnohem citlivější senzory než detektory pohybu a zaznamenávají i ty nejmenší pohyby.

Strana 117

Čidlo pohybu 110° 1M, 3vodičové zapojení

ET103030

230V | 8m | 110° | c1 | IP20 | III | LUX

Schrack-Info

Pohybové čidlo

- Jmenovité napětí: 230V AC
- Výstupní relé: 5A / 250V AC (spínání při průchodu nulou)
- Krytí: IP40
- Úhel zachycení: do 110° při 20°C
- Úhel zachycení: cca 8m při 20°C
- Nastavení času: od cca 5s bis 12min
- Nastavení osvětlení: od cca 5 do 200lux
- Provozní teplota: 0°C až + 40°C
- Nelze montovat do krabic pod omítku hloubky 45mm a do nástěnného krytu IP20
- Jen pro použití ve vnitřních prostorách

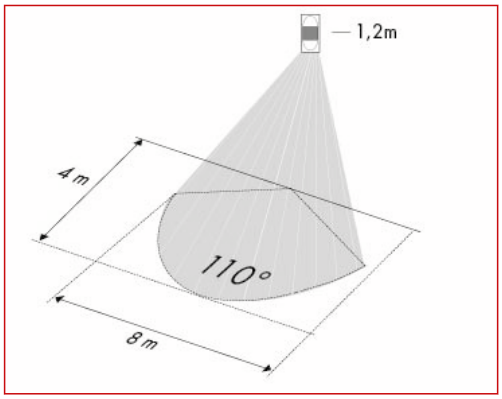

Při chůzi napříč k čidlu Ø 8m

Rozsah nastavení intenzity osvětlení	5 - 2000lx
Vhodné pro LED	ANO
Funkce Master/Slave, počet detektorů	NE
Funkce paralelní připojení	ANO
Kanál 1	
Světelné kanály	1
Kontakt	NO
Rozsah nastavení času	12 sek. až 12 min.
Odporová zátěž cos φ 1	800W
Zářivky cos φ 0,5	200W (max 6x36W)
LED světelné zdroje	1VA - 20VA (max. 6)
Provozní teplota	0°C...+40°C
Stupeň ochrany	IP20
Natavení parametrů	Potenciometrem

POPIS	PŘIPOJENÍ	DOSTUPNOST	STORE	OBJ.ČÍSLO
Čidlo pohybu, 1M, 110°, 8m, 6A, bílé	Šroubové svorky			**ET103030**
Čidlo pohybu, 1M, 110°, 8m, 6A, matná černá	Šroubové svorky			ET113030

Čidla pohybu 360° řady BASIC

ESB430428

ESB430497

Strana 118

230V~ | Ø 8m | 360° | c1 | incl. | Accessory | IP40 | LUX | IR

Schrack-Info

- Čidlo pohybu stropní
- Verze IR možné nastavit dálkovým ovladačem
- Verze SMB s odsazením od stropu
- Spínání při průchodu nulou
- Úhel 360°, Ø až 8m
- Jmenovité napětí: 230V AC

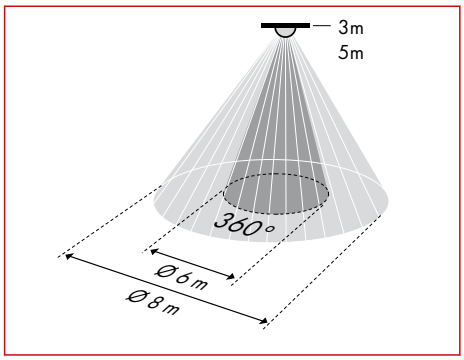

	Při chůzi napříč k čidlu Ø 8m
	Při chůzi čelně k čidlu Ø 6m

	BASIC	BASIC SMB
Rozsah nastavení intenzity osvětlení	5 - 1000lx	
Spínací schopnost	78A / 5ms	
Funkce Master/Slave, počet detektorů	NE	
Funkce paralelní připojení, počet detektorů	ANO, max. 8	
Kanál 1		
Světelné kanály	1	
Rozsah nastavení času	15 sek. až 30 min.	
Odporová zátěž cos φ 1	2300W / 10A	
Zářivky cos φ 0,5	1150VA / 5A	
LED světelné zdroje	600 W	
Provozní teplota	0°C...+50°C	
Stupeň ochrany	IP40	
Nastavení parametrů	Potenciometrem	
	IR dálkovým ovladačem	

MD 360i/8 BASIC

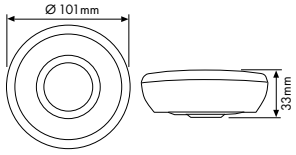

MD 360i/8 BASIC SMB

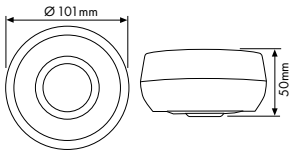

POPIS	DOSTUPNOST	STORE	OBJ.ČÍSLO
Přístroj			
Pohybové čidlo BASIC stropní přisazené, IR			**ESB430428**
Pohybové čidlo BASIC stropní přisazené			**ESB430404**
Pohybové čidlo BASIC stropní přisazené, SMB			ESB430466
Pohybové čidlo BASIC stropní přisazené, SMB IR			ESB430497
Příslušenství			
Servisní dálkové ovládání MOBIL-PDi/MDi			**ESM425509**
Stínící kryt detekčního čidla pro řadu BASIC			ESB423093
Nástavec pro čidla řady BASIC, bílý			ESB423130

Čidla přítomnosti 360° řady BASIC

ESB430435

ESB430473

230V~ | Ø 8m | 360° | c1 | incl. | Accessory | IP40 | LUX | IR

Schrack-Info

- Čidlo přítomnosti stropní
- Verze IR možné nastavit dálkovým ovladačem
- Verze SMB s odsazením od stropu
- Spínání při průchodu nulou
- Úhel 360°, Ø až 8m
- Jmenovité napětí: 230V AC

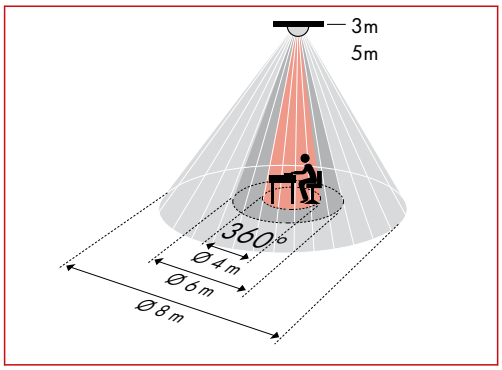

	Při chůzi napříč k čidluØ 8m
	Při chůzi čelně k čidlu Ø 6m
	Oblast přítomnostiØ 4m

	BASIC	BASIC SMB
Rozsah nastavení intenzity osvětlení	5 - 2000lx	
Spínací schopnost	78A / 5 ms	
Funkce Master/Slave, počet detektorů	NE	
Funkce paralelní připojení, počet detektorů	ANO, max. 8	
Kanál 1		
Světelné kanály	1	
Kontakt	NO	
Rozsah nastavení času	15 sek. až 30 min.	
Odporová zátěž cos φ 1	2300W / 10A	
Zářivky cos φ 0,5	1150VA / 5A	
LED světelné zdroje	600 W	
Provozní teplota	0°C...+50°C	
Stupeň ochrany	IP40	
Nastavení parametrů	Potenciometrem	
	IR dálkovým ovladačem	

MD 360i/8 BASIC

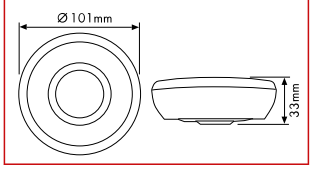

MD 360i/8 BASIC SMB

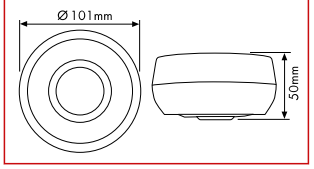

POPIS	DOSTUPNOST	STORE	OBJ.ČÍSLO
Přístroj			
Čidlo přítomnosti BASIC stropní přisazené, IR			**ESB430435**
Čidlo přítomnosti BASIC stropní přisazené			**ESB430411**
Čidlo přítomnosti BASIC stropní přisazené, IR, SMB			ESB430473
Čidlo přítomnosti BASIC stropní přisazené, SMB			ESB430480
Příslušenství			
Servisní dálkové ovládání MOBIL-PDi/MDi			**ESM425509**
Stínící kryt detekčního čidla pro řadu BASIC			ESB423093
Nástavec pro čidla řady BASIC, bílý			ESB423130

Strana 119

Čidla pohybu řady Motus IP20, přisazená montáž

ESS10360D

230V~ | Ø 9m | 360° | IP20 | LUX

Schrack-Info

- Čidlo pohybu stropní
- Úhel 360°, Ø až 9m
- Jmenovité napětí: 230V AC
- Doporučená montážní výška 2,8m

Strana 120

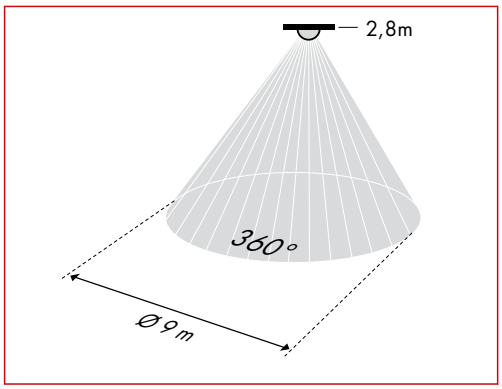

Při chůzi napříč k čidlu Ø 9m

	MOTUS 360°
Rozsah nastavení intenzity osvětlení	5 - 2000 lx
Vhodné pro LED	ANO
Funkce Master/Slave, počet detektorů	NE
Funkce paralelní připojení, počet detektorů	NE
Kanál 1	
Světelné kanály	1
Kontakt	NO
Rozsah nastavení času	10 sek. až 5 min.
Odporová zátěž cos φ 1	1000W
Zářivky cos φ 0,5	400W
LED světelné zdroje	6x58W
Provozní teplota	-20°C...+40°C
Stupeň ochrany	IP20
Nastavení parametrů	Potenciometry

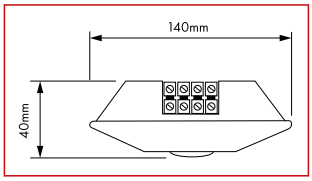

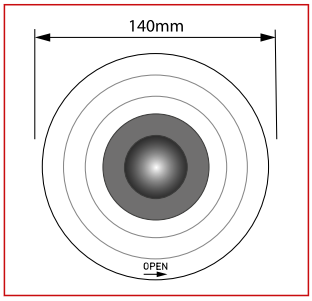

POPIS	DOSTUPNOST	STORE	OBJ.ČÍSLO
Digitální			
Pohybové čidlo Motus MS-C 360° digitální, dosah 9m, IP20, bílé			**ESS10360D**

Čidla pohybu 360° řady COMPACT MINI

ESP426001

230V~ | Ø 8m | 360° | c1 | IP55 | IR | blue mode

Schrack-Info

MD-C 360i/8 mini

- Mini detektor pohybu s 360° detekčním polem pro zapuštěnou montáž do stropu
- Dosah až Ø 8 m při doporučené výšce montáže 3 m (maximální výška montáže 5 m) pro použití v malých místnostech a chodbách s omezeným nebo žádným denním světlem.
- 16 A vysoce výkonné relé (wolframový kontakt)

MD-C 360i/8-3m

- Stejný jako MD-C 360i/8 mini, ale s 3 m instalačním kabelem

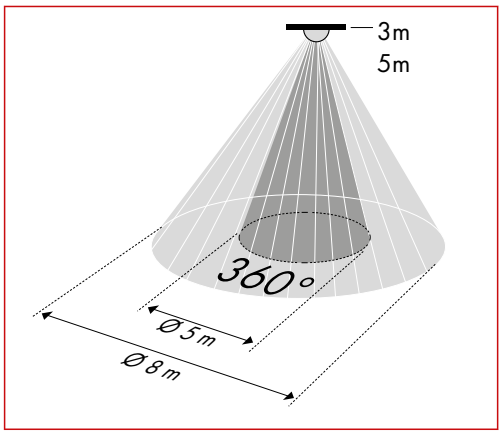

	Při chůzi napříč k čidlu Ø 8m
	Při chůzi čelně k čidluØ 5m

	COMPACT MINI 3m	COMPACT MINI
Rozsah nastavení intenzity osvětlení	5 - 2000lx	
Vhodné pro LED	ANO	
Spínací schopnost	800A / 200µs	
Funkce Master/Slave, počet detektorů	NE	
Funkce paralelní připojení, počet detektorů	ANO, max.10	
Kanál 1		
Světelné kanály	1	
Rozsah nastavení času	60 sek. až 15 min.	
Kontakt	NO	
Odporová zátěž cos φ 1	2300W / 10A	
Zářivky cos φ 0,5	1150VA / 5A	
LED světelné zdroje	600 W	
Provozní teplota	-25°C...+50°C	
Stupeň ochrany	IP55	
Nastavení parametrů	IR dálkovým ovladačem	

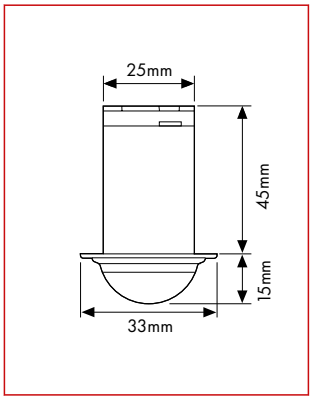

POPIS	DOSTUPNOST	STORE	OBJ.ČÍSLO
Přístroj			
Pohybové čidlo COMPACT MINI stropní zapuštěné 360°, Ø8m, IP55			**ESP426001**
Pohybové čidlo COMPACT MINI-3m stropní zapuštěné 360°, Ø8m, IP55			ESP427008
Příslušenství			
Servisní dálkové ovládání MOBIL-PDi/MDi			**ESM425509**

Strana 121

Čidla pohybu řady BASIC MD 180, venkovní

ESM055089

ESM055508

Strana 122

Schrack-Info

MD 180 Basic

- Detektor pohybu se 180° detekčním polem pro pohodlné spínání osvětlení
- Nastavení detekce a dosahu pomocí otočné a naklápěcí kulové hlavy

MD 180 Basic L

- Stejný jako MD 180 Basic, ale s dalším prostorem pro kabeláž

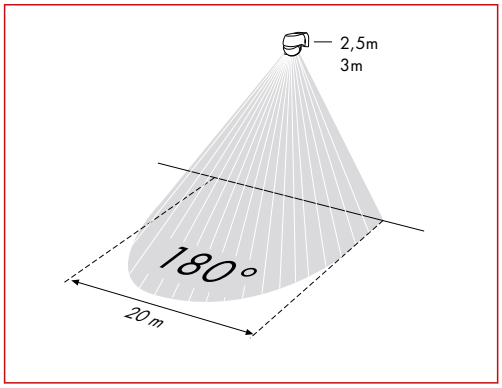

Při chůzi napříč k čidlu Ø 20m

	BASIC 180°
Rozsah nastavení intenzity osvětlení	5 - 1000lx
Vhodné pro LED	spínání při průchodu nulou
Funkce Master/Slave, počet detektorů	NE
Funkce paralelní připojení, počet detektorů	ANO, max. 6
Kanál 1	
Světelné kanály	1
	NO
Rozsah nastavení času	10 sek. až 15 min.
Odporová zátěž cos φ 1	800W / 5A
Zářivky cos φ 0,5	500VA/ 2,5
LED světelné zdroje	250W
Provozní teplota	-20°C...+40°C
Stupeň ochrany	IP44
Nastavení parametrů	Potenciometrem

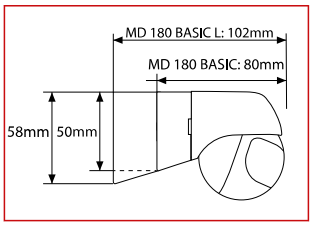

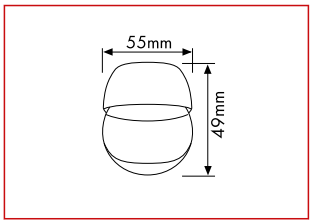

POPIS	DOSTUPNOST	STORE	OBJ.ČÍSLO
Přístroj			
Pohybové čidlo BASIC nástěnné otočné, 180°, Ø20m, IP40, bílé			**ESM055089**
Pohybové čidlo BASIC nástěnné otočné, 180°, Ø20m, IP40, černé			**ESM055096**
Pohybové čidlo BASIC L nástěnné otočné, 180°, Ø20m, IP40, bílé			ESM055508
Pohybové čidlo BASIC L nástěnné otočné, 180°, Ø20m, IP40, černé			ESM055515

Čidlo pohybu 180° řady MOTUS, venkovní

ESS10180D

Schrack-Info

- Čidlo pohybu nástěnné přisazené
- Materiál: UV stabilní plast
- Úhel 180°, Ø až 12m
- Doporučená montážní výška 2,2m
- Jmenovité napětí: 230V AC

Strana 123

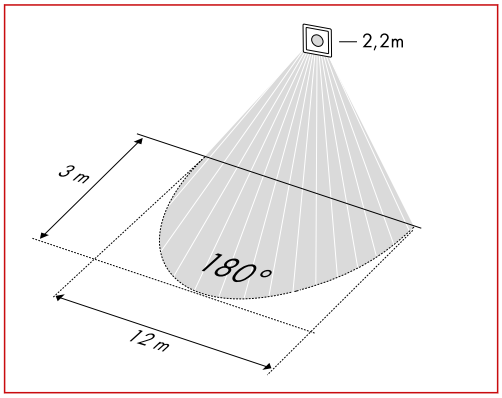

Při chůzi napříč k čidluØ 12m

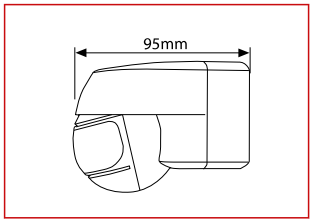

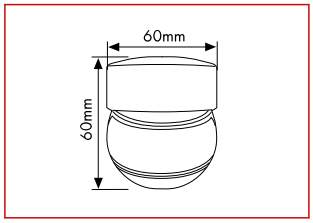

	MOTUS 180°
Rozsah nastavení intenzity osvětlení	2- 2000lx
Vhodné pro LED	ANO
Funkce Master/Slave, počet detektorů	NE
Funkce paralelní připojení, počet detektorů	NE
Kanál 1	
Světelné kanály	1
Kontakt	NO
Rozsah nastavení času	5 sek. až 5 min.
Odporová zátěž cos φ 1	1000W
Zářivky cos φ 0,5	400W
LED světelné zdroje	6x58W
Provozní teplota	-20°C...+55°C
Stupeň ochrany	IP44
Nastavení parametrů	Potenciometrem

POPIS	DOSTUPNOST	STORE	OBJ.ČÍSLO
Digitální			
Pohybové čidlo Motus MS-W 180° digitální, dosah 9m, IP44, bílý			**ESS10180D**

Termostaty

Analogové prostorové termostaty

Strana 124

ET103040

Schrack-Info

Termostat je určený pro regulaci teploty v místnosti. Je možné zvolit dva druhy provozu Vytápění nebo Chlazení. Termostat má ochranu proti zamrznutí (režim vytápění) a proti přehřátí (režim chlazení) s ukazatelem provozu LED. Nastavení se provádí otočným kolečkem a dotykovými senzory.

Technická data:

- Druh provozu: vytápění / chlazení / vypnuto
- Jmenovité napětí: 230V AC
- Výstupní relé: 6(2)A, 230V AC, 1 přepínací kontakt (1CO)
- Rozsah regulace: +10°C až +30°C
- Hystereze: ±0,5°C, ED = 20min
- Ochrana proti zamrznutí (režim vytápění): + 6°C
- Ochrana proti přehřátí (režim chlazení): + 32°C
- LED indikace činnosti
- Není vhodné pro podlahové vytápění
- Funkce ECO
  - Snížení teploty o 3°C po dobu 6 hodin v režimu vytápění a zvýšení teploty o 3°C po dobu 6 hodin v režimu chlazení
  - Každý den se sníží teplota o 3°C po dobu 6 hodin v režimu vytápění nebo zvýší teplota o 3°C po dobu 6 hodin v režimu chlazení
  - Možnost zapnutí ECO režimu externím signálem

POPIS	DOSTUPNOST	STORE	OBJ.ČÍSLO
Otočný termostat, 2M, 5-35°C, 6A, bílý			**ET103040**
Otočný termostat, 2M, 5-35°C, 6A, matná černá			**ET113040**

Ovládání žaluzií a rolet

Spínače a ovladače žaluzií

ET100005

ET102005

Schrack-Info

- Jmenovitý proud: 16A
- Jmenovité napětí: 250V AC

POPIS	PŘIPOJENÍ	DOSTUPNOST	STORE	OBJ.ČÍSLO
Přístroje				
Přístroj spínače žaluzií 16 A (s aretací)	Šroubové svorky			**ET100005**
Přístroj ovládače žaluzií, 16 A (tlačítko)	Šroubové svorky			**ET100006**
Kryty				
Kryt žaluziového přístroje, symbol šipky, bílý				**ET102005**
Kryt žaluziového přístroje, symbol šipky, matná černá				**ET112005**

Řídící žaluziové relé pro zapuštěnou montáž

EV103041

Schrack-Info

- Jednotka řídícího relé pro ovládání žaluzií
- Umožňuje řízení skupin nebo centrální ovládání
- Každá žaluzie je řízena místně tlačítky nebo dodatečně přes centrální tlačítkový ovladač
- Upozornění: je možné použití pouze s tlačítkovými ovladači, ovladač s aretací nelze použít
- Jmenovité napětí 230V AC
- Maximální spínaný proud: 8A (AC1) / 3A (induktivní)
- Rozměry 54 x 49 x 21 mm
- Zapojení viz. technická část tohoto katalogu
- Ploché provedeni 21 mm, montáž do standardní přístrojové krabice

POPIS	PŘIPOJENÍ	DOSTUPNOST	STORE	OBJ.ČÍSLO
Žaluziové relé do instalační krabice	Šroubové svorky			**EV103041**

Strana 125

Řízení žaluzií

Strana 126

EH952JRM

EH940RS

EH940WS

EH941LUX

Schrack-Info

Samostatný modul pro řízení 12 rolet/žaluzií

- Možnost rozšíření až na 20 rolet/žaluzií (EH940JRM, EH94024EMR)
- Lokální nebo centrální ovládání
- Volně konfigurovatelné až do 3 skupin
- Programovatelný časovač
- Aktivace motorů na základě informací ze senzorů
- Jako příslušenství senzory:
  - Deště
  - Větru
  - Soumrakový/světelný
- Podsvícený LCD displej pro nastavení přístroje
- Integrované hodiny

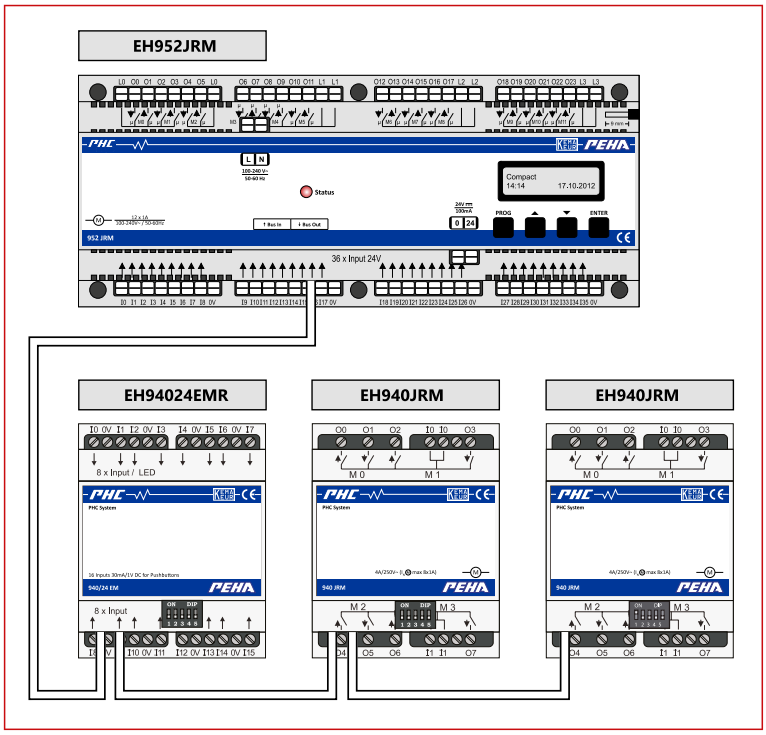

POPIS	DOSTUPNOST	STORE	OBJ.ČÍSLO
Modul řízení žaluzií			
Žaluziové relé PHC na DIN lištu, 12násobné, 230 V AC			**EH952JRM**
Rozšiřující moduly			
Rozšiřující modul vstupů pro PHC, 16 vstupů, IP20			**EH94024EMR**
Rozšiřující modul pro PHC, + 4 motory, IP20			**EH940JRM**
Senzory			
Vyhodnocovací jednotka pro snímač větru pro PHC			**EH940WSAE**
Anemometr pro PHC s připojovacím kabelem, PHC			**EH940WS**
Dešťový senzor, monitor srážek pro PHC, IP54			**EH940RS**
Nástěnný držák pro snímač větru, deště, PHC			**EH94WSRS**
Vyhodnocovací jednotka světelného senzoru pro PHC			**EH941LUXR**
Soumrakový, světelný senzor pro PHC, IP44			**EH941LUX**

Spínací hodiny

Instalační spínací hodiny řady Tempus

BZT26440

BZT18D011W

BZT18D012W

Schrack-Info

- Digitální spínací hodiny s denním/týdenním programem
- 28 míst v paměti
- Intuitivní programování
- Šroubové svorky
- Automatické přepnutí na letní čas
- Jmenovitý proud: 16 A
- Jmenovité napětí: 230 V AC
- Montáž na DIN lištu3
- Záloha chodu

POPIS	DOSTUPNOST	STORE	OBJ.ČÍSLO
Instalační spínací hodiny Tempus týdenní, 1P (1CO), digit.			**BZT26440**
Instalační spínací hodiny Tempus den/týden, 1Z (1NO), digit.			**BZT18D011W**
Instalační spínací hodiny Tempus den/týden, 2Z (2NO), digit.			**BZT18D012W**

Telefonní zásuvky

Telefonní zásuvky RJ11

ET104009

Schrack-Info

- Telefonní zásuvka RJ11
- RJ11 6/4
- Odpovídá IEC 60603-7
- Šroubové svorky

POPIS	DOSTUPNOST	STORE	OBJ.ČÍSLO
Zásuvka telefonní, 1M, 1x RJ11, bílá			**ET104009**
Zásuvka telefonní, 1M, 1x RJ11, matná černá			ET114009

Strana 127

Strana 128

Multimedia

USB zásuvka 1portová, nabíjecí, 1M, USB A

ET101016--

Schrack-Info

Určená pro nabíjení elektronických přístrojů přes rozhraní USB A a C

- Jmenovité napětí: 230V AC
- Výstupní napětí: 5V DC (+/-5%) SELV
- Jmenovitý výstupní proud 2,1 A

POPIS	DOSTUPNOST	STORE	OBJ.ČÍSLO
Zásuvka USB nabíjecí, 5V 2,1A, 1M, bílá			**ET101016**

USB zásuvka 2portová, nabíjecí, 1M, USB A

ET101017

Schrack-Info

Určená pro nabíjení elektronických přístrojů přes rozhraní USB A a C

- Jmenovité napětí: 230V AC
- Výstupní napětí: 5V DC (+/-5%) SELV
- Jmenovitý výstupní proud 2,4 A (celkový)

POPIS	PŘIPOJENÍ	DOSTUPNOST	STORE	OBJ.ČÍSLO
Zásuvka USB nabíjecí dvojitá, 5V 2,4A, 1M, bílá	Šroubové svorky			**ET101017**
Zásuvka USB nabíjecí dvojitá, 5V 2,4A, 1M, matná černá	Šroubové svorky			**ET111017**

USB zásuvka 2portová, nabíjecí, 1M, USB A+C

ET101018

Schrack-Info

Určená pro nabíjení elektronických přístrojů přes rozhraní USB A a C

- Jmenovité napětí: 230V AC
- Výstupní napětí: 5V DC (+/-5%) SELV
- Jmenovitý výstupní proud 3 A (celkový)

POPIS	PŘIPOJENÍ	DOSTUPNOST	STORE	OBJ.ČÍSLO
Zásuvka USB A + C nabíjecí dvojitá, 5V 3A, 1M, bílá	Šroubové svorky			**ET101018**
Zásuvka USB A + C nabíjecí dvojitá, 5V 3A, 1M, matná černá	Šroubové svorky			ET111018

Zásuvky USB 2.0 (prodlužovací)

ET104010

Schrack-Info

- USB 2.0 Adapter Typ A
- Šroubové svorky, rastr 5 mm, 1,5 mm^2, 1x2P + 1x3P
- Propojení:
  - PIN 1: VCC (+5V, červený vodič)
  - PIN 2: data – (bílý vodič)
  - PIN 3: data + (zelený vodič)
  - PIN 4: Zem (černý vodič)
  - S: stínění
- Odpovídá směrnici 2011/95/EU (RoHS2)

POPIS	PŘIPOJENÍ	DOSTUPNOST	STORE	OBJ.ČÍSLO
Zásuvka USB, 1M, šroubové svorky, bílá	Šroubové svorky			ET104010
Zásuvka USB, 1M, šroubové svorky, matná černá	Šroubové svorky			ET114010

Zásuvky HDMI/USB

ET102020

Schrack-Info

- Zásuvka pro USB nebo HDMI keystone
- Moduly nejsou součástí

POPIS	DOSTUPNOST	STORE	OBJ.ČÍSLO
Adaptéry			
Kryt s otvorem pro keystone USB/HDMI, 1M, bílý			**ET102020**
Kryt s otvorem pro keystone USB/HDMI, 1M, matná černá			ET112020
Příslušenství			
TOOLLESS LINE modul HDMI-A (spojka), bílá			**HSEMRHDMWS**

Audio zásuvky

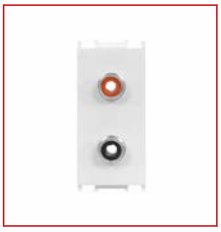

ET104007

Schrack-Info

- Zásuvka AUDIO - 2x RCA
- V zadní části letovací svorky na přípojný kabel

POPIS	DOSTUPNOST	STORE	OBJ.ČÍSLO
Zásuvka audio, 1M, 2x RCA, bílá			**ET104007**
Zásuvka audio, 1M, 2x RCA, matná černá			ET114007

Ostatní kryty a zásuvky včetně příslušenství

Záslepky 1M a 2M

Strana 130

ET102015

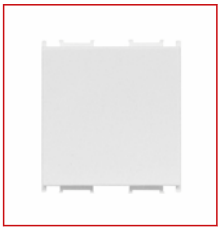

ET102016

Schrack-Info

Záslepka pro montáž do rámečku

POPIS	DOSTUPNOST	STORE	OBJ.ČÍSLO
Záslepka, 1M, bílá			**ET102015**
Záslepka, 1M, matná černá			**ET112015**
Záslepka, 2M, bílá			**ET102016**
Záslepka, 2M, matná černá			**ET112016**

Připojovací krabice

ET102014

Schrack-Info

Záslepka s otvorem pro kabel 9 mm

POPIS	DOSTUPNOST	STORE	OBJ.ČÍSLO
Kabelový vývod, 1M, bílý			ET102014
Kabelový vývod, 1M, matná černá			ET112014

LED moduly jednobarevné

ET103008

Schrack-Info

Světla LED pro ambientní osvětlení chodeb a schodišť

- Napájení 230V AC, 50Hz, 0,8W
- Předmět třídy II
- Odpovídá ČSN EN 60598-1
- Lze použít také jako orientační signálka
- Možný laserový potisk libovolným symbolem

POPIS	PŘIPOJENÍ	DOSTUPNOST	STORE	OBJ.ČÍSLO
Světelný LED modul, 2M, 0,8 W, bílý	Šroubové svorky			ET103008
Světelný LED modul, 2M, 0,8 W, modrý	Šroubové svorky			ET103010
Světelný LED modul, 2M, 0,8 W, červený	Šroubové svorky			ET103011
Světelný LED modul, 2M, 0,8 W, zelený	Šroubové svorky			ET103012

LED moduly dvoubarevné

ET103009

Schrack-Info

Dvoubarevná LED (červená/zelená)

- Napájení 230V AC, 50Hz, 2x0,4W
- Předmět třídy II
- Odpovídá ČSN EN 60598-1
- Se symbolem jako na obrázku
- Možný laserový potisk libovolným symbolem

POPIS	PŘIPOJENÍ	DOSTUPNOST	STORE	OBJ.ČÍSLO
Světelný LED modul se symboly, 2M, 2x 0,8 W, červená/zelená	Šroubové svorky			ET103009

LED nouzové svítidlo

ET103013

Schrack-Info

- Napájení 230V AC, 50Hz, 3x0,5W
- Vyměnitelné LED-žárovky E10
- Vyměnitelný akumulátor NiMh 1150 mAh
- 6h-autonomie, nabíjení 4hod
- Předmět třídy II
- Odpovídá ČSN EN 60598-1, EN 60598-2-2, EN 60598-2-22
- Osvětlení 76 lx / 0,9 m²

POPIS	DOSTUPNOST	STORE	OBJ.ČÍSLO
LED nouzové svítidlo, 7M, 3x 0,3 W, 400 mAh			ET103013

Sporáková přípojka

EL999991

Schrack-Info

- Montáž bez rámečku
- EL999992-- ploché provedení 11 mm
- EL999993-- pro průřezy větší než 5x2,5 mm² je nutné externí odlehčení vodičů

POPIS	DOSTUPNOST	STORE	OBJ.ČÍSLO
Se svorkovnicí 5x2,5 mm2, podomítková i nástěnná instalace			**EL999991**
Se svorkovnicí 5x2,5 mm2, podomítková instalace			**EL999992**
Se svorkovnicí 5x6 mm2, podomítková i nástěnná instalace			**EL999993**

Strana 131

Montážní rámečky

Montážní rámečky 1/2M

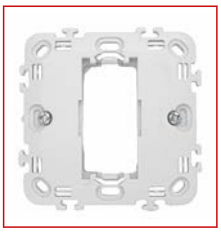

ET105001

Schrack-Info

Montážní rámečky 1/2M pro montáž přístrojů 1M pod krycí rámeček 2M

- S nebo bez příchytek
- Doporučená montáž do krabice Ø60mm

POPIS	DOSTUPNOST	STORE	OBJ.ČÍSLO
Montážní rámeček, 1M, s úchyty			**ET105001**
Montážní rámeček, 1M, bez úchytů			**ET105002**

Montážní rámečky 2M

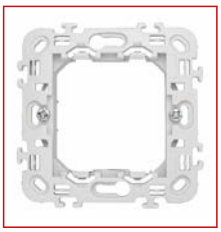

ET105003

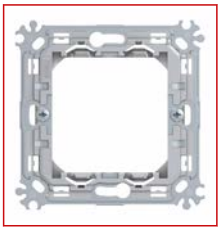

ET1050031

Schrack-Info

Montážní rámečky 2M pro montáž přístrojů 1M nebo 2M pod krycí rámeček 2M

- S nebo bez příchytek
- Doporučená montáž do krabice Ø60 mm

Pro montáž kombinací 2x2M, 3x2M a 4x2M se použijí vícenásobné rámečky 2M vertikálně nebo horizontálně.

POPIS	DOSTUPNOST	STORE	OBJ.ČÍSLO
Plastové			
Montážní rámeček, 2M, s úchyty			**ET105003**
Montážní rámeček, 2M, bez úchytů			**ET105004**
Kovové			
Montážní rámeček, 2M, kovový, s úchyty			**ET1050031**
Montážní rámeček, 2M, kovový, bez úchytů			ET1050041

Montážní rámečky 2/3M

ET105005

Schrack-Info

Montážní rámeček 2/3M pro montáž přístrojů 1M nebo 2M pod krycí rámeček 3M

- S nebo bez příchytek
- Doporučená montáž do krabice Ø60 mm

POPIS	DOSTUPNOST	STORE	OBJ.ČÍSLO
Montážní rámeček, 2/3M, s úchyty			**ET105005**

Montážní rámečky 3M

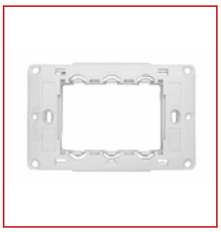

ET105006

Schrack-Info

Montážní rámeček 3M pro montáž přístrojů 1M nebo 2M pod krycí rámeček 3M

- Včetně šroubů pro montáž

POPIS	DOSTUPNOST	STORE	OBJ.ČÍSLO
Montážní rámeček, 3M, bez úchytů			**ET105006**

Montážní rámečky 4M

ET105007

Schrack-Info

Montážní rámeček 4M pro montáž přístrojů 1M nebo 2M pod krycí rámeček 4M

- Včetně šroubů pro montáž

POPIS	DOSTUPNOST	STORE	OBJ.ČÍSLO
Montážní rámeček, 4M, bez úchytů			**ET105007**

Montážní rámečky pro koupelnové sety

ET105008

Schrack-Info

Montážní rámeček pro sestavu přístojů 1M do koupelny

- Včetně šroubů pro montáž

POPIS	DOSTUPNOST	STORE	OBJ.ČÍSLO
Montážní rámeček, 4M, koupelnový 3x1, bez úchytů			ET105008

Strana 133

Montážní rámečky 7M

ET105009

Schrack-Info

Montážní rámeček 7M pro montáž přístrojů 1M nebo 2M pod krycí rámeček 7M

- Včetně šroubů pro montáž

POPIS	DOSTUPNOST	STORE	OBJ.ČÍSLO
Montážní rámeček, 7M, bez úchytů			**ET105009**

Montážní rámečky 2x7M

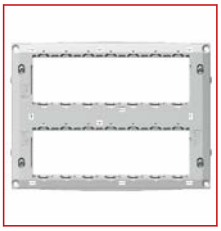

ET1050091

Schrack-Info

Montážní rámeček 2x7M pro montáž přístrojů 1M nebo 2M pod krycí rámeček 2x7M

- Včetně šroubů pro montáž

POPIS	DOSTUPNOST	STORE	OBJ.ČÍSLO
Montážní rámeček, 2x7M, bez úchytů			**ET1050091**

Krycí rámečky pro kulaté instalační krabice

2M

ET105014

ET105052

Strana 134

Schrack-Info

- Rozměry:
- Rovný: 80x80mm
- Zaoblený: 84x64mm

POPIS	DOSTUPNOST	STORE	OBJ.ČÍSLO
Krycí rámeček, 2M, bílý			**ET105014**
Krycí rámeček, 2M, lesklá černá			**ET115014**
Krycí rámeček, 2M, béžový			ET125014
Krycí rámeček, 2M, stříbrný			**ET135014**
Krycí rámeček, 2M, ledová modrá			ET145014IB
Krycí rámeček, 2M, zlatý			ET145014SG
Krycí rámeček, 2M, matná černá			**ET145014SM**
Krycí rámeček, 2M, bílý kámen			ET145014SW
Krycí rámeček, 2M, tmavě šedá			ET145014AT
Krycí rámeček, 2M, titan			ET145014TI
Krycí rámeček Soft (zaoblený), 2M, bílý			**ET105052**

2x2M

ET105018

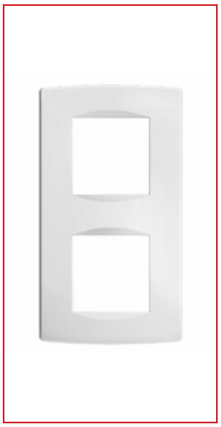

ET105054

Schrack-Info

- Rozměry:
- Rovný: 151x80mm
- Zaoblený: 155x84mm
- Vhodné pro horizontální nebo vertikální montáž

POPIS	DOSTUPNOST	STORE	OBJ.ČÍSLO
Krycí rámeček, 2x2M, bílý			**ET105018**
Krycí rámeček, 2x2M, lesklá černá			**ET115018**
Krycí rámeček, 2x2M, béžový			ET125018
Krycí rámeček, 2x2M, stříbrný			ET135018
Krycí rámeček, 2x2M, ledová modrá			ET145018IB
Krycí rámeček, 2x2M, zlatý			ET145018SG
Krycí rámeček, 2x2M, matná černá			**ET145018SM**
Krycí rámeček, 2x2M, bílý kámen			ET145018SW
Krycí rámeček, 2x2M, tmavě šedý			ET145018AT
Krycí rámeček, 2x2M, titan			ET145018TI
Krycí rámeček Soft (zaoblený), 2x2M, bílý			**ET105054**

3x2M

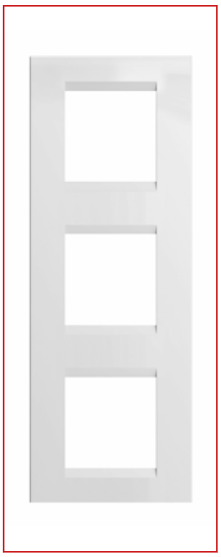

ET105020

Schrack-Info

- Rozměry:
- Rovný: 222x80mm
- Zaoblený: 226x84mm
- Vhodné pro horizontální nebo vertikální montáž

POPIS	DOSTUPNOST	STORE	OBJ.ČÍSLO
Krycí rámeček, 3x2M, bílý			**ET105020**
Krycí rámeček, 3x2M, lesklá černá			**ET115020**
Krycí rámeček, 3x2M, béžový			ET125020
Krycí rámeček, 3x2M, stříbrný			ET135020
Krycí rámeček, 3x2M, ledová modrá			ET145020IB
Krycí rámeček, 3x2M, zlatý			ET145020SG
Krycí rámeček, 3x2M, matná černá			**ET145020SM**
Krycí rámeček, 3x2M, bílý kámen			ET145020SW
Krycí rámeček, 3x2M, tmavě šedý			ET145020AT
Krycí rámeček, 3x2M, titan			ET145020TI
Krycí rámeček Soft (zaoblený), 3x2M, bílý			**ET105055**

4x2M

ET105022

Schrack-Info

- Rozměry:
- Rovný: 293x80mm
- Zaoblený: 297x84mm
- Vhodné pro horizontální nebo vertikální montáž

POPIS	DOSTUPNOST	STORE	OBJ.ČÍSLO
Krycí rámeček, 4x2M, bílý			**ET105022**
Krycí rámeček, 4x2M, lesklá černá			**ET115022**
Krycí rámeček, 4x2M, béžový			ET125022
Krycí rámeček, 4x2M, stříbrný			ET135022
Krycí rámeček, 4x2M, ledová modrá			ET145022IB
Krycí rámeček, 4x2M, zlatý			ET145022SG
Krycí rámeček, 4x2M, matná černá			ET145022SM
Krycí rámeček, 4x2M, bílý kámen			ET145022SW
Krycí rámeček, 4x2M, tmavě šedý			ET145022AT
Krycí rámeček, 4x2M, titan			ET145022TI
Krycí rámeček Soft (zaoblený), 4x2M, bílý			**ET105056**

Strana 135

Strana 136

5x2M

ET105060

Schrack-Info

- Rozměry:
- Rovný: 364x80mm
- Vhodné pro horizontální nebo vertikální montáž

POPIS	DOSTUPNOST	STORE	OBJ.ČÍSLO
Krycí rámeček, 5x2M, bílý			**ET105060**
Krycí rámeček, 5x2M, béžový			ET125060
Krycí rámeček, 5x2M, stříbrný			ET135060
Krycí rámeček, 5x2M, matná černá			ET145060SM
Krycí rámeček, 5x2M, tmavě šedý			ET145060AT
Krycí rámeček, 5x2M, titan			ET145060TI

Krycí rámečky pro obdélníkové instalační krabice

3M

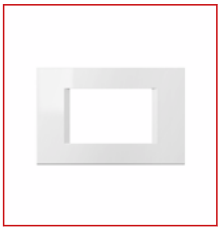

ET105024

ET105057

Schrack-Info

- Rozměry:
- Rovný: 122x80mm
- Zaoblený: 122x84mm

POPIS	DOSTUPNOST	STORE	OBJ.ČÍSLO
Krycí rámeček, 3M, bílý			**ET105024**
Krycí rámeček, 3M, lesklá černá			**ET115024**
Krycí rámeček, 3M, béžový			ET125024
Krycí rámeček, 3M, stříbrný			ET135024
Krycí rámeček, 3M, ledová modrá			ET145024IB
Krycí rámeček, 3M, zlatý			ET145024SG
Krycí rámeček, 3M, matná černá			**ET145024SM**
Krycí rámeček, 3M, bílý kámen			ET145024SW
Krycí rámeček, 3M, tmavě šedý			ET145024AT
Krycí rámeček, 3M, titan			ET145024TI
Krycí rámeček Soft (zaoblený), 3M, bílý			**ET105057**

4M

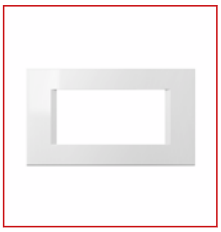

ET105026

ET105058

Schrack-Info

- Rozměry:
- Rovný: 149x80mm
- Zaoblený: 144x84mm

POPIS	DOSTUPNOST	STORE	OBJ.ČÍSLO
Krycí rámeček, 4M, bílý			**ET105026**
Krycí rámeček, 4M, lesklá černá			**ET115026**
Krycí rámeček, 4M, béžový			ET125026
Krycí rámeček, 4M, stříbrný			**ET135026**
Krycí rámeček, 4M, ledová modrá			ET145026IB
Krycí rámeček, 4M, zlatý			ET145026SG
Krycí rámeček, 4M, matná černá			**ET145026SM**
Krycí rámeček, 4M, bílý kámen			ET145026SW
Krycí rámeček, 4M, tmavě šedý			ET145026AT
Krycí rámeček, 4M, titan			ET145026TI
Krycí rámeček Soft (zaoblený), 4M, bílý			**ET105058**

7M

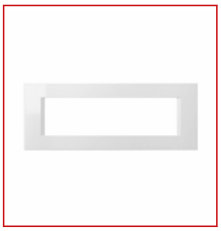

ET105030

ET105059

Schrack-Info

- Rozměry:
- Rovný: 207x80mm
- Zaoblený: 212x84mm

POPIS	DOSTUPNOST	STORE	OBJ.ČÍSLO
Krycí rámeček, 7M, bílý			**ET105030**
Krycí rámeček, 7M, lesklá černá			**ET115030**
Krycí rámeček, 7M, béžový			ET125030
Krycí rámeček, 7M, stříbrný			ET135030
Krycí rámeček, 7M, ledová modrá			ET145030IB
Krycí rámeček, 7M, zlatý			ET145030SG
Krycí rámeček, 7M, matná černá			**ET145030SM**
Krycí rámeček, 7M, bílý kámen			ET145030SW
Krycí rámeček, 7M, tmavě šedý			ET145030AT
Krycí rámeček, 7M, titan			ET145030TI
Krycí rámeček Soft (zaoblený), 7M, bílý			**ET105059**

2x7M

ET105040

Schrack-Info

- Rozměry:
- Zaoblený: 212x158mm

POPIS	DOSTUPNOST	STORE	OBJ.ČÍSLO
Krycí rámeček, 2x7M, bílý			**ET105040**
Krycí rámeček, 2x7M, béžový			ET125040
Krycí rámeček, 2x7M, stříbrný			ET135040
Krycí rámeček, 2x7M, matná černá			ET145040SM
Krycí rámeček, 2x7M, tmavě šedý			ET145040AT
Krycí rámeček, 2x7M, titan			ET145040TI

Strana 137

Strana 138

Krycí rámečky pro kulaté a obdélníkové instalační krabice

1/2M

ET105010

ET105050

Schrack-Info

- Rozměry:
- Rovný: 80x80mm
- Zaoblený: 84x84mm

POPIS	DOSTUPNOST	STORE	OBJ.ČÍSLO
Krycí rámeček, 1M, bílý			**ET105010**
Krycí rámeček, 1M, lesklá černá			**ET115010**
Krycí rámeček, 1M, béžový			ET125010
Krycí rámeček, 1M, stříbrný			ET135010
Krycí rámeček, 1/2M, ledová modrá			ET145010IB
Krycí rámeček, 1/2M, zlatý			ET145010SG
Krycí rámeček, 1/2M, matná černá			**ET145010SM**
Krycí rámeček, 1/2M, bílý kámen			ET145010SW
Krycí rámeček, 1/2M, tmavě šedá			ET145010AT
Krycí rámeček, 1/2M, titan			ET145010TI
Krycí rámeček Soft (zaoblený), 1/2M, bílý			**ET105050**

1/3M

ET105012

ET105051

Schrack-Info

- Rozměry:
- Rovný: 122x80mm
- Zaoblený: 122x84mm

POPIS	DOSTUPNOST	STORE	OBJ.ČÍSLO
Krycí rámeček, 1/3M, bílý			**ET105012**
Krycí rámeček, 1/3M, lesklá černá			**ET115012**
Krycí rámeček, 1/3M, béžový			ET125012
Krycí rámeček, 1/3M, stříbrný			ET135012
Krycí rámeček, 1/3M, ledová modrá			ET145012IB
Krycí rámeček, 1/3M, zlatý			ET145012SG
Krycí rámeček, 1/3M, matná černá			ET145012SM
Krycí rámeček, 1/3M, bílý kámen			ET145012SW
Krycí rámeček, 1/3M, tmavě šedá			ET145012AT
Krycí rámeček, 1/3M, titan			ET145012TI
Krycí rámeček Soft (zaoblený), 1/3M, bílý			**ET105051**

2/3M

ET105016

ET105053

Schrack-Info

- Rozměry:
- Rovný: 122x80mm
- Zaoblený: 122x84mm

POPIS	DOSTUPNOST	STORE	OBJ.ČÍSLO
Krycí rámeček, 2/3M, bílý			**ET105016**
Krycí rámeček, 2/3M, lesklá černá			**ET115016**
Krycí rámeček, 2/3M, béžový			ET125016
Krycí rámeček, 2/3M, stříbrný			ET135016
Krycí rámeček, 2/3M, ledová modrá			ET145016IB
Krycí rámeček, 2/3M, zlatý			ET145016SG
Krycí rámeček, 2/3M, matná černá			ET145016SM
Krycí rámeček, 2/3M, bílý kámen			ET145016SW
Krycí rámeček, 2/3M, tmavě šedý			ET145016AT
Krycí rámeček, 2/3M, titan			ET145016TI
Krycí rámeček Soft (zaoblený), 2/3M, bílý			**ET105053**

Montážní rámečky pro koupelnové sety

Schrack-Info

- Rozměry:
- Rovný: 122x80mm
- Zaoblený: 122x84mm

4M

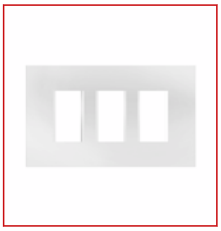

ET105028

Schrack-Info

- Rozměry:
- Rovný: 150x90mm

POPIS	DOSTUPNOST	STORE	OBJ.ČÍSLO
Krycí rámeček, 4M, koupelnový 3x1, bílý			ET105028
Krycí rámeček, 4M, koupelnový 3x1, lesklá černá			ET115028
Krycí rámeček, 4M, koupelnový 3x1, béžový			ET125028
Krycí rámeček, 4M, koupelnový 3x1, stříbrný			ET135028
Krycí rámeček, 4M, koupelnový 3x1, ledová modrá			ET145028IB
Krycí rámeček, 4M, koupelnový 3x1, zlatý			ET145028SG

Strana 140

Těsnění IP44

Set IP44 pro přístroje spínačů a ovladačů 2M

ET105041

Schrack-Info

- Vhodné do vlhkého prostředí
- Krytí IP44 pro všechny spínače
- Set neobsahuje přístroje a plošky
- Zaoblený rámeček 2M s popisným štítkem
- Odpovídá IEC 60669-1

POPIS	DOSTUPNOST	STORE	OBJ.ČÍSLO
Krycí rámeček pro vypínač, 2M, IP44, bílý			**ET105041**

Set IP44 pro zásuvky 230V 2M

ET105042

Schrack-Info

- Vhodné do vlhkého prostředí
- Krytí IP44 jen pro kombinaci se zásuvkou s klapkou (ET1x1002--, ET1x1007--)
- Set neobsahuje zásuvky a plošky
- Zaoblený rámeček 2M s popisným štítkem
- Odpovídá IEC 60669-1

POPIS	DOSTUPNOST	STORE	OBJ.ČÍSLO
Krycí rámeček pro zásuvku, 2M, IP44, bílý			**ET105042**

Instalační krabice zapuštěné

Montáž do zdi

ET106001

ET106020

ET106005

Schrack-Info

- 650°C, 400V AC
- Odpovídá IEC 60670-1
- Bez halogenů
- Rozměry v technické příloze

POPIS	DOSTUPNOST	STORE	OBJ.ČÍSLO
Montážní krabice			
Elektroinstalační krabice do zdi, 3M, zapuštěná			**ET106001**
Elektroinstalační krabice do zdi hluboká, 3M, zapuštěná			**ET106002**
Elektroinstalační krabice do zdi, 4M, zapuštěná			**ET106006**
Elektroinstalační krabice do zdi hluboká, 4M, zapuštěná			**ET106007**
Elektroinstalační krabice do zdi, 7M, zapuštěná			**ET106011**
Elektroinstalační krabice do zdi hluboká, 7M, zapuštěná			**ET106012**
Elektroinstalační krabice do zdi, 2x7M, zapuštěná			**ET106016**
Ochranné kryty při zazdívání a malování			
Ochranný kryt elektroinstalační krabice, 3M			ET106020
Ochranný kryt elektroinstalační krabice, 4M			ET106021
Ochranný kryt elektroinstalační krabice, 7M			ET106022
Záslepky			
Dekorativní kryt pro elektroinstalační krabice, 3M			**ET106005**
Dekorativní kryt pro elektroinstalační krabice, 4M			ET106010
Dekorativní kryt pro elektroinstalační krabice, 7M			**ET106015**
Distanční prvek			
Spojka pro elektroinstalační krabice do zdi			ET107005

Montáž do dutých stěn

ET106003

Schrack-Info

- 850°C, 400V AC
- Odpovídá IEC 60670-1
- Bez halogenů
- Rozměry v technické příloze

POPIS	DOSTUPNOST	STORE	OBJ.ČÍSLO
Elektroinstalační krabice do duté stěny, 3M, zapuštěná			**ET106003**
Elektroinstalační krabice do duté stěny, 4M, zapuštěná			**ET106008**
Elektroinstalační krabice do duté stěny, 7M, zapuštěná			**ET106013**
Elektroinstalační krabice do duté stěny, 2x7M, zapuštěná			**ET106018**

Montáž do betonu

ET106004

Schrack-Info

- 650°C, 400V AC
- Odpovídá IEC 60670-1
- Rozměry v technické příloze

POPIS	DOSTUPNOST	STORE	OBJ.ČÍSLO
Elektroinstalační krabice do betonu, 3M, zapuštěná			**ET106004**
Elektroinstalační krabice do betonu, 4M, zapuštěná			**ET106009**
Elektroinstalační krabice do betonu, 7M, zapuštěná			ET106014

Strana 141

Strana 142

Instalační krabice nástěnné

Nástěnné krabice IP20

ET105038

ET105038

Schrack-Info

- Krabice na omítku IP20
- Se zadní stěnou
- Není potřeba krycí ani montážní rámeček
- Odpovídá ČSN EN 60669-1, ČSN EN60884-1
- Rozměry v technické příloze

POPIS	DOSTUPNOST	STORE	OBJ.ČÍSLO
Krabice nástěnná, 1M, IP20, bílá			**ET105043**
Krabice nástěnná, 2M, IP20, bílá			**ET105036**
Krabice nástěnná, 4M, IP20, bílá			**ET105037**
Krabice nástěnná, 6M, IP20, bílá			**ET105038**

Nástěnné krabice IP55

ET105035

ET105044

Schrack-Info

- Krabice na omítku IP55
- Určeno do vlhkého prostředí
- Odpovídá CEI 23-48, ČSN EN 60670
- Rozměry v technické příloze

POPIS	DOSTUPNOST	STORE	OBJ.ČÍSLO
Krabice nástěnná, 2M, IP55, bílá			**ET105035**
Krabice nástěnná, 2x2M, IP55, bílá			**ET105044**
Krabice nástěnná, 3M, IP55, bílá			ET105046

Instalační boxy pro zapuštěnou montáž

Box pro zapuštěnou montáž IP55

ET105045

Schrack-Info

- Vhodné do vlhkého prostředí
- Krycí rámeček včetně montážního rámečku
- Vyhovuje EN 60670

POPIS	DOSTUPNOST	STORE	OBJ.ČÍSLO
Krycí rámeček, 2M, IP55, bílý			**ET105045**
Krycí rámeček, 3M, IP55, bílý			**ET105047**

DIN adaptéry

DIN adaptéry 1M a 2M

ET105081

Schrack-Info

- Pro umístění přístrojů a zásuvek na DIN lištu (35 mm)
- Odpovídá EN 50022

POPIS	DOSTUPNOST	STORE	OBJ.ČÍSLO
Adaptér na DIN lištu 35 mm, 1M, bílý			**ET105081**
Adaptér na DIN lištu 35 mm, 2M, bílý			**ET105082**

Strana
144

Podlahové krabice

Podlahové krabice pro lité a duté podlahy

Složení podlahové krabice s boxem a víkem pro lité a duté podlahy

Schrack-Info

- Kovové podlahové krabice, stříbrná barva RAL 9006 včetně montážního rámečku
- Box pro podlahové krabice z pozinkované oceli pro montáž do litých nebo dutých podlah
- Víko pro tloušťku podlahy do 11,5 mm
- Odpovídá EN 5005-1 a EN 50085-2-2

4M

ET10801

ET108011

ET1080111

Schrack-Info

- Podlahová krabice 4M
- Rozměry pro instalaci boxu: 208,5x182 mm, hloubka min. 83 mm, výška nastavení 83-128 mm
- Víko pro tloušťku podlahy do 11,5 mm
- Rozměry pro instalaci víka: 200,5x177 mm, hloubka 17,5 mm
- Detailní rozměrové výkresy viz technická příloha

POPIS	DOSTUPNOST	STORE	OBJ.ČÍSLO
Podlahová krabice			
Podlahová krabice RB 4M, 160x191x84mm			ET10801
Instalační box			
Box pro podlahovou krabici RB 4M, 208,5x182x83-128mm			ET108011
Víko pro podlahovou krabici			
Víko pro podlahovou krabici RB 4M, 200,5x177x17,5mm			ET1080111

7M

ET10802

ET108021

ET1080211

Schrack-Info

- Podlahová krabice 7M
- Rozměry pro instalaci boxu: 73x182,5 mm, hloubka min. 83 mm, výška nastavení 83-128 mm
- Víko pro tloušťku podlahy do 11,5 mm
- Rozměry pro instalaci víka: 200,5x177 mm, hloubka 17,5 mm
- Detailní rozměrové výkresy viz technická příloha

POPIS	DOSTUPNOST	STORE	OBJ.ČÍSLO
Podlahová krabice			
Podlahová krabice RB 7M, 162x255x84mm			**ET10802**
Instalační box			
Box pro podlahovou krabici RB 7M, 273x182,5x83-128mm			**ET108021**
Víko pro podlahovou krabici			
Víko pro podlahovou krabici RB 7M, 265x178x17,5mm			**ET1080211**

2x7M

ET10803

ET108031

ET1080311

Schrack-Info

- Podlahová krabice 2x7M
- Rozměry pro instalaci boxu: 273x269,5 mm, hloubka min. 83 mm, výška nastavení 83-128 mm
- Víko pro tloušťku podlahy do 11,5 mm
- Rozměry pro instalaci víka: 265x265 mm, hloubka 17,5 mm
- Detailní rozměrové výkresy viz technická příloha

POPIS	DOSTUPNOST	STORE	OBJ.ČÍSLO
Podlahová krabice			
Podlahová krabice RB 2x7M, 250x255x84mm			ET10803
Instalační box			
Box pro podlahovou krabici RB 2x7M, 273x269,5x83-128mm			ET108031
Víko pro podlahovou krabici			
Víko pro podlahovou krabici RB 2x7M, 265x265x17,5mm			ET1080311

Strana 145

4x7M

ET10803

ET108041

ET1080411

Strana 146

Schrack-Info

- Podlahová krabice 4x7M
- Rozměry pro instalaci boxu: 273x521 mm, hloubka min. 83 mm, výška nastavení 83-128 mm
- Víko pro tloušťku podlahy do 11,5 mm
- Rozměry pro instalaci víka: 265x516,5 mm, hloubka 17,5 mm
- Detailní rozměrové výkresy viz technická příloha

POPIS	DOSTUPNOST	STORE	OBJ.ČÍSLO
Podlahová krabice			
Podlahová krabice RB 2x7M, 250x255x84mm			ET10803
Instalační box			
Dvojitý box pro 2 podl. krabice RB 2x7M, 273x521x83-128mm			ET108041
Víko pro podlahovou krabici			
Dvojité víko pro 2 podl. krabice RB2x7M, 265x516,5x17,5mm			ET1080411

Podlahové krabice pro dvojité podlahy

Složení podlahové krabice se základnou pro dvojité podlahy

Schrack-Info

- Kovové podlahové krabice, stříbrná barva RAL 9006 včetně montážního rámečku
- Základna pro podlahové krabice z pozinkované oceli pro montáž do dvojitých podlah
- Víko pro tloušťku podlahy do 11,5 mm
- Odpovídá EN 5005-1 a EN 50085-2-2

Strana 147

4M

ET10801

ET10801111

Schrack-Info

- Podlahová krabice 4M
- Rozměry pro instalaci základny: 200,5x177 mm, hloubka min. 100 mm, výška nastavení 100-145 mm
- Pro tloušťku podlahy do 11,5 mm
- Detailní rozměrové výkresy viz technická příloha

POPIS	DOSTUPNOST	STORE	OBJ.ČÍSLO
Podlahová krabice			
Podlahová krabice RB 4M, 160x191x84mm			ET10801
Základna s víkem pro dvojitou podlahu			
Základna pro dvojité podlahy pro RB 4M, 200,5x177x100-145mm			ET10801111

7M

ET10802

ET10802111

Schrack-Info

- Podlahová krabice 7M
- Rozměry pro instalaci základny: 265x178 mm, hloubka min. 100 mm, výška nastavení 100-145 mm
- Pro tloušťku podlahy do 11,5 mm
- Detailní rozměrové výkresy viz technická příloha

POPIS	DOSTUPNOST	STORE	OBJ.ČÍSLO
Podlahová krabice			
Podlahová krabice RB 7M, 162x255x84mm			**ET10802**
Základna s víkem pro dvojitou podlahu			
Základna pro dvojité podlahy pro RB 7M, 265x178x100-145mm			**ET10802111**

Strana 148

2x7M

ET10803

ET10803111

Schrack-Info

- Podlahová krabice 7M
- Rozměry pro instalaci základny: 265x265 mm, hloubka min. 100 mm, výška nastavení 100-145 mm
- Pro tloušťku podlahy do 11,5 mm
- Detailní rozměrové výkresy viz technická příloha

POPIS	DOSTUPNOST	STORE	OBJ.ČÍSLO
Podlahová krabice			
Podlahová krabice RB 2x7M, 250x255x84mm			ET10803
Základna s víkem pro dvojitou podlahu			
Základna pro dvojité podlahy pro RB 2x7M, 265x265x100-145mm			ET10803111

4x7M

ET10803

ET10804111

Schrack-Info

- Podlahová krabice 7M
- Rozměry pro instalaci základny: 265x516,5 mm, hloubka min. 100 mm, výška nastavení 100-145 mm
- Pro tloušťku podlahy do 11,5 mm
- Detailní rozměrové výkresy viz technická příloha

POPIS	DOSTUPNOST	STORE	OBJ.ČÍSLO
Podlahová krabice			
Podlahová krabice RB 2x7M, 250x255x84mm			ET10803
Základna s víkem pro dvojitou podlahu			
Základna pro dvojité podlahy pro 2x RB 2x7M			ET10804111

Zvonky

Zvonek 230 V AC pro nástěnnou montáž

EL800001

Schrack-Info

- Dvojhlasý signál
- Jmenovité napětí: 230 V AC
- 75dB
- Rozměry: 118x109x46 mm
- Hmotnost: 286 g

POPIS	DOSTUPNOST	STORE	OBJ.ČÍSLO
Zvonek nástěnný 230 V AC, 75 dB			**EL800001**

Zvonky a bzučáky pro řadovou zástavbu (DIN lišta)

BZ926338-A

Schrack-Info

- Trvalé zatížení až 12h
- Napětí cívky: 12 a 230V AC
- Spotřeba: 4,5VA
- Průřez vodičů: max. 10mm²
- 75dB
- Šířka 17,5 mm

POPIS	DOSTUPNOST	STORE	OBJ.ČÍSLO
Instalační zvonek na DIN lištu, 230 V AC, 1TE			**BZ926338-A**
Instalační bzučák na DIN lištu, 230 V AC, 1TE			**BZ926339-A**
Instalační zvonek na DIN lištu, 12 V AC, 1TE			**BZ926351-A**

Instalační schodišťové automaty

Instalační schodišťový automat TIMON

BZ327210-A

Schrack-Info

Elektronický schodišťový automat s funkcí kumulace časového intervalu (odpovídá EN 60669-2-3). Přístroj umožňuje připojení tlačítek s doutnavkami o celkovém proudu až 100 mA ve 3 nebo 4vodičovém zapojení. Dlouhým stiskem tlačítka po dobu delší než 2 s lze přístroj vypnout (funkce úspory energie).

- Časový rozsah 0,5 až 30 minut
- Tichý provoz
- Vysoká spínací kapacita, špičkový zapínací proud 80A
- Automatické rozpoznání 3 nebo 4vodičového připojení
- Doutnavková zátěž až 100 mA
- Instalační šířka 17,5 mm
- Bez indikace doběhu

POPIS	DOSTUPNOST	STORE	OBJ.ČÍSLO
Instalační schodišťový automat TIMON, 0.5 - 30 min., 16 A			**BZ327210-A**

Strana 149

Strana
150

Instalační schodišťové automaty VOWA

BZ327350

Schrack-Info

Elektronický schodišťový automat s funkcí varování před ukončením provozního cyklu. Lze připojit tlačítka s doutnavkami o celkovém proudu až 100 mA ve 3 nebo 4vodičovém zapojení. Pomocí připojeného tlačítka je možné prodloužení časového intervalu nebo celkové vypnutí přístroje (funkce úspory energie).

- Varování před vypnutím
- Programovatelná funkce navýšení časového intervalu
- Funkce úspory elektrické energie
- Volitelný druh provozu impulzního relé
- Tichý provoz
- Vysoká spínací kapacita, špičkový zapínací proud 80 A
- Automatické rozpoznání 3 nebo 4vodičového připojení
- Doutnavková zátěž až 100 mA
- Instalační šířka 17,5 mm
- Instalační provedení

FUNKCE:

- Opakovanými stisky tlačítka lze kumulovat nastavený časový interval t. Podle provedení mohou být aktivovány následující provozní stavy přístroje pomocí přepínače na čelním panelu:
  - P... impulzní relé bez časové funkce
  - 0... vypnuto
  - 1... zapnuto trvale
  - TW... časová automatika s varováním před ukončením časového intervalu
- Jen u provedení BZ327360:
  - T... časová automatika bez varováním před ukončením časového intervalu
  - PN... impulzní relé se spínáním při průchodu nulou

POPIS	DOSTUPNOST	STORE	OBJ.ČÍSLO
Instalační schodišťový automat VOWA, 1 - 12 min., 16 A			**BZ327350**
Instalační schodišťový automat VOWA Plus 1 - 12 min., 16 A			**BZ327360**

Instalační schodišťový automat BZ

BZ326350-A

Schrack-Info

- Nastavitelný rozsah 1 až 7 minut, nastavitelný v 15 sek. krocích
- Jmenovitý proud 16 A při 230 V AC, cos φ = 1
- Doutnavková zátěž max. 50 mA
- 3 popř. 4vodičové připojení
- Použitelné také jako časové relé
- Nastavitelné po 30 sekundách
- Bez indikace doběhu

POPIS	DOSTUPNOST	STORE	OBJ.ČÍSLO
Schodišťový automat 1 až 7 min			**BZ326350-A**

Strana 151

Instalační impulzní relé

Instalační impulzní relé řady LQ6

LQ612230

LQ690001

Schrack-Info

Mechanická impulzní relé řady LQ6. Možnost nasazení tlačítek nebo prosvětlených tlačítek. Impulzní relé je dostupné s napětím cívky 8 až 230V AC nebo 12 až 24V DC. Různé konfigurace kontaktů (zapínací, rozpínací, přepínací) pro optimální nasazení. K dispozici varianta s indikací polohy kontaktů.

POPIS	DOSTUPNOST	STORE	OBJ.ČÍSLO
230 VAC			
Instalační impulzní relé, 230 V AC, 16 A, 4 Z (4NO)			**LQ610230**
Instalační impulzní relé, 230 V AC, 16 A, 1 Z (1NO)			**LQ611230**
Instalační impulzní relé, 230 V AC, 16 A, 2 Z (2NO)			**LQ612230**
Instalační impulzní relé, 230 V AC, 16 A, 1 P (1CO)			**LQ617230**
Instalační impulzní relé, 230 V AC, 16 A, 2 P (2CO)			**LQ618230**
Příslušenství			
Kompenzační modul 24 0V AC/1,5 µF			**LQ690001**

Impulzní relé elektronické řady STELLA

LQ540000

Schrack-Info

Elektronické impulzní relé s funkcí úspory energie. Dlouhým stiskem tlačítka nedojde k dokončení nastaveného časového intervalu a následuje automatické vypnutí osvětlení (zátěže). Možnost připojení tlačítek s doutnavkami o celkovém proudu až 100 mA ve 3 nebo 4vodičovém zapojení.

- Tichý provoz
- Volitelná funkce úspory energie v intervalu 0,5 až 30 minut
- Vysoká spínací kapacita, špičkový zapínací proud 80 A
- Indikace LED
- Ideální řešení pro sklepní osvětlení v rozsáhlých objektech

POPIS	DOSTUPNOST	STORE	OBJ.ČÍSLO
Instalační impulzní relé s funkcí úspory elektrické energie			**LQ540000**

Impulzní relé do zásuvkové krabice

LQ203230-A

Schrack-Info

Impulzní relé pro montáž do instalační krabice. Různé konfigurace kontaktů a ovládacích napětí.

POPIS	DOSTUPNOST	STORE	OBJ.ČÍSLO
Impulzní relé do instalační krabice, 230 V AC, 10 A, 1Z			**LQ203230-A**
Impulzní relé do instalační krabice, 24 V AC, 10 A, 1Z			**LQ207024-A**
Impulzní relé do instalační krabice, 230 V AC, 10 A, 2Z			**LQ207230-A**

Relé pro řadovou zástavbu s LED série ALEXA

BZ651230

Schrack-Info

- Vysoká spínací kapacita, špičkový zapínací proud až 120A (20ms)
- Trvalá zátěž 16A
- Stavební šířka 17,5mm
- Instalační provedení
- Vhodné pro spínání LED světelných zdrojů

POPIS	DOSTUPNOST	STORE	OBJ.ČÍSLO
Instalační relé ALEXA 16A, pro vysoký zapínací proud až 120A			**BZ651230**

Strana 152

Detektory kouře

CYRUS - baterie 10leté

ESR135782

Schrack-Info

- Detektor kouře CYRUS s 10letou baterií
- Fotoelektronický detektor kouře
- Rozsah detekce kouře: 20 – 40 m²
- Akustická signalizace: 85 dB
- Funkce ztlumení
- Optická signalizace pohotovostního režimu a alarmu
- Testovací tlačítko
- Jednoduchá montáž
- Plně v souladu s EN 14604:2005
- Q-certifikát dle VdS 3131 (speciální zkouška pro kvalitní detektory kouře)
- Akustická signalizace slabé baterie cca. 30 dní
- 10letá lithiová baterie
- Rozměry: Ø10 x 3.3 cm

POPIS	DOSTUPNOST	STORE	OBJ.ČÍSLO
Detektor kouře CYRUS, 10letý			**ESR135782**

CYRUS - rádio

ESR151925

Schrack-Info

- CYRUS rádiový kouřový detektor je vybaven kouřovou komorou a vestavěným snímačem teploty (pro bezdýmové požáry)
- Vyhodnocovací teplota pro spuštění alarmu je 54-70°C
- Až 30 rádiových detektorů kouře může být v rámci skupiny bezdrátově propojeno
- Obousměrná bezdrátová komunikace (přijímač a vysílač v jednom zařízení)
- Dosah bezdrátové komunikace: až 100 m (na volném prostranství)
- Falešný poplach: stiskem tlačítka dojde k přerušení alarmu na cca 10 minut, 3 typy varovného signálu pro rozlišení kouřového, teplotního nebo přeneseného alarmu
- Rozměry: Ø 12 x 3,8 cm
- Radiový protokol: 433 MHz
- Plně v souladu s EN 14604

POPIS	DOSTUPNOST	STORE	OBJ.ČÍSLO
Detektor kouře CYRUS s čidlem požáru, bezdrátový			**ESR151925**

CYRUS Basic - baterie 9V

ESR151929

Schrack-Info

- Základní kouřový detektor CYRUS Basic 9V
- Napájení 9 V DC (baterie)
- Spotřeba energie: ≥10 µA (pohotovostní režim),≤30 mA (alarm)
- Akustická signalizace: 85 dB / 3m
- Pracovní teplota: 0°C až + 40°C
- Plně v souladu s EN 14604
- Rozměry: Ø 9 cm x 3,3 cm

POPIS	DOSTUPNOST	STORE	OBJ.ČÍSLO
Detektor kouře CYRUS Basic, 9V			**ESR151929**

CYRUS - příslušenství

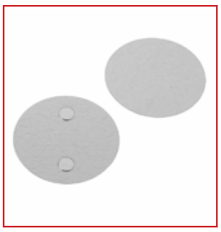

ESR154422

ESM425608

Schrack-Info

Díky CYRUS magnetickému držáku lze snadno namontovat či vyměnit detektor kouře. Část magnetického držáku je nalepena na požadovaném místě na stropě a druhá část je připevněna k detektoru kouře. Detektor kouře drží na své finální pozici díky magnetu – není nutné další upevnění pomocí šroubu či hmoždinek.

POPIS	DOSTUPNOST	STORE	OBJ.ČÍSLO
Ochranný koš 180/90 pro čidla			ESM425608
Magnetický držák pro detektory kouře CYRUS			**ESR154422**
Ochranný koš 165/70 pro čidla			ESM425615

Strana 153

PROTECTOR K 230V

ESR018916

Schrack-Info

- Fotoelektronický detektor kouře s napájením 230 V AC a s možností připojení spínacího relé
- Detektor provádí automaticky diagnostiku (autotest) a případnou poruchu signalizuje.
- Další prvek ochrany je rychlý test kouřové komory, který se provádí stisknutím testovacího tlačítka.
- Napájecí napětí: 230V AC / 50 Hz
- Způsob montáže: přisazená stropní
- Akustická signalizace: 85 dB / 3m
- Spotřeba energie: cca 0,4 W
- Možnost vzájemného propojení až 30 hlásičů PROTECTOR K
- Autotest s periodou 45s a signalizací chybového stavu
- Rozměry: Ø 106 x 48 mm

POPIS	DOSTUPNOST	STORE	OBJ.ČÍSLO
Detektor kouře PROTECTOR K, 230 V AC			**ESR018916**

PROTECTOR K příslušenství

ESR018923

ESM425608

Schrack-Info

Spínací Relé PROTECTOR K pro spínání externích zařízení (sirény, majáky apod.).

- Spínací schopnost: 24 V DC/10 A, 230 V AC/5 A
- Bezpotenciálové kontakty: 1 přepínací (1 CO)
- Instalace do základny ESR018985
- Rozměry: 23 x 41 x 28 mm

POPIS	DOSTUPNOST	STORE	OBJ.ČÍSLO
Spínací relé PROTECTOR K			ESR018923
Základna pro přisazenou montáž PROTEKTOR K, 27 mm			ESR018985
Ochranný koš 180/90 pro čidla			ESM425608
Ochranný koš 165/70 pro čidla			ESM425615

DESIGN VISIO IP20

- Vylomitelné průchodky pro kabely na stranách a zadní stěně
- 4 upevňovací otvory pro snadnou povrchovou montáž
- Všechny přístroje a zásuvky mají zadní stěnu
- Snadná demontáž šroubovákem

Strana
155

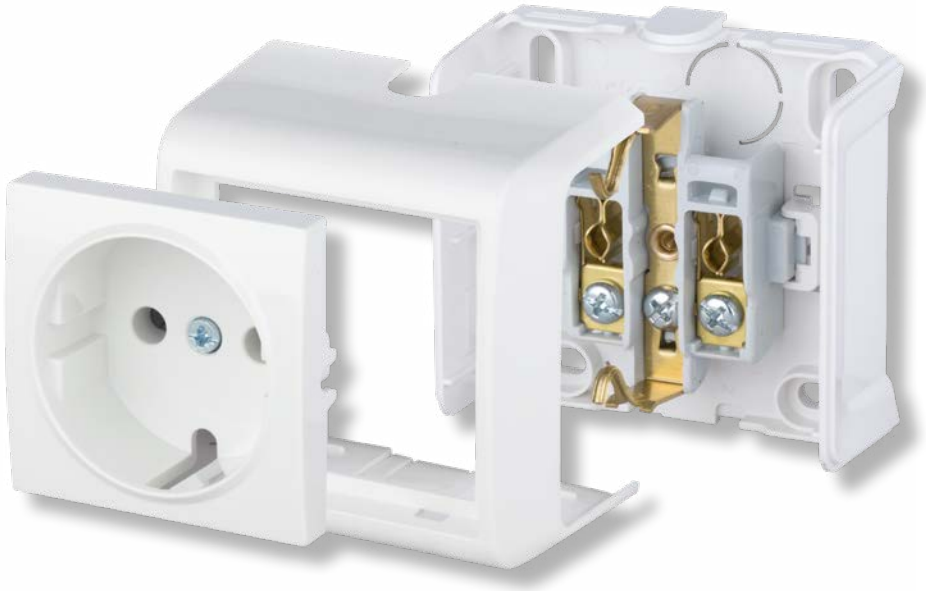

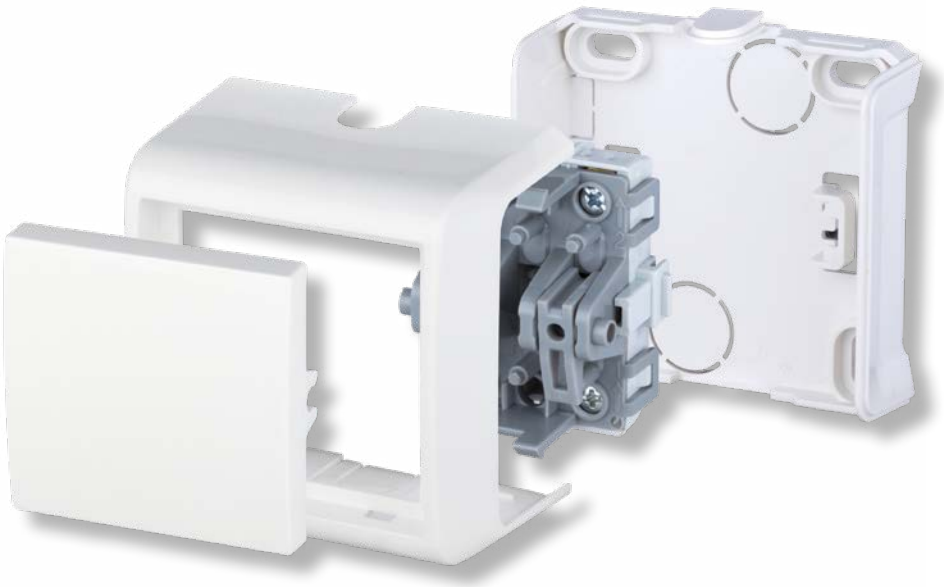

DESIGN VISIO IP20 - PŘEHLED SORTIMENTU

Vypínače

Strana 158

Tlačítka

Strana 159

Zásuvky SCHUKO

Strana 160

Zásuvky ČSN

Strana 160

Zásuvky TV / SAT

Strana 161

Datové zásuvky

Strana 161

Vypínače a ovladače

Přepínač střídavý (schodišťový)

EV310004

Schrack-Info

- Jmenovitý proud: 10A
- Jmenovité napětí: 250V AC
- Nástěnná montáž
- Krytí IP20
- Včetně zadního dílu a kabelové průchodky

POPIS	PŘIPOJENÍ	DOSTUPNOST	STORE	OBJ.ČÍSLO
Nástěnný přepínač střídavý č.6, IP20, bílý	Šroubové svorky			**EV310004**

Spínače sériové (lustrové)

EV310002

Schrack-Info

- Jmenovitý proud: 10A
- Jmenovité napětí: 250V AC
- Nástěnná montáž
- Krytí IP20
- Včetně zadního dílu a kabelové průchodky

POPIS	PŘIPOJENÍ	DOSTUPNOST	STORE	OBJ.ČÍSLO
Nástěnný spínač č.5, IP20, bílý	Šroubové svorky			**EV310002**
Nástěnný spínač č.5, signálka, IP20, bílý	Šroubové svorky			**EV310009**

Spínače 1pólové

EV310001

Schrack-Info

- Jmenovitý proud: 10A
- Jmenovité napětí: 250V AC
- Nástěnná montáž
- Krytí IP20
- Včetně zadního dílu a kabelové průchodky

POPIS	PŘIPOJENÍ	DOSTUPNOST	STORE	OBJ.ČÍSLO
Nástěnný spínač č.1, IP20, bílý	Šroubové svorky			**EV310001**
Nástěnný spínač č.1, signálka, IP20, bílý	Šroubové svorky			**EV310007**

Přepínač střídavý dvojitý

EV310006

Schrack-Info

- Jmenovitý proud: 10A
- Jmenovité napětí: 250V AC
- Nástěnná montáž
- Krytí IP20
- Včetně zadního dílu a kabelové průchodky

POPIS	PŘIPOJENÍ	DOSTUPNOST	STORE	OBJ.ČÍSLO
Nástěnný přepínač střídavý dvojitý č.6+6, IP20	Šroubové svorky			**EV310006**

Strana 158

Spínač 3pólový

EV310011

Schrack-Info

- Jmenovitý proud: 10A
- Jmenovité napětí: 250V AC
- Nástěnná montáž
- Krytí IP20
- Včetně zadního dílu a kabelové průchodky

POPIS	PŘIPOJENÍ	DOSTUPNOST	STORE	OBJ.ČÍSLO
Nástěnný spínač č.1, 3násobný šroubové svorky, IP20, bílý	Šroubové svorky			**EV310011**

Ovladače spínací

Ovladače spínací 1pólové

EV310005

Schrack-Info

- Jmenovitý proud: 10A
- Jmenovité napětí: 250V AC
- Nástěnná montáž
- Krytí IP20
- Včetně zadního dílu a kabelové průchodky

POPIS	PŘIPOJENÍ	DOSTUPNOST	STORE	OBJ.ČÍSLO
Nástěnný ovladač 0/1, IP20, bílý, (tlačítko)	Šroubové svorky			**EV310003**
Nástěnný ovladač 0/1, signálka, IP20, bílý, (tlačítko)	Šroubové svorky			**EV310005**
Nástěnný ovladač 0/1, popisové pole, IP20, bílý, (tlačítko)	Šroubové svorky			**EV310008**

Strana 159

Zásuvky SCHUKO

Zásuvka SCHUKO

EV311002

Schrack-Info

- Jmenovitý proud: 16A
- Jmenovité napětí: 250V AC
- Nástěnná montáž
- Krytí IP20
- Včetně zadního dílu a kabelové průchodky

POPIS	PŘIPOJENÍ	DOSTUPNOST	STORE	OBJ.ČÍSLO
Nástěnná zásuvka SCHUKO, IP20, bílá	Šroubové svorky			**EV311002**

Zásuvka SCHUKO dvojnásobná

EV311004

Schrack-Info

- Jmenovitý proud: 16A
- Jmenovité napětí: 250V AC
- Nástěnná montáž
- Krytí IP20
- Včetně zadního dílu a kabelové průchodky

POPIS	PŘIPOJENÍ	DOSTUPNOST	STORE	OBJ.ČÍSLO
Nástěnná zásuvka SCHUKO dvojitá, IP20, bílá	Šroubové svorky			**EV311004**

Strana 160

Zásuvky ČSN

Zásuvka ČSN se zvýšenou ochranou proti dotyku

EV311006

Schrack-Info

- Jmenovitý proud: 16A
- Jmenovité napětí: 250V AC
- Nástěnná montáž
- Krytí IP20
- Včetně zadního dílu a kabelové průchodky

POPIS	PŘIPOJENÍ	DOSTUPNOST	STORE	OBJ.ČÍSLO
Nástěnná zásuvka ČSN, IP20, bílá	Šroubové svorky			**EV311006**

Telekomunikační zásuvky

Anténní a televizní zásuvky

EV314001

Schrack-Info

- Nástěnná montáž
- Krytí IP20
- Včetně zadního dílu a kabelové průchodky

POPIS	DOSTUPNOST	STORE	OBJ.ČÍSLO
Nástěnná zásuvka TV koncová, IP20, bílá			**EV314001**
Nástěnná zásuvka TV koncová, bez zakončovacího odporu, IP20, bílá			**EV314004**
Nástěnná zásuvka TV průchozí 8 dB, IP20, bílá			**EV314005**

Datové a telefonní zásuvky

EV314002

Schrack-Info

- Nástěnná montáž
- Krytí IP20
- Včetně zadního dílu a kabelové průchodky

POPIS	DOSTUPNOST	STORE	OBJ.ČÍSLO
Nástěnná zásuvka 1x RJ45 kategorie 5e, IP20, bílá			**EV314003**
Nástěnná zásuvka telefonní RJ11, nestíněná kategorie 3, IP20, bílá			**EV314002**

Strana 161

DESIGN VISIO IP54

Vertikální a horizontální kombinace VISIO IP54 vytvářejí kompaktní vzhled na každé stěně. Dvou kombinace zásuvek je již předpřipravena k zapojení.

Patentovaný asymetrický těsnicí systém VISIO IP54 nabízí možnost montáže velmi blízko stěny. Systém VISIO IP54 je také vybaven speciálním těsněním, které umožňuje vedení tří kabelů.

Strana
163

BEZPEČNÝ PRŮCHOD KABELŮ

Díky konstrukci průchodkové membrány lze protahovat kabely různých průměrů.

KRYTÍ IP54

Krytí před vniknutím prachu a vody.

VELKÝ PROSTOR PRO PŘÍCHOZÍ KABELY

Pro jednoduchou montáž a připojení vodičů.

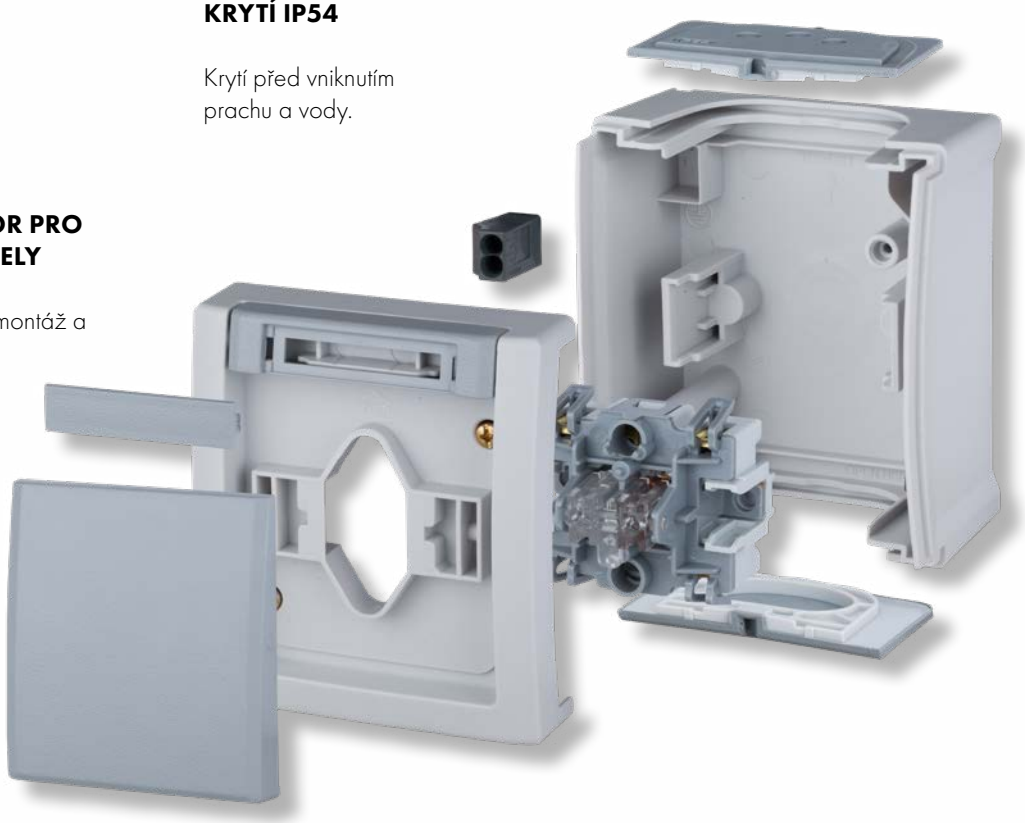

KRYT

Snadná montáž pomocí termoplastických šroubů s dvojitým závitem.

TERMOPLASTICKÉ KRYTY

Termoplastický materiál vyztužený skelnými vlákny s vysokou mechanickou odolností (IK05) a odolností proti povětrnostním vlivům.

KOMPAKTNÍ KOMBINACE

Kompaktní vzhled na každé stěně ve vertikální nebo horizontální kombinaci VISIO IP54.K dispozici jsou 2násobné kombinace.

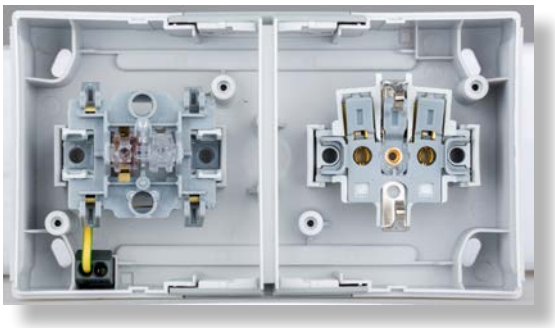

MONTÁŽ TĚSNĚ NA STĚNU

Patentovaný asymetrický těsnicí systém VISIO IP54 nabízí možnost vstupu kabelů velmi blízko stěny. Systém VISIO IP54 je také vybaven speciálním těsněním, které umožňuje vedení tří kabelů.

- Přívod vodiče je možné montovat přímo ke zdi.
- Těsnění je vhodné pro tři různé velikosti kabelů.

BEZPEČNÉ POUŽITÍ

Všechny přístroje VISIO IP54 mají speciální zemnící svorky.

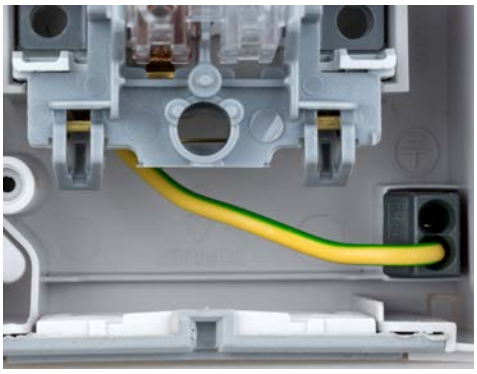

KRYTÍ IP54

- Pro bezpečnou montáž jsou v přístrojích pérové svorky pro pospojení.
- Nové propojení ochranných svoreku zásuvek.

INOVATIVNÍ ŠROUBY S DVOJITÝM ZÁVITEM

Jednoduchá a rychlá montáž krytů díky šroubům s dvojitým závitem.

1

DESIGN VISIO IP54 - PŘEHLED SORTIMENTU

Vypínače

Strana 168

Tlačítka

Strana 169

Uzamykatelné zásuvky SCHUKO

Strana 170

Zásuvky ČSN a SCHUKO

Strana 171

Kombinace zásuvek

Strana 172

Příslušenství

Strana 173

Vypínače

Přepínače střídavé (schodišťové)

EV210011

EV210013

Schrack-Info

- Jmenovitý proud: 10A
- Jmenovité napětí: 250V AC

POPIS	PŘIPOJENÍ	DOSTUPNOST	STORE	OBJ.ČÍSLO
Nástěnný přepínač střídavý č.6, IP54	Bezšroubové svorky			**EV210011**
Nástěnný přepínač střídavý č.6, orientační LED, IP54	Bezšroubové svorky			**EV210013**
Nástěnný přepínač střídavý č.6, signalizační LED, IP54	Bezšroubové svorky			**EV210015**

Spínač sériový (lustrový)

EV210009

Schrack-Info

- Jmenovitý proud: 10A
- Jmenovité napětí: 250V AC

POPIS	PŘIPOJENÍ	DOSTUPNOST	STORE	OBJ.ČÍSLO
Nástěnný spínač č.5, IP54	Bezšroubové svorky			**EV210009**

Strana 168

Přepínač křížový

EV210017

Schrack-Info

- Jmenovitý proud: 10A
- Jmenovité napětí: 250V AC

POPIS	PŘIPOJENÍ	DOSTUPNOST	STORE	OBJ.ČÍSLO
Nástěnný přepínač křížový č.7, IP54	Bezšroubové svorky			**EV210017**

Spínač 1pólový

EV210001

Schrack-Info

- Jmenovitý proud: 16A
- Jmenovité napětí: 250V AC

POPIS	PŘIPOJENÍ	DOSTUPNOST	STORE	OBJ.ČÍSLO
Nástěnný spínač č.1, IP54	Bezšroubové svorky			**EV210001**

Nouzový spínač topení, včetně štítku

EV210008

Schrack-Info

- Jmenovitý proud: 10A
- Jmenovité napětí: 250V AC

POPIS	PŘIPOJENÍ	DOSTUPNOST	STORE	OBJ.ČÍSLO
Nástěnný spínač č.2, IP54	Šroubové svorky			**EV210008**

Spínač a ovladač žaluzií

EV210025

Schrack-Info

- Jmenovitý proud: 10A
- Jmenovité napětí: 250V AC

POPIS	PŘIPOJENÍ	DOSTUPNOST	STORE	OBJ.ČÍSLO
Nástěnný spínač žaluzií, IP54 (s aretací)	Bezšroubové svorky			**EV210025**
Nástěnný ovladač žaluzií, IP54 (tlačítko)	Bezšroubové svorky			**EV210026**

Ovladače

Ovladače 1pólové

EV210019

EV210020

Schrack-Info

- Jmenovitý proud: 10A
- Jmenovité napětí: 250V AC

POPIS	PŘIPOJENÍ	DOSTUPNOST	STORE	OBJ.ČÍSLO
Nástěnný ovladač 0/1, IP54, (tlačítko)	Bezšroubové svorky			**EV210019**
Nástěnný ovladač 0/1, signálka a N svorka, IP54 (tlačítko)	Bezšroubové svorky			**EV210020**
Nástěnný ovladač 0/1, signálka, IP54, (tlačítko)	Bezšroubové svorky			**EV210021**
Nástěnný ovladač 1/1, IP54, (tlačítko)	Bezšroubové svorky			**EV210022**

Ovladač 2pólový

EV210023

Schrack-Info

- Jmenovitý proud: 10A
- Jmenovité napětí: 250V AC

POPIS	PŘIPOJENÍ	DOSTUPNOST	STORE	OBJ.ČÍSLO
Nástěnný ovladač 2x 1/1, IP54, (tlačítko)	Bezšroubové svorky			**EV210023**

Strana 169

Zásuvky SCHUKO

Zásuvky SCHUKO

EV211001

Schrack-Info

- Jmenovitý proud: 16A
- Jmenovité napětí: 250V AC

POPIS	PŘIPOJENÍ	DOSTUPNOST	STORE	OBJ.ČÍSLO
Nástěnná zásuvka SCHUKO, IP54	Bezšroubové svorky			**EV211001**

Zásuvky SCHUKO uzamykatelné

EV211002

EV211002

Schrack-Info

- Jmenovitý proud: 16A
- Jmenovité napětí: 250V AC
- Propojeno

POPIS	PŘIPOJENÍ	DOSTUPNOST	STORE	OBJ.ČÍSLO
Nástěnná zásuvka SCHUKO zamykatelná, IP54	Bezšroubové svorky			**EV211002**
Nástěnná zásuvka SCHUKO zamykatelná, IP54	Bezšroubové svorky			**EV211006**

Strana 170

Zásuvky SCHUKO dvojnásobné

EV211013

EV211014

Schrack-Info

- Jmenovitý proud: 16A
- Jmenovité napětí: 250V AC
- Propojeno

POPIS	PŘIPOJENÍ	DOSTUPNOST	STORE	OBJ.ČÍSLO
Nástěnná zásuvka SCHUKO dvojitá, vertikální, IP54	Bezšroubové svorky			**EV211013**
Nástěnná zásuvka SCHUKO dvojitá, horizontální, IP54	Bezšroubové svorky			**EV211014**

Zásuvky SCHUKO trojnásobné

EV211018

Schrack-Info

- Jmenovitý proud: 16A
- Jmenovité napětí: 250V AC
- Propojeno

POPIS	PŘIPOJENÍ	DOSTUPNOST	STORE	OBJ.ČÍSLO
Nástěnná zásuvka SCHUKO trojitá, horizontální, IP54	Bezšroubové svorky			**EV211018**

Zásuvky ČSN

Zásuvky ČSN

EV211005

Schrack-Info

- Jmenovitý proud: 16A
- Jmenovité napětí: 250V AC

POPIS	PŘIPOJENÍ	DOSTUPNOST	STORE	OBJ.ČÍSLO
Nástěnná zásuvka ČSN, IP54	Bezšroubové svorky			**EV211005**
Nástěnná zásuvka ČSN s dětskou ochranou, IP54	Bezšroubové svorky			**EV211016**

Zásuvky ČSN dvojnásobné

EV211011

EV211012

Schrack-Info

- Jmenovitý proud: 16A
- Jmenovité napětí: 250V AC
- Propojeno

POPIS	PŘIPOJENÍ	DOSTUPNOST	STORE	OBJ.ČÍSLO
Nástěnná zásuvka ČSN dvojitá, vertikální, IP54	Bezšroubové svorky			**EV211011**
Nástěnná zásuvka ČSN dvojitá, horizontální, IP54	Bezšroubové svorky			**EV211012**
Nástěnná zásuvka ČSN dvojitá s dětskou ochranou, vertikální	Bezšroubové svorky			**EV211020**
Nástěnná zásuvka ČSN dvojitá s dětskou ochranou, horizontální	Bezšroubové svorky			**EV211021**

Kombinace vypínače a zásuvky SCHUKO

Přepínač č.6 a zásuvka SCHUKO

EV211015

EV211017

Schrack-Info

- Jmenovitý proud: 16A
- Jmenovité napětí: 250V AC
- Propojeno

POPIS	PŘIPOJENÍ	DOSTUPNOST	STORE	OBJ.ČÍSLO
Kombinace přepínače č.6 a zásuvky SCHUKO, vertikální, IP54	Bezšroubové svorky			**EV211015**
Kombinace přepínače č.6 a zásuvky SCHUKO, horizontální, IP54	Bezšroubové svorky			**EV211017**

Vypínač č.1 1pólový a zásuvka SCHUKO

EV211003

Schrack-Info

- Jmenovitý proud: 16A
- Jmenovité napětí: 250V AC
- Propojeno

POPIS	PŘIPOJENÍ	DOSTUPNOST	STORE	OBJ.ČÍSLO
Kombinace spínače č.1 a zásuvky SCHUKO, vertikální, IP54	Bezšroubové svorky			**EV211003**

Vypínač sériový č.5 a zásuvka SCHUKO

EV211004

Schrack-Info

- Jmenovitý proud: 16A
- Jmenovité napětí: 250V AC
- Propojeno

POPIS	PŘIPOJENÍ	DOSTUPNOST	STORE	OBJ.ČÍSLO
Kombinace spínače č.5 a zásuvky SCHUKO, vertikální, IP54	Bezšroubové svorky			**EV211004**

Příslušenství

Popisný štítek

EV217001

Schrack-Info

- Popisný štítek pro jednoduché a rychlé označení přístrojů a zásuvek.

POPIS	DOSTUPNOST	STORE	OBJ.ČÍSLO
Popisový štítek s transparentní krytkou pro VISIO 54			**EV217001**

Adaptér pro vertikální montáž

EV217002

Schrack-Info

- Adaptér slouží pro možnost vertikální instalace přístrojů a zásuvek IP54. Instaluje se místo těsnění.

POPIS	DOSTUPNOST	STORE	OBJ.ČÍSLO
Adaptér pro vertikální spojení přístrojů VISIO 54			**EV217002**

KNX OVLÁDACÍ JEDNOTKY

KNX je sběrnicový systém pro inteligentní řízení budov a domácností. Jeho komplexní řešení umožňuje nekonečné možnosti v ovládání, regulaci, řízení či dohled nad daným objektem.

Komplexně navržený systém vede k úsporám za instalaci i následný provoz.

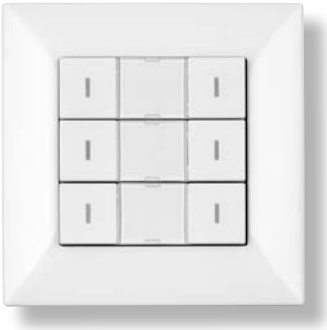

KNX OVLÁDACÍ JEDNOTKY - PŘEHLED SORTIMENTU

Tlačítkové panely
VISIO 50
Strana 178

Tlačítkové panely
i-system
Strana 179

Pokojové termostaty
i-system
Strana 180

Ovládací panel LCD
i-system
Strana 181

Rámečky VISIO 50
(i-system)
Strana 182

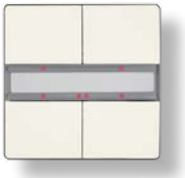

Tlačítkové panely
DELTA style
Strana 184

Rámečky
DELTA style
Strana 185

KNX detektory
přítomnosti
Strana 187

KNX detektory přítomnosti
pro venkovní použití
Strana 191

Měřící a ovládací
tabla QMX
Strana 192

Termostatys LCD

Strana 193

IP Control Center
(Vizualizace)
Strana 195

Ovládací dotykový
panel 5,5"
Strana 197

Ovládací dotykový
panel 5,7"
Strana 198

Tlačítkové ovladače VISIO 50

VISIO 50

KXTS20UW

KXTS20UA

Schrack-Info

- Kolébkové ovladače lze konfigurovat jednotlivě nebo jako dvojici tlačítek
- Možnost volby funkce pro každé tlačítko (spínání, stmívání, žaluzie, scéna)
- LED dioda pro stavové, orientační nebo trvalé osvětlení
- Vyjmutí popisovacího pole značení z přední strany
- Připojení pomocí sběrnicové spojky KXTS00U
- Kompatibilní se standardními rámečky z řady VISIO 50

POPIS	DOSTUPNOST	STORE	OBJ.ČÍSLO
Tlačítkové panely			
KNX Nástěnný tlačítkový panel 1násobný s LED, VISIO 50, bílý			**KXTS10UW**
KNX Nástěnný tlačítkový panel 1násobný s LED, VISIO 50, antracit			**KXTS10UA**
KNX Nástěnný tlačítkový panel 1násobný s LED, VISIO 50, stříbrný			**KXTS10US**
KNX Nástěnný tlačítkový panel 2násobný s LED, VISIO 50, bílý			**KXTS20UW**
KNX Nástěnný tlačítkový panel 2násobný s LED, VISIO 50, antracit			**KXTS20UA**
KNX Nástěnný tlačítkový panel 2násobný s LED, VISIO 50, stříbrný			**KXTS20US**
KNX Nástěnný tlačítkový panel 3násobný s LED, VISIO 50, bílý			**KXTS30UW**
KNX Nástěnný tlačítkový panel 3násobný s LED, VISIO 50, antracit			**KXTS30UA**
KNX Nástěnný tlačítkový panel 3násobný s LED, VISIO 50, stříbrný			**KXTS30US**
Sběrnicová spojka			
KNX Sběrnicová spojka zapuštěná pro panely VISIO 50			**KXTS00U**

Termostaty

Termostaty VISIO 50

KXTT00UW

KXTT00U

Schrack-Info

- Individuální pokojový termostat pro regulaci vytápění a/nebo chladicí a řízení Fun Coils
- Nastavitelné jako dvoubodové řízení a/nebo plynulé řízení
- Provozní režim může být přepnut přes KNX na komfortní režim, před-komfortní režim, úsporný režim, režim ochrany před mrazem nebo vysokou teplotou
- LCD displej pro zobrazení funkcí; nastavení prostřednictvím tlačítek
- Kompatibilní se standardními rámečky z řady VISIO 50

POPIS	DOSTUPNOST	STORE	OBJ.ČÍSLO
Termostaty			
KNX Nástěnný regulátor teploty digitální, VISIO 50, bílý			**KXTT00UW**
KNX Nástěnný regulátor teploty digitální, VISIO 50, antracit			**KXTT00UA**
KNX Nástěnný regulátor teploty digitální, VISIO 50, stříbrný			**KXTT00US**
Sběrnicové spojky			
KNX Sběrnicová spojka zapuštěná pro termostaty VISIO 50			**KXTT00U**

Tlačítkové ovladače

i-system

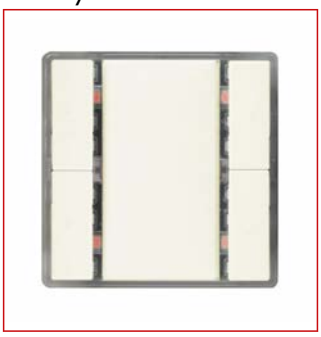

KX2222DB13

KX2232DB33

Schrack-Info

- Tlačítka v párech
- Horizontální pozice tlačítek
- Volitelné funkce tlačítek
- Orientační LED podsvícení
- Popisovací pole
- Připojení pomocí sběrnicové spojky BTM KX1172AB12
- Rozměry (Š x V x H) 55 x 55 x 11 mm

POPIS	DOSTUPNOST	STORE	OBJ.ČÍSLO
Tlačítkové panely			
KNX Nástěnný tlačítkový panel 1násobný I-SYSTEM, bílý			KX2212DB12
KNX Nástěnný tlačítkový panel 1násobný s LED, I-SYSTEM, bílý			**KX2212DB13**
KNX Nástěnný tlačítkový panel 1násobný I-SYSTEM, stříbrný			KX2212DB32
KNX Nástěnný tlačítkový panel 1násobný s LED, I-SYSTEM, stříbrný			KX2212DB33
KNX Nástěnný tlačítkový panel, 2násobný I-SYSTEM, bílý			KX2222DB12
KNX Nástěnný tlačítkový panel s LED, 2násobný I-SYSTEM, bílý			**KX2222DB13**
KNX Nástěnný tlačítkový panel, 2násobný I-SYSTEM, stříbrný			KX2222DB32
KNX Nástěnný tlačítkový panel s LED, 2násobný I-SYSTEM, stříbrný			KX2222DB33
KNX Nástěnný tlačítkový panel, 3násobný I-SYSTEM, bílý			KX2232DB12
KNX Nástěnný tlačítkový panel s LED, 3násobný I-SYSTEM, bílý			**KX2232DB13**
KNX Nástěnný tlačítkový panel, 3násobný I-SYSTEM, stříbrný			KX2232DB32
KNX Nástěnný tlačítkový panel s LED, 3násobný I-SYSTEM, stříbrný			KX2232DB33
Sběrnicová spojka			
KNX Sběrnicová spojka zapuštěná s BTI, šroubové upevnění			**KX1172AB12**

i-system, s teplotním čidlem

KX2232AB14

KX1172AB12

Schrack-Info

- 3 páry tlačítek v horizontální pozici
- Volitelné funkce, ovládání scén
- Orientační LED podsvícení
- Popisovací pole
- Teplotní senzor
- Připojení pomocí sběrnicové spojky BTM KX1172AB12
- Rozměry (Š x V x H) 55 x 55 x 11 mm

POPIS	DOSTUPNOST	STORE	OBJ.ČÍSLO
KNX Nástěnný tlačítkový panel s LED a teplotním čidlem, 3násobný I-SYSTEM, bílý			KX2232AB14
KNX Nástěnný tlačítkový panel s LED a teplotním čidlem, 3násobný I-SYSTEM, stříbrný			KX2232AB34
KNX Sběrnicová spojka zapuštěná s BTI, šroubové upevnění			**KX1172AB12**

Strana 179

Termostat s ovládacím kolečkem i-system

KX2372KB11

Schrack-Info

- Integrovaný senzor teploty
- Nastavitelné jako dvoubodové řízení a/nebo plynulé řízení (P nebo PI algoritmus) pro režim pouze topení, pouze chlazení nebo pro topení a chlazení
- Provozní režim může být přepnut přes KNX na komfortní režim, před-komfortní režim, úsporný režim, režim ochrany před mrazem nebo vysokou teplotou
- Tlačítko pro přepínání mezi provozními režimy
- Tlačítko pro přepínání mezi automatickým nebo manuálním ovládáním
- Požadovaná hodnota pokojové teploty pro komfortní režim lze nastavit pomocí vyměnitelného otočného kolečka (+/-) na ovladači nebo přes KNX
- Požadovanou pokojovou teplotu pro komfortní režim lze nastavit pomocí KNX
- Požadovaná hodnota pokojové teploty pro komfortní režim lze nastavit ve °C pomocí vyměnitelného otočného kolečka
- Nastavitelná "mrtvá zóna" mezi žádanou hodnotou topení a žádanou hodnotou chlazení pro komfortní režim
- Dvoustupňové vytápění nebo chlazení
- Výstup řídicí proměnné buď jako příkaz zapnutí/vypnutí, nebo jako příkaz pro určování polohy v rozsahu 0...100%
- 5 LED diod pro zobrazení ručního režimu a aktuálních provozních režimů
- 4 LED diody pro zobrazení činnosti ventilu topení/chlazení, alarmu rosného bodu a otevřeného okna
- Připojení pomocí sběrnicové spojky BTM KX1172AB12
- Rozměry (Š x V x H) 55 x 55 x 16 mm

POPIS	DOSTUPNOST	STORE	OBJ.ČÍSLO
KNX Nástěnný regulátor teploty, I-SYSTEM, bílá			KX2372KB11
KNX Sběrnicová spojka zapuštěná s BTI, šroubové upevnění			**KX1172AB12**

Pokojová multifunkční ovládací jednotka

KX2272AB11

Schrack-Info

- Multifunkční displej / ovládací jednotka pro KNX s Dot-Matrix LCD displejem 96 x 128 pixelů
- 8 kapacitních dotykových tlačítek pro horizontální ovládání
- Pro zobrazení a ovládání nejméně 10 nastavitelných funkcí ovládání místnosti: Zapnutí / vypnutí, stmívání, funkce zvonění dveří, ovládání žaluzií/rolet; odeslání hodnot 1 bajt / 2 bajty; zobrazení 1 bit / 1 bajt / 2 bajtové hodnoty; Nucená kontrola; zobrazování textové zprávy; výstražné a alarmové zprávy; vyvolání a ukládání scén; upozornění a poplachové zprávy
- Integrovaný senzor teploty
- Regulace pokojové teploty je konfigurovatelná jako dvoustupňové řízení a/nebo nepřetržité řízení, pro provoz vytápění, chlazení nebo vytápění a chlazení
- Výběr provozních režimů: komfortní režim, před-komfortní režim, úsporný režim, režim ochrany před mrazem nebo vysokou teplotou
- Základní požadovaná pokojová teplota pro komfortní režim lze nastavit pomocí KNX
- Nastavitelná "mrtvá zóna" mezi žádanou hodnotou topení a žádanou hodnotou chlazení pro komfortní režim
- Týdenní plánovací program pro provozní režimy, automatický režim a nejméně 8 funkcí pro řízení místnosti
- Minimálně 40 úloh plánování a Zobrazení a nastavení data a času
- Integrovaná sběrnicová spojka
- Zapuštěná montáž do montážní krabice Ø 60 mm společně s montážním rámečkem KX720S161- (není součástí balení)
- Odpovídající rámeček v provedení VISIO 50 se objednává samostatně
- Rozměry (Š x V x H) 55 x 55 x 37,2 mm

POPIS	DOSTUPNOST	STORE	OBJ.ČÍSLO
KNX Nástěnná multifunkční ovládací jednotka s LCD			KX2272AB11
KNX Montážní rámeček pro KX2272AB11			KX720S161

Obj. číslo modré: Skladem – zaslání do 24/48 hodin Dodání obvykle do 1 týdne! Skladem v každém SCHRACK STORE – možnost osobního odběru

Rámečky VISIO 50, 1násobné, 55x55 mm

EV105021

EV125021

EV115021

Schrack-Info

- Pro kompletaci přístrojů
- Pro horizontální a vertikální montáž

POPIS	DOSTUPNOST	STORE	OBJ.ČÍSLO
Krycí rámeček 1násobný, 55x55, bílý			**EV105021**
Krycí rámeček 1násobný, 55x55, stříbrný			**EV125021**
Krycí rámeček 1násobný, 55x55, antracit			**EV115021**

Rámečky VISIO 50, 2násobné, 55x55 mm

EV105022

EV125022

EV115022

Schrack-Info

- Pro kompletaci přístrojů
- Pro horizontální a vertikální montáž

POPIS	DOSTUPNOST	STORE	OBJ.ČÍSLO
Krycí rámeček 2násobný, 55x55, bílý			**EV105022**
Krycí rámeček 2násobný, 55x55, stříbrný			**EV125022**
Krycí rámeček 2násobný, 55x55, antracit			**EV115022**

Rámečky VISIO 50, 3násobné, 55x55 mm

EV105023

EV125023

EV115023

Schrack-Info

- Pro kompletaci přístrojů
- Pro horizontální a vertikální montáž

POPIS	DOSTUPNOST	STORE	OBJ.ČÍSLO
Krycí rámeček 3násobný, 55x55, bílý			**EV105023**
Krycí rámeček 3násobný, 55x55, antracit			**EV115023**
Krycí rámeček 3násobný, 55x55, stříbrný			**EV125023**

Tlačítkové ovladače

DELTA style

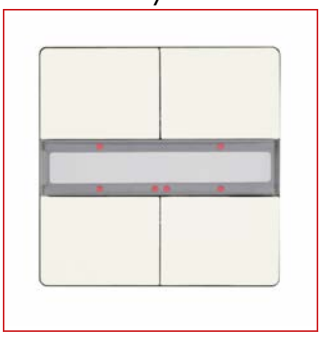

KX2862DB13

KX2872DB43

Schrack-Info

- Tlačítka v párech
- Vertikální pozice tlačítek
- Volitelné funkce tlačítek
- Orientační LED podsvícení
- Popisovací pole
- Připojení pomocí sběrnicové spojky BTM KX1172AB12
- Rozměry (Š x V x H) 68 x 68 x 14 mm

POPIS	DOSTUPNOST	STORE	OBJ.ČÍSLO
Tlačítkové panely			
KNX Nástěnný tlačítkový panel, 1násobný DELTA style, bílý			KX2852DB12
KNX Nástěnný tlačítkový panel s LED, 1násobný DELTA style, bílý			KX2852DB13
KNX Nástěnný tlačítkový panel, 1násobný DELTA style, platinový			KX2852DB42
KNX Nástěnný tlačítkový panel s LED, 1násobný DELTA style, platinový			KX2852DB43
KNX Nástěnný tlačítkový panel, 2násobný DELTA style, bílý			KX2862DB12
KNX Nástěnný tlačítkový panel s LED, 2násobný DELTA style, bílý			KX2862DB13
KNX Nástěnný tlačítkový panel, 2násobný DELTA style, platinový			KX2862DB42
KNX Nástěnný tlačítkový panel s LED, 2násobný DELTA style, platinový			KX2862DB43
KNX Nástěnný tlačítkový panel, 4násobný DELTA style, bílý			KX2872DB12
KNX Nástěnný tlačítkový panel s LED, 4násobný DELTA style, bílý			KX2872DB13
KNX Nástěnný tlačítkový panel, 4násobný DELTA style, platinový			KX2872DB42
KNX Nástěnný tlačítkový panel s LED, 4násobný DELTA style, platinový			KX2872DB43
Sběrnicová spojka			
KNX Sběrnicová spojka zapuštěná s BTI, šroubové upevnění			**KX1172AB12**

DELTA style, s teplotním čidlem

KX2872AB14

KX1172AB12

Schrack-Info

- 4 páry tlačítek
- Vertikální pozice tlačítek
- Volitelné funkce, ovládání scén
- Orientační LED podsvícení
- Popisovací pole
- Teplotní senzor
- Připojení pomocí sběrnicové spojky BTM KX1172AB12
- Rozměry (Š x V x H) 68 x 68 x 14 mm

POPIS	DOSTUPNOST	STORE	OBJ.ČÍSLO
KNX Nástěnný tlačítkový panel s LED a teplotním čidlem, 4násobný DELTA style, bílý			KX2872AB14
KNX Nástěnný tlačítkový panel s LED a teplotním čidlem, 4násobný DELTA style, platinový			KX2872AB44
KNX Sběrnicová spojka zapuštěná s BTI, šroubové upevnění			**KX1172AB12**

Rámečeky DELTA styl, bílé

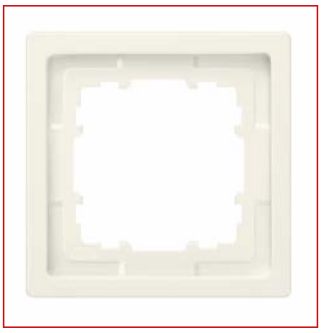

KX1321

Schrack-Info

- Pro kompletaci přístrojů
- Pro horizontální a vertikální montáž

POPIS	DOSTUPNOST	STORE	OBJ.ČÍSLO
Rámeček 1M, DELTA style, 82 x 82, bílý			KX1321
Rámeček 2M, DELTA style, 82 x 153, bílý			KX1322
Rámeček 3M, DELTA style, 82 x 224, bílý			KX1323
Rámeček 4M, DELTA style, 82 x 295, bílý			KX1324
Rámeček 5M, DELTA style, 82 x 366, bílý			KX1325

Rámečeky DELTA styl, platinové

KX13211

Schrack-Info

- Pro kompletaci přístrojů
- Pro horizontální a vertikální montáž
- RAL 9007

POPIS	DOSTUPNOST	STORE	OBJ.ČÍSLO
Rámeček 1M, DELTA style, 82 x 82, platinový			KX13211
Rámeček 2M, DELTA style, 82 x 153, platinový			KX13221
Rámeček 3M, DELTA style, 82 x 224, platinový			KX13231
Rámeček 4M, DELTA style, 82 x 295, platinový			KX13241
Rámeček 5M, DELTA style, 82 x 366, platinový			KX13251

Obj. číslo modré: Skladem – zaslání do 24/48 hodin Dodání obvykle do 1 týdne! Skladem v každém SCHRACK STORE – možnost osobního odběru

IP Control Center (Vizualizace)

KX1521AB01

Schrack-Info

- Vizualizační zařízení pro grafickou vizualizaci ve webových prohlížečích v počítači, tabletu a chytrém telefonu.
- Webový server pro řízení a monitorování až 1 250 vyslaných stavů a hodnot
- Webový editor pro grafickou konfiguraci vizualizačních a aplikačních modulů, jako jsou:
  - Časové rozvrhy s až 300 příkazy za týden
  - Moduly scén s až 5 000 scénami nebo událostmi
  - Plně grafický logický modul s až 1000 logickými funkcemi
  - Funkce alarmu pro až 250 různých alarmů
  - Funkce E-mail s až 20 kontakty
- Inteligentní editor pro vytváření vizualizace s ovládacími prvky a grafika přizpůsobená pro mobilní prohlížeče a chytré telefony, lze konfigurovat v různých stylech a rozvrženích
- Speciální webová stránka pro upgrade firmwaru
- KNXnet / IP rozhraní pro parametrizaci systému KNX
- Ethernet rozhraní 10/100 Mbit/s s konektorem RJ45 pro připojení k síti TCP/IP
- 2 LED diody pro indikaci připojení/komunikace IP a pro chybové zprávy
- Integrovaná sběrnicová spojka pro připojení ke sběrnici KNX
- Zdroj napětí z externího zdroje 24 V DC, 40 mA
- Připojení externího zdroje napětí přes žluto-bílou svorkovnice
- Montáž na DIN lištu TH35 DIN EN 60715
- Rozměr: šířka (1 TE = 18 mm) 4 TE

POPIS	DOSTUPNOST	STORE	OBJ.ČÍSLO
IP Control Center			
KNX IP Control center webový server s grafickým editorem			KX1521AB01
Příslušenství			
Instalační napájecí zdroj spínaný 230 V/24 V DC, 1.5 A			**LP746201-A**

KNX čidla přítomnosti řady BASIC

ESB430442

Schrack-Info

- KNX Stropní čidlo přítomnosti s 360° oblastí detekce
- Dosah až 8 m v průměru při doporučené výšce montáže 3 m
- Lze použít ve sběrnicovém systému KNX (EIB)
- Nastavení parametrů a funkcí prostřednictvím ETS (Engineering-Tool-Software)

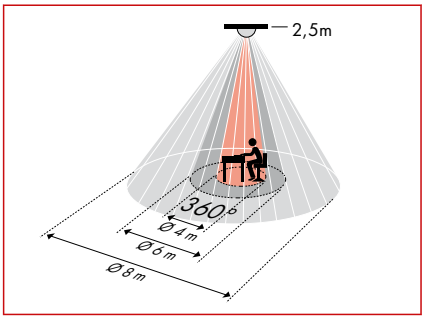

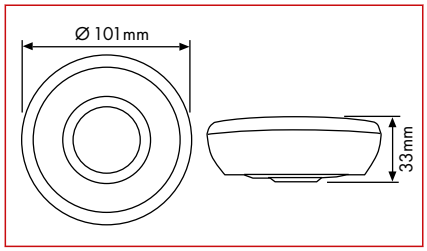

	Při chůzi napříč k čidlu Ø 8m
	Při chůzi čelně k čidlu Ø 6m
	Oblast přítomnostiØ 4m

POPIS	DOSTUPNOST	STORE	OBJ.ČÍSLO
KNX Čidlo přítomnosti BASIC stropní, 360°, Ø8m, IP40			**ESB430442**
Stínící kryt detekčního čidla pro řadu BASIC			ESB423093
Nástavec pro čidla řady BASIC, bílý			ESB423130

KNX čidla přítomnosti řady FLAT Round

ESP451706

Schrack-Info

- KNX Zapuštěné stropní čidlo přítomnosti s 360° oblastí detekce
- Dosah až Ø8 m při doporučené výšce montáže 3 m (max. montážní výška 5 m)
- Ploché provedení s designovými kryty z plastu: kulaté, bílé - variabilně vyměnitelné
- S funkcí Constat Light Control
- Snadná konfigurace pomocí dálkového ovladače ESM425547
- Lze použít ve sběrnicovém systému KNX (EIB)
- Nastavení parametrů a funkcí prostřednictvím ETS (Engineering-Tool-Software)

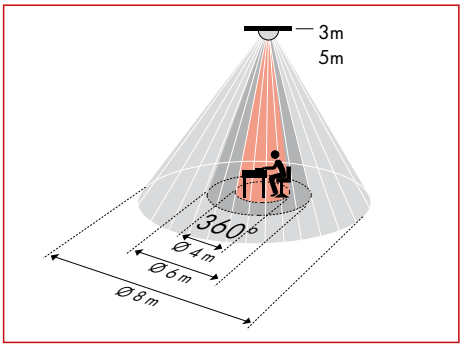

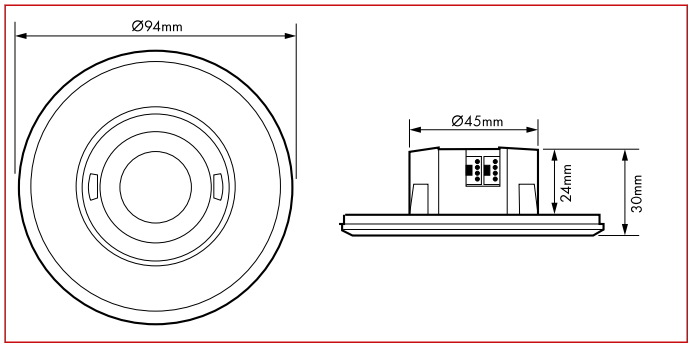

	Při chůzi napříč k čidlu Ø 8m
	Při chůzi čelně k čidlu Ø 6m
	Oblast přítomnosti Ø 4m

POPIS	DOSTUPNOST	STORE	OBJ.ČÍSLO
KNX Čidlo přítomnosti FLAT stropní zapuštěné, 360°, Ø8m, kruhové, IP20, bílé			ESP451706

KNX čidla přítomnosti řady FLAT Square

ESP451713

Schrack-Info

- KNX Zapuštěné stropní čidlo přítomnosti s 360° oblastí detekce
- Dosah až Ø8 m při doporučené výšce montáže 3 m (max. montážní výška 5 m)
- Ploché provedení s designovými kryty z plastu: hranaté, bílé - variabilně vyměnitelné
- S funkcí Constat Light Control
- Snadná konfigurace pomocí dálkového ovladače ESM425547
- Lze použít ve sběrnicovém systému KNX (EIB)
- Nastavení parametrů a funkcí prostřednictvím ETS (Engineering-Tool-Software)

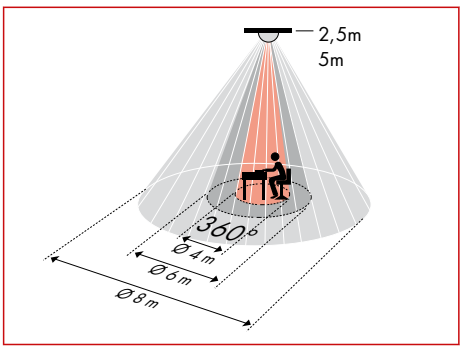

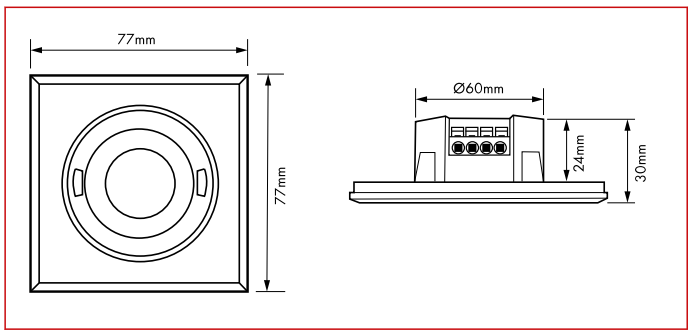

	Při chůzi napříč k čidlu Ø 8m
	Při chůzi čelně k čidlu Ø 6m
	Oblast přítomnostiØ 4m

POPIS	DOSTUPNOST	STORE	OBJ.ČÍSLO
KNX Čidlo přítomnosti FLAT stropní zapuštěné, 360°, Ø8m, čtvercové, IP20, bílé			ESP451713

SCHRACK TECHNIK Obj. číslo modré: Skladem – zaslání do 24/48 hodin Dodání obvykle do 1 týdne! Skladem v každém SCHRACK STORE – možnost osobního odběru

KNX čidla přítomnosti řady COMPACT MINI

ESP426162

Schrack-Info

- KNX Zapuštěné stropní čidlo přítomnosti s 360° oblastí detekce
- Dosah až Ø12 m při doporučené výšce montáže 3 m
- S funkcí Constat Light Control
- Snadná konfigurace pomocí dálkového ovladače ESM425547
- Lze použít ve sběrnicovém systému KNX (EIB)
- Nastavení parametrů a funkcí prostřednictvím ETS (Engineering-Tool-Software)

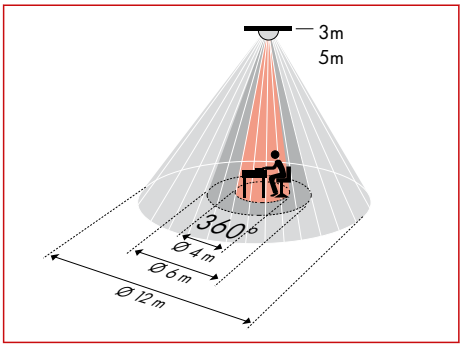

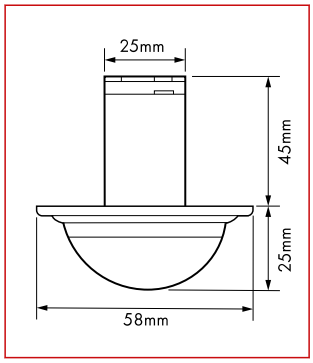

	Při chůzi napříč k čidlu Ø 12m
	Při chůzi čelně k čidlu Ø 6m
	Oblast přítomnostiØ 4m

POPIS	DOSTUPNOST	STORE	OBJ.ČÍSLO
KNX Čidlo přítomnosti COMPACT MINI stropní zapuštěné 360°, Ø12m, IP55			ESP426162

Obj. číslo modré: Skladem – zaslání do 24/48 hodin Dodání obvykle do 1 týdne! Skladem v každém SCHRACK STORE – možnost osobního odběru

KNX čidla přítomnosti řady COMPACT 180°

ESP460104

Schrack-Info

- KNX Nástěnné čidlo přítomnosti s 180° oblastí detekce
- Dosah až 16 m při doporučené výšce montáže 1,1 až 2,2 m
- S funkcí Constat Light Control
- Akustický senzor
- Snadná konfigurace pomocí dálkového ovladače ESM425547
- Lze použít ve sběrnicovém systému KNX (EIB)
- Nastavení parametrů a funkcí prostřednictvím ETS (Engineering-Tool-Software)

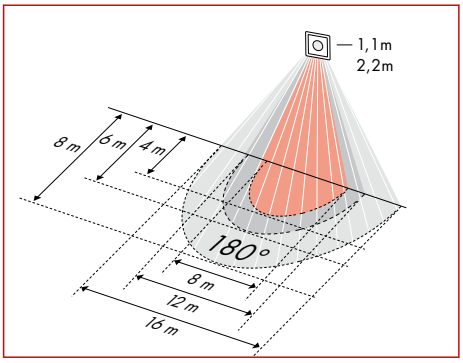

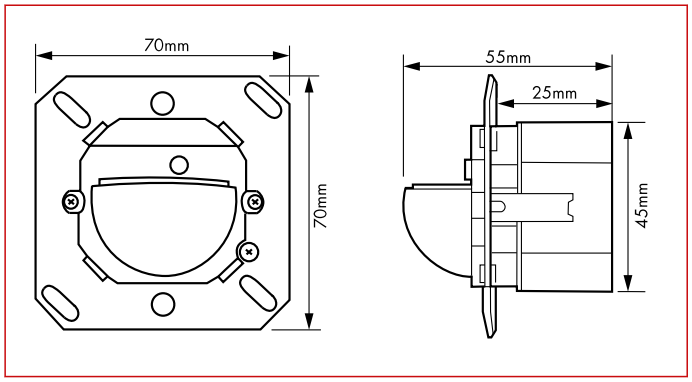

	Při chůzi napříč k čidlu Ø 16m
	Při chůzi čelně k čidlu Ø 6m
	Oblast přítomnostiØ 4m

POPIS	DOSTUPNOST	STORE	OBJ.ČÍSLO
KNX Čidlo přítomnosti COMPACT nástěnná montáž, 180°, Ø16m, IP20			ESP460104

KNX čidla přítomnosti řady COMPACT 360°

ESP427428

Schrack-Info

- KNX Zapuštěné stropní čidlo přítomnosti s 360° oblastí detekce
- Dosah až Ø24 m při doporučené výšce montáže 3 m (max. montážní výška 10 m)
- S funkcí Constat Light Control
- Snadná konfigurace pomocí dálkového ovladače ESM425547
- Spínací funkce je ideální pro použití v prostorách se stropem do 10 m, jako jsou sportovní haly a sklady
- Lze použít ve sběrnicovém systému KNX (EIB)
- Nastavení parametrů a funkcí prostřednictvím ETS (Engineering-Tool-Software)

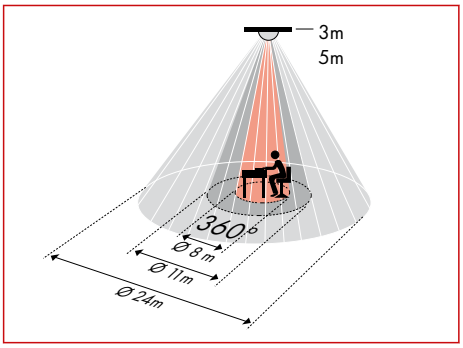

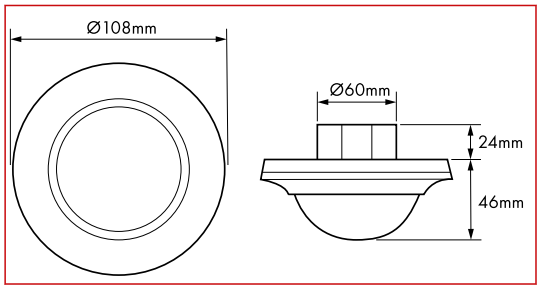

	Při chůzi napříč k čidlu Ø 24m
	Při chůzi čelně k čidlu Ø 11m
	Oblast přítomnostiØ 8m

POPIS	DOSTUPNOST	STORE	OBJ.ČÍSLO
KNX Čidlo přítomnosti COMPACT stropní zapuštěné, 360°, Ø24m, IP20			ESP427428

SCHRACK TECHNIK Obj. číslo modré: Skladem – zaslání do 24/48 hodin Dodání obvykle do 1 týdne! Skladem v každém SCHRACK STORE – možnost osobního odběru

KNX čidla přítomnosti řady RC 230°

ESM015472

Schrack-Info

- KNX Nástěnné čidlo přítomnosti s 230° oblastí detekce
- Dosah až 40 m při doporučené výšce montáže 2,5 m
- S funkcí Constat Light Control
- Ochrana proti plížení - Lze použít ve sběrnicovém systému KNX (EIB)
- Nastavení parametrů a funkcí prostřednictvím ETS (Engineering-Tool-Software)

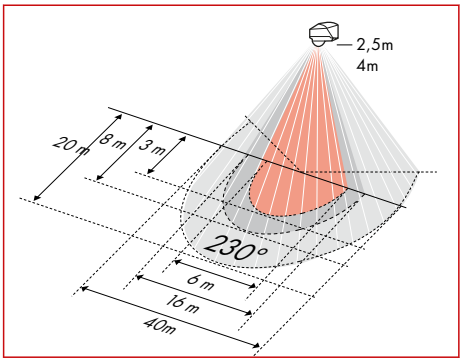

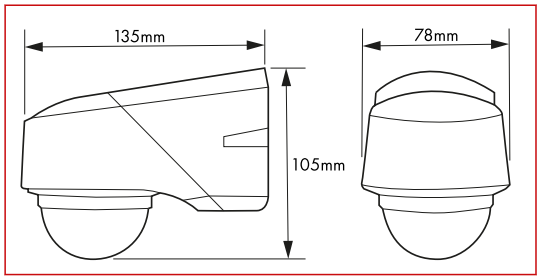

	Při chůzi napříč k čidlu Ø 40m
	Při chůzi čelně k čidlu Ø 8m
	Oblast přítomnostiØ 6m

POPIS	DOSTUPNOST	STORE	OBJ.ČÍSLO
KNX Pohybové čidlo nástěnné/stropní venkovní, 230°, Ø20m, IP54, bílé			ESM015472

Obj. číslo modré: Skladem – zaslání do 24/48 hodin Dodání obvykle do 1 týdne! Skladem v každém SCHRACK STORE – možnost osobního odběru

Multifunkční ovladače QMX

Ovladač QMX s teplotním senzorem a nastavitelnými tlačítky

KX624H107

Schrack-Info

- Teplotní senzor
- Konfigurovatelná dotyková tlačítka s LED
- Spínání a řízení osvětlení, žaluzií a scén
- Okno pro popis funkce
- Regulace teploty, nastavitelná jako řízení PWM (Pulzně šířková modulace) a/nebo plynulé řízení (PID algoritmus) čistě pro režim vytápění, čistě pro režim chlazení, režim vytápění a chlazení
- Integrovaná sběrnicová spojka
- Rozměry (Š x V x H) 88.4 x 133.4 x 18 mm

POPIS	DOSTUPNOST	STORE	OBJ.ČÍSLO
KNX Nástěnný ovladač s teplotním senzorem a nastavitelnými tlačítky s LED			KX624H107
KNX Nástěnný ovladač s teplotním senzorem a nastavitelnými tlačítky s LED, černý			KX624H128
Kovová základna pro KNX Multifunkční ovladače QMX3			KX624H110

Ovladač QMX s displejem a teplotním senzorem

KX624H105

Schrack-Info

- Teplotní senzor
- Segmentový displej s osvětlením pozadí a dotykovými tlačítky
- Regulace teploty, nastavitelná jako řízení PWM (Pulzně šířková modulace) a/nebo plynulé řízení (PID algoritmus) čistě pro režim vytápění, čistě pro režim chlazení, režim vytápění a chlazení
- Integrovaná sběrnicová spojka
- Rozměry (Š x V x H) 88.4 x 133.4 x 18 mm

POPIS	DOSTUPNOST	STORE	OBJ.ČÍSLO
KNX Nástěnný ovladač s displejem a teplotním senzorem			KX624H105
KNX Nástěnný ovladač s displejem a teplotním senzorem, černý			KX624H126
Kovová základna pro KNX Multifunkční ovladače QMX3			KX624H110

Ovladač QMX s displejem, teplotním senzorem a nastavitelnými tlačítky

KX624H108

Schrack-Info

- Teplotní senzor
- Segmentový displej s osvětlením pozadí a dotykovými tlačítky
- Konfigurovatelná dotyková tlačítka s LED
- Spínání a řízení osvětlení, žaluzií a scén
- Okno pro popis funkce
- Regulace teploty, nastavitelná jako řízení PWM (Pulzně šířková modulace) a/nebo plynulé řízení (PID algoritmus) čistě pro režim vytápění, čistě pro režim chlazení, režim vytápění a chlazení
- Integrovaná sběrnicová spojka

POPIS	DOSTUPNOST	STORE	OBJ.ČÍSLO
KNX Nástěnný ovladač s displejem, teplotním senzorem a nastavitelnými tlačítky s LED			KX624H108
KNX Nástěnný ovladač s displejem, teplotním senzorem a nastavitelnými tlačítky s LED, černý			KX624H129
Kovová základna pro KNX Multifunkční ovladače QMX3			KX624H110

SCHRACK TECHNIK Obj. číslo modré: Skladem – zaslání do 24/48 hodin Dodání obvykle do 1 týdne! Skladem v každém SCHRACK STORE – možnost osobního odběru

Ovladač QMX s displejem, senzorem teploty, vlhkosti a CO2

KX624H106

Schrack-Info

- Multifunkční senzor (teplota, relativní vlhkost, CO2)
- Segmentový displej s osvětlením pozadí a dotykovými tlačítky
- Regulace teploty, nastavitelná jako řízení PWM (Pulzně šířková modulace) a/nebo plynulé řízení (PID algoritmus) čistě pro režim vytápění, čistě pro režim chlazení, režim vytápění a chlazení
- Integrovaná sběrnicová spojka
- 3 nezávisle nastavitelné spínací hodnoty koncentrace CO2 a rel. vlhkosti pro řízení kvality vzduchu (větrání):
- Výstup pro 1-, 2- nebo 3stupňový ventilátor (vlhkost a CO2)
- Výstup pro 1-, 2- nebo 3-bodový řídicí signál (vlhkost a CO2)
- Rozměry (Š x V x H) 88.4 x 133.4 x 18 mm

POPIS	DOSTUPNOST	STORE	OBJ.ČÍSLO
KNX Nástěnný ovladač s displejem, senzorem teploty, vlhkosti a CO2			KX624H106
KNX Nástěnný ovladač s displejem, senzorem teploty, vlhkosti a CO2, černý			KX624H127
Kovová základna pro KNX Multifunkční ovladače QMX3			KX624H110

Pokojové termostaty

Pokojový termostat s dotykovou obrazovkou pro 2-/4-trubkové fan-coily a DX jednotky

KX770T350

Schrack-Info

- KNX Komunikace
- Použití pro topení a/nebo chlazení
- 2 nebo 3 polohové řídicí výstupy
- Výstup pro 1- nebo 3- rychlostní ventilátor
- Provozní režimy: Komfort, Útlum (energeticky úsporný) a Ochranný
- Automatické nebo ruční přepínání mezi topením/chlazením
- Minimální a maximální omezení žádané hodnoty
- Podsvícený displej
- Barva krytu: slonová kost
- Provozní napětí 230 V AC
- Rozsah nastavení požadované hodnoty 5...40 ° C
- Montáž pomocí šroubů do krabice min. Ø 60mm
- Rozměry (Š x V x H) 86 x 86 x 47 mm

POPIS	DOSTUPNOST	STORE	OBJ.ČÍSLO
Pokojový termostat s dotykovou obrazovkou pro 2-/4-trubkové fan coily a DX jednotky			KX770T350
Termostat s dotykovou obrazovkou pro 2-/4-trubkové fan coily a DX jednotky, černý			KX770T429

Obj. číslo modré: Skladem – zaslání do 24/48 hodin Dodání obvykle do 1 týdne! Skladem v každém SCHRACK STORE – možnost osobního odběru

Pokojový termostat s LCD pro 2-/4-trubkové fan-coily a DX jednotky

KX770T293

Schrack-Info

- KNX Komunikace
- Použití pro topení a/nebo chlazení
- 2 nebo 3 polohové řídicí výstupy
- Výstup pro 1- nebo 3- rychlostní ventilátor
- Provozní režimy: Komfort, Útlum (energeticky úsporný) a Ochranný
- Automatické nebo ruční přepínání mezi topením/chlazením
- Minimální a maximální omezení žádané hodnoty
- Podsvícený displej
- Barva krytu: bílá (RAL 9003)
- Provozní napětí 230 V AC
- Rozsah nastavení požadované hodnoty 5...40 ° C
- Montáž pomocí šroubů do krabice min. Ø 60mm
- Rozměry (Š x V x H) 86 x 86 x 46 mm

POPIS	DOSTUPNOST	STORE	OBJ.ČÍSLO
Zapuštěná montáž			
Pokojový termostat s LCD, pro 2-/4-trubkové fan coily a DX jednotky, 4 tlačítka			KX770T400
KNX Pokojový termostat s LCD pro 2-/4-trubkové fan coily a DX jednotky			KX770T293
Pokojový termostat s LCD, pro 2-/4-trubkové fan coily a DX jednotky, 4 tlačítka, černý			KX770T430

Regulátor teploty, pro fan-coily, tepelná čerpadla a ventilátory, 24 VAC

KX770T348

Schrack-Info

- KNX Komunikace
- Provozní režimy: Komfort, Útlum (energeticky úsporný) a Ochranný
- Pro aplikace se DC řídícími výstupy a DC nebo 3-stupňovým ventilátorem
- Automatická nebo manuální rychlost pro 1-stupňový, 3-stupňový nebo stejnosměrný ventilátor
- Automatické nebo ruční přepínání vytápění/chlazení
- Omezení maximální nebo minimální nastavitelné žádané teploty
- Podsvětlení displeje
- Napájecí napětí 24 V AC
- Rozsah nastavení požadované hodnoty 5...40 ° C
- Montáž na stěnu pomocí šroubů
- Rozměry (Š x V x H) 93 x 128 x 30.8

POPIS	DOSTUPNOST	STORE	OBJ.ČÍSLO
Regulátor teploty s displejem pro VAV topné a chladící systémy			KX770T348

SCHRACK TECHNIK Obj. číslo modré: Skladem – zaslání do 24/48 hodin Dodání obvykle do 1 týdne! Skladem v každém SCHRACK STORE – možnost osobního odběru

Vizualizace

IP Control Center

Vizualizace na PC

Vizualizace na telefonu

Vizualizace na tabletu

IP Control Center umožňuje vizualizaci systémů KNX v různých webových prohlížečích. Může být použit k individuálnímu návrhu intuitivních operačních a grafických rozhraní pro počítače, notebooky, tablety nebo smartphony. Řízení a monitorování až 1 250 vyslaných stavů a hodnot pro různé funkce. Vysoce výkonný aplikační modul zahrnuje také program časového spínání na základě astronomického kalendáře a řízení scén, které vám umožňuje vyvolat a zaznamenat až 5000 scén a událostí. Vše technicky velmi propracované. Rozsah datových bodů, např. hodnoty spotřeby a meteorologické záznamy mohou být také zobrazeny ve formě křivkových nebo sloupcových grafů, zatímco data mohou být monitorována a uložena pro snadnou diagnostiku poruch.
Prostřednictvím rozhraní mohou být IP zařízení řízena pomocí příkazů TCP / UDP. Logické programování. Standardizované řešení na bázi IP protokolu. Alarmové hlášení je optické i akustické.
Můžete si nadefinovat zobrazený obsah na webové stránce, například zprávy nebo předpovědi počasí, stejně jako rozsah zobrazení obrázků nebo videa z IP kamer. Uvedení do provozu se provádí pomocí systému ETS, zatímco grafický editor a Smart editor jsou trvale instalovány v zařízení, což pomáhá při vytváření projektů, když už není zapotřebí další software.

Webový editor umožňuje uspořádání zobrazovacích a ovládacích prvků pomocí metody drag-and-drop (přetažením) a uživatelské rozhraní lze individuálně konfigurovat s osobními nebo již existujícími prvky z rozsáhlé knihovny. Rozsah se také rozšiřuje na šest různých volitelných stylů a pohledy na stavbu a půdorysy mohou být zobrazeny jako obrázky na pozadí. Smart editor vám umožňuje rychle a intuitivně vytvářet vizualizace speciálně přizpůsobené pro mobilní prohlížeče smartphonů nebo tabletů.

Návod pro IP Control Center na použití aplikačního programu je ke stažení na webu.

Diagram IP/WEB a KNX aplikace

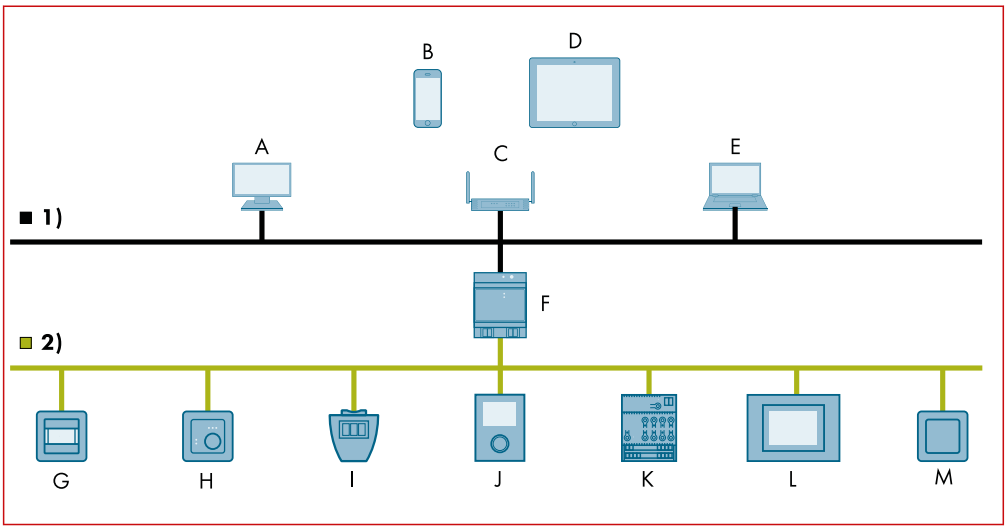

1)	IP/WEB
A	Web Client
B	Web Client Smartphone
C	WLAN-Router
D	Web Client Tablet PC
E	ETS
F	Web Server + KNXnet / IP rozhraní
2)	KNX
G	Detekce pohybu
H	Řízení pokojové teploty
I	Meteorologická stanice
J	Centrální ovládání
K	Ovládání žaluzií
L	Dotykový panel
M	Ovladače

IP Control Center (Vizualizace)

KX1521AB01

Schrack-Info

- Vizualizační zařízení pro grafickou vizualizaci ve webových prohlížečích v počítači, tabletu a chytrém telefonu.
- Webový server pro řízení a monitorování až 1 250 vyslaných stavů a hodnot
- Webový editor pro grafickou konfiguraci vizualizačních a aplikačních modulů, jako jsou:
  - Časové rozvrhy s až 300 příkazy za týden
  - Moduly scén s až 5 000 scénami nebo událostmi
  - Plně grafický logický modul s až 1000 logickými funkcemi
  - Funkce alarmu pro až 250 různých alarmů
  - Funkce E-mail s až 20 kontakty
- Inteligentní editor pro vytváření vizualizace s ovládacími prvky a grafika přizpůsobená pro mobilní prohlížeče a chytré telefony, lze konfigurovat v různých stylech a rozvrženích
- Speciální webová stránka pro upgrade firmwaru
- KNXnet / IP rozhraní pro parametrizaci systému KNX
- Ethernet rozhraní 10/100 Mbit/s s konektorem RJ45 pro připojení k síti TCP/IP
- 2 LED diody pro indikaci připojení/komunikace IP a pro chybové zprávy
- Integrovaná sběrnicová spojka pro připojení ke sběrnici KNX
- Zdroj napětí z externího zdroje 24 V DC, 40 mA
- Připojení externího zdroje napětí přes žluto-bílou svorkovnice
- Montáž na DIN lištu TH35 DIN EN 60715
- Rozměr: šířka (1 TE = 18 mm) 4 TE

POPIS	DOSTUPNOST	STORE	OBJ.ČÍSLO
IP Control Center			
KNX IP Control center webový server s grafickým editorem			KX1521AB01
Příslušenství			
Instalační napájecí zdroj spínaný 230 V/24 V DC, 1.5 A			**LP746201-A**

Ovládací dotykové panely

Dotykový panel 5"

KX2052AB21

Schrack-Info

- Multifunkční dotykový panel pro ovládání, zobrazení a ovládání funkcí místnosti
- Ovládání pomocí 5palcového barevného dotykového displeje
- Ovládání osvětlení, zastínění a scén
- Regulace teploty v místnosti a/nebo větrání pomocí PI regulátoru
- Zobrazení teploty, vlhkosti a kvality vzduchu, atd.
- Správa událostí a základní logické funkce
- Konfigurovatelná navigace až pro 15 funkčních stránek
- Administrátorská správa pomocí pod heslem
- Snímač přiblížení, nastavení jasu obrazovky, vibrační odezva stisku
- Možnost přizpůsobení obrázku na pozadí, spořiče obrazovky a konfigurovatelné symboly
- Rozměry (š x v x h) 86 x 148,8 x 32,5 mm

Pokojová řídicí jednotka Touch Control TC5 s vysoce kvalitním skleněným povrchem je stylovou ozdobou a umožňuje inteligentní ovládání místnosti snadněji než kdykoli předtím. Díky 5palcovému barevnému displeji založenému na intuitivním ovládání poklepáním a přejetím prstem lze snadno přizpůsobit potřebám na místě. TC5 podporuje ovládání všech funkcí KNX v místnosti: od osvětlení přes stínění až po aplikace HVAC. Díky přizpůsobitelnému ovládání scén a časovým programům je zařízení ideální pro funkční budovy, jako jsou kanceláře a hotely.

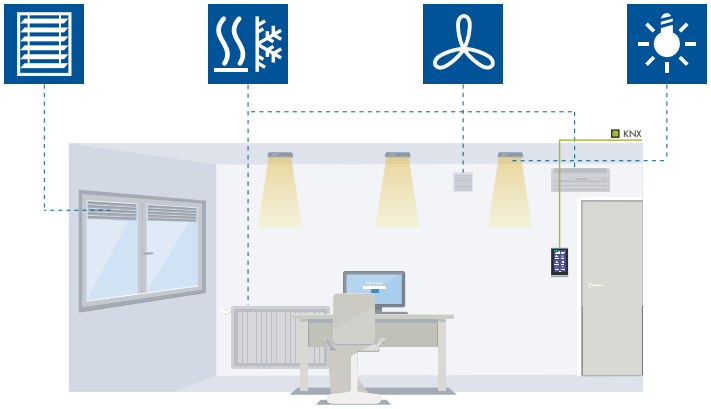

Snadno použitelné rozhraní pro příjemný pobyt v pokojích a domech.

Osvětlení i LED diody RGB a RGBW lze přepínat a stmívat a lze pohodlně nastavit jas a teplotu barev.

Zdravého vnitřního klimatu lze dosáhnout nastavením fan-coilů, chladicích stropů, VRF aplikací a podlahového vytápění, stejně jako automatickým řízením větrání na základě hodnot PM2,5 nebo CO2.

POPIS	DOSTUPNOST	STORE	OBJ.ČÍSLO
Touch-control TC5			
KNX Ovládací dotykový panel 5,5", 230 V AC, černý			KX2052AB21

Obj. číslo modré: Skladem – zaslání do 24/48 hodin Dodání obvykle do 1 týdne! Skladem v každém SCHRACK STORE – možnost osobního odběru

Dotykové panely

Dotykový panel 5,7", 230V/24V

KX5888AB13

KX5888AB12

KX5888AB14

KX5888AB15

Schrack-Info

- Multifunkční displej/řídicí jednotka pro KNX, s rozlišením 320 x 240 pixelů, barevný displej TFT 5,7 "a dotyková obrazovka
- Stmívání LED podsvícení přes uživatelské rozhraní
- Pro zobrazení a řízení až 210 komunikačních objektů na 20 stránkách zobrazení
- Dodatečná stránka pro zobrazení a potvrzení nejméně 16 alarmů
- Časový týdenní program pro nejméně 110 komunikačních objektů a nejméně 10 spínacích úloh na každý den v týdnu
- Simulace přítomnosti pro nejméně 50 komunikačních objektů
- Modul pro grafické zobrazení a ukládání stavových hodnot
- 1-bitové nebo 8-bitové ovládání scény pro nejméně 64 scén
- Nejméně 32 funkcí AND/OR, z nichž každý obsahuje až 4 komunikační objekty
- Nejméně 16 referenčních podmínek pro vybavení jedné spínací úlohy
- Individuální ochrana heslem pro každou stránku zobrazení
- Zobrazení času a data
- Výběr až 4 různých šablon pro rozhraní displeje
- Zobrazení obrázku na úvodní obrazovce nebo zobrazení prezentace obsahující nejméně 100 obrázků, které lze načíst namísto úvodní obrazovky
- USB rozhraní pro načítání obrázků a symbolů
- USB kabel, délka 1 m a přenosová rychlost 480 MBit/s.
- Tlačítko pro resetování zařízení
- Integrovaná sběrnicová spojka pro připojení ke sběrnici KNX
- Zapuštěná montáž do podomítkové krabice
- Spotřeba u KX5882AB23 cca 40 mA
- Rámeček a podomítková krabice se objednávají samostatně
- Rozměry (Š x V x H) 161,5 x 135 x 64 mm

POPIS	DOSTUPNOST	STORE	OBJ.ČÍSLO
KNX Ovládací dotykový panel 5,7" TFT, 230 V AC			KX5882AB13
KNX Ovládací dotykový panel 5,7" TFT, 224 V AC/DC			KX5882AB23
Instalační napájecí zdroj spínaný 230 V/24 V DC, 1.5 A			**LP746201-A**

Rámečky pro dotykový panel 5,7"

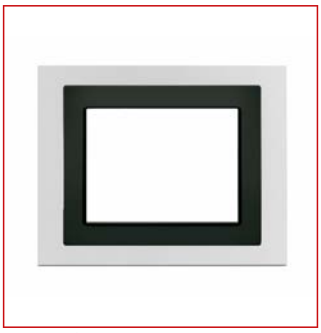
KX5888AB12

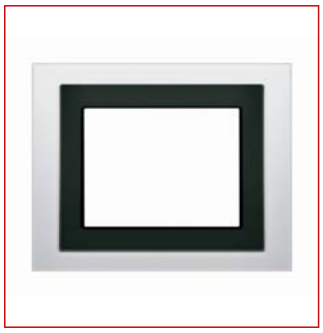
KX5888AB15

KX5888AB14

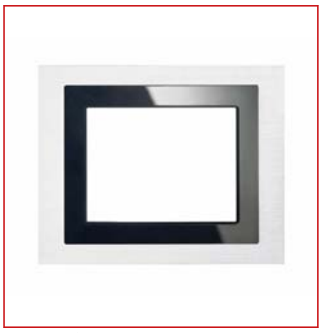
KX5888AB13

Schrack-Info

- Rozměry (Š x V x H) 194 x 156 x 5 mm

POPIS	DOSTUPNOST	STORE	OBJ.ČÍSLO
KNX Rámeček pro dotykový panel, hliník			KX5888AB12
KNX Rámeček pro dotykový panel, nerezová ocel			KX5888AB13
KNX Rámeček pro dotykový panel, černé sklo			KX5888AB14
KNX Rámeček pro dotykový panel, bílé sklo			KX5888AB15

Podomítková krabice pro dotykový panel 5,7"

KX5888EB01

Schrack-Info

- Rozměry (Š x V x H) 194 x 156 x 5 mm

POPIS	DOSTUPNOST	STORE	OBJ.ČÍSLO
KNX Pod omítková krabice pro ovládací dotykový panel			KX5888EB01

Obj. číslo modré: Skladem – zaslání do 24/48 hodin Dodání obvykle do 1 týdne! Skladem v každém SCHRACK STORE – možnost osobního odběru

KNX AKČNÍ ČLENY

Mezi spotřebičem a napájecím napětí je instalována řídicí jednotka (KNX akční člen).
Akční člen je připojen na komunikační sběrnici KNX.

Přes sběrnici je akční člen řízen pomocí nástěnných panelů, softwarových aplikací nebo automaticky (např. termostaty, regulátory jasu, pohybovými čidly, čidly CO2,...)

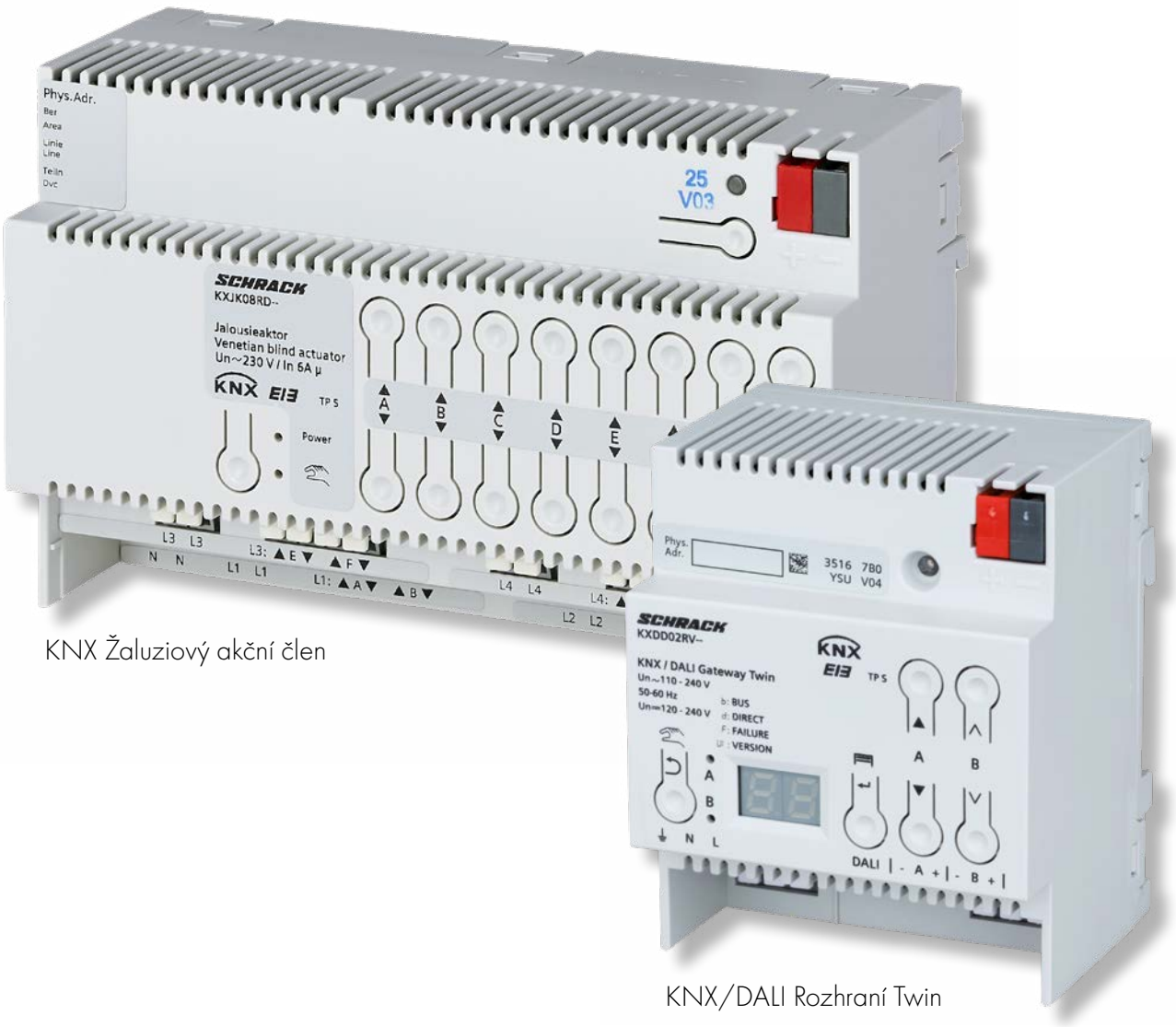

KNX Žaluziový akční člen

KNX/DALI Rozhraní Twin

KNX AKČNÍ ČLENY - PŘEHLED SORTIMENTU

Spínací akční členy
Strana 205

Modulové spínací akční členy
Strana 208

Kombinované akční členy
Strana 209

Binární vstupy do krabice
Strana 209

Binární vstupy

Strana 211

Tlačítková rozhraní
Strana 211

Univerzální stmívače
Strana 213

Univerzální stmívače do krabice
Strana 213

DALI Brány

Strana 216

Žaluziové a roletové akční členy
Strana 219

Žaluziové a roletové akční členy do krabice
Strana 219

Meteostanice

Strana 221

Akční členy řízení pohonu ventilů
Strana 222

Elektromotorické ovládací hlavice
Strana 222

Prostorové regulátory teploty pro fan-coily
Strana 223

Digitální časové hodiny
Strana 224

Napájecí zdroje

Strana 228

Rozhraní, spojky, brány
Strana 229

Příslušenství

Strana 231

Modulární instalační systém
Strana 233

KNX akční členy

Přehledy a pomůcky pro výběr – Binární výstupní zařízení

Spínací akční členy Schrack Technik lze používat v mnoha aplikacích. Rozsáhlý sortiment výrobků pro všechny běžné zátěže (AC1, AC3, AX, C) zahrnuje modulárně rozšiřitelné spínací akční členy s integrovanou detekcí protékajícího proudu a spínací akční členy kombinované a pro spínání velkých zátěží.

V sektoru průmyslu a technického vybavení budov došlo k ustálení následujících spínacích výkonů a výkonových specifikací: zátěže AC1, AC3, AX a C. Tyto zátěže jsou formulovány v odpovídajících národních a mezinárodních normách. Zkoušky jsou definované tak, aby zahrnovaly typické aplikace, jako je například spínání motorů (průmysl) nebo zářivek (budovy).

AC1 a AC3 jsou spínací schopnosti, které se staly zavedenými v oblasti průmyslu:

- AC1: se týká převážně ohmických zátěží (cos φ = 0,8)
- AC3: se týká převážně induktivních (motorových) zátěží (cos φ = 0,45)

Tyto spínací schopnosti jsou definovány normou ČSN EN 60947-4-1 „Stykače a spouštěče motorů - Elektromechanické stykače a spouštěče motorů". Norma popisuje spouštěče a/nebo stykače, které se původně používaly pro průmyslové aplikace.

Označení AX se zavedlo u technického vybavení budov:

- AX: se týká (kapacitní) zátěže zářivek Spínací kapacitní zátěže (200 µF, 140 µF, 70 µF nebo 35 µF) jsou zmiňovány v souvislosti se zářivkovými svítidly.

Tento spínací výkon odkazuje na normu ČSN EN 60669 „Spínače pro domovní a podobné pevné elektrické instalace – Všeobecné požadavky", které jsou využívány pro technické vybavení budov. Pro 6 A přístroje je požadována zkouška 70 µF, pro více jak 6 A přístroje pak 140 µF. Údaje o spínacích výkonech AC a AX nejsou vzájemně přímo srovnatelné.

Spínací akční členy

Spínací akční členy, bezšroubové svorky

KX5301DB31

KX5301DB51

Schrack-Info

- Spínání kapacitní, induktivní a odporové zátěže.
- Bezšroubové svorky pro připojení a smyčkování jednožilových, slaněných a vícežilových vodičů 0,5 až 2,5 mm²
- Indikátor sepnutí pro každý kontakt s možností manuální změny stavu
- Funkce nastavitelné pomocí ETS
  - Pokročilé řídící funkce (časový spínací mód, logické operace AND/OR/NAND/XOR/NOR/FILTER/ TRIGGER)
  - Centrální funkce, 8bitové scény, denní/noční režim, ON/OFF zpoždění, časově omezená doba sepnutí)
  - Pokročilé blokovací funkce (až 6 úrovní priority)
  - Pokročilé diagnostické funkce (zasílání/vyžádání aktuálního stavu výstupů, čítač provozních hodin a spínacích cyklů)

	KX5301DB31 KX5301DB51 KX5301DB61			**KX5321DB31 KX5321DB51 KX5321DB61**			**KXSK04RC KXSK08RC KXSK0CRC**		
Počet reléových kontaktů	4	8	12	4	8	12	4	8	12
Jmenovitý proud, AC [A]	6			10			16		
Jmenovité napětí, AC [V]	230			230			230		
Spínací schopnosti/druhy zátěží									
Ohmická zátěž [W]	1380			2300			3680		
DC spínací schopnost [VA]	24/6			24/10			24/10		
Maximální kapacitní zátěž [µF]	70			140			200		
Žárovky									
Žárovka [W]	1380			2300			3680		
Halogenová žárovka 230 V [W]	1380			2300			3680		
NN halogenové svítidlo s běžným transformátorem (induktivní) [VA]	500			500			2000		

POPIS	DOSTUPNOST	STORE	OBJ.ČÍSLO
KNX Spínací akční člen 4 x 230 V AC, 6 AX, C zátěž			KX5301DB31
KNX Spínací akční člen 8 x 230 V AC, 6 AX, C zátěž			KX5301DB51
KNX Spínací akční člen 12 x 230 V AC, 6 AX, C zátěž			KX5301DB61
KNX Spínací akční člen 4 x 230 V AC, 10 AX, C zátěž			KX5321DB31
KNX Spínací akční člen 8 x 230 V AC, 10 AX, C zátěž			KX5321DB51
KNX Spínací akční člen 12 x 230 V AC, 10 AX, C zátěž			KX5321DB61
KNX Spínací akční člen 4 x 230 V AC, 16/20 AX, C zátěž			**KXSK04RC**
KNX Spínací akční člen 8 x 230 V AC, 16/20 AX, C zátěž			**KXSK08RC**
KNX Spínací akční člen 12 x 230 V AC, 16/20 AX, C zátěž			**KXSK0CRC**

Spínací akční členy s měřením odebíraného proudu

KX5351DB31

KX5351DB61

Schrack-Info

- Měření zátěžového proudu na každém výstupu
- Spínání kapacitní, induktivní a odporové zátěže.
- Bezšroubové svorky pro připojení a smyčkování jednožilových, slaněných a vícežilových vodičů 0,5 až 2,5 mm²
- Indikátor sepnutí pro každý kontakt s možností manuální změny stavu
- Funkce nastavitelné pomocí ETS
  - Pokročilé řídící funkce (časový spínací mód, logické operace AND/OR/NAND/XOR/NOR/FILTER/ TRIGGER)
  - Centrální funkce, 8bitové scény, denní/noční režim, ON/OFF zpoždění, časově omezená doba sepnutí)
  - Pokročilé blokovací funkce (až 6 úrovní priority)
  - Pokročilé diagnostické funkce (zasílání/vyžádání aktuálního stavu výstupů, čítač provozních hodin a spínacích cyklů)

	KX5351DB31 KX5351DB51 KX5351DB61		
Počet reléových kontaktů	4	8	12
Jmenovitý proud, AC [A]	16		
Jmenovité napětí, AC [V]	230		
Spínací schopnosti/druhy zátěží			
Ohmická zátěž [W]	3680		
DC spínací schopnost [VA]	24/10		
Maximální kapacitní zátěž [µF]	200		
Žárovky			
Žárovka [W]	3680		
Halogenová žárovka 230 V [W]	3680		
NN halogenové svítidlo s běžným transformátorem (induktivní) [VA]	2000		

POPIS	DOSTUPNOST	STORE	OBJ.ČÍSLO
KNX Spínací akční člen s měřením odebíraného proudu 4 x 230 V AC, 16/20 AX, C zátěž			KX5351DB31
KNX Spínací akční člen s měřením odebíraného proudu 8 x 230 V AC, 16/20 AX, C zátěž			KX5351DB51
KNX Spínací akční člen s měřením odebíraného proudu 12 x 230 V AC, 16/20 AX, C zátěž			KX5351DB61

SCHRACK TECHNIK Obj. číslo modré: Skladem – zaslání do 24/48 hodin Dodání obvykle do 1 týdne! Skladem v každém SCHRACK STORE – možnost osobního odběru

Modulové spínací akční členy

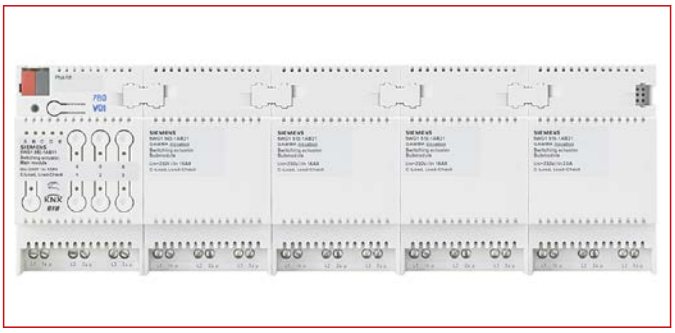

KX5xxxxxxx + KXSxxxxxxx

Schrack-Info

Modulární struktura spínacích aktorů zaručuje flexibilní design pro každou aplikaci. K 6pólovému rozhraní hlavního modulu lze pomocí propojky připojit až čtyři rozšíření spínacích členů. Tímto způsobem lze v případě potřeby rozšířit 3-cestný spínací aktor na 6-/9-/12- nebo 15-cestný spínací aktor a flexibilně přizpůsobit počtu a velikosti spínaných zátěží. Funkčnost aplikačního softwaru pokrývá široké spektrum: Sahá od vícestupňového řízení ventilátoru, provozních hodin a čítačů spínacích cyklů přes řízení scény a řízení tepelného pohonu až po detekci zátěže a monitorování zátěžového proudu na kanál.

Rozsáhlá aplikační program ovládá jak výstupy hlavního modulu, tak i výstupy všech připojených rozšíření. To zahrnuje:

- Záznam a monitorování zátěžového proudu na výstup pro případ selhání a přetížení zátěže
- Současné spínání všech tří výstupů
- Konverze a rychlost zadaná v procentech v 1- až 3-stupňových spínacích povelech (regulace rychlosti ventilátoru)
- Převod polohy ventilu zadané v procentech na spínací povel s modulovanou šířkou impulzu (regulace tepelného pohonu)
- Počítání spínacích cyklů a provozních hodin se sledováním limitních hodnot na výstup
- Integrované 8bitové řízení scény, kde každý výstup může být zahrnut až do osmi scén

Aplikace

Spínací akční členy pro montáž na DIN lištu jsou KNX přístroje použitelné pro průmyslové i domovní aplikace:

- Spínání zátěží až do 20 AX na kanál
- 3fázové spínání pohonů/zátěží
- 1 až 3stupňové ovládání zařízení pro vzduchotechniku
- Detekce protékajícího proudu
- Detekce poruchy zařízení
- Preventivní detekce poruch, prostřednictvím nepřetržitého sledování protékajícího proudu
- Záznam provozních hodin a spínacích cyklů
- Hlášení servisních a údržbových prací
- Detekce přerušení obvodu

Příklad: Blokové schéma 15násobného spínacího akčního členu

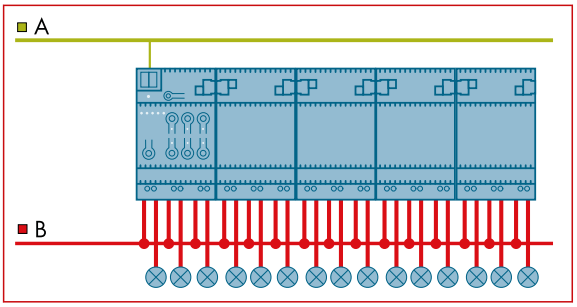

A	KNX
B	230 V AC

Zobrazené blokové schéma je příkladem schematického propojení a zapojení jednotlivých modulů spínacích akčních členů.
Všechny moduly s potiskem 10AX a 20AX jsou vzájemně kompatibilní, a proto je lze používat společně.

Modulové spínací akční členy, hlavní a rozšiřující moduly

KX5621AB11

KX5131AB11

Schrack-Info

- Jmenovité spínané napětí 230 V AC
- Rozhraní pro připojení a spínání rozšiřujícího akční členu a software k ovládání až 4 rozšiřujících spínacích akčních členů v libovolné kombinaci
- Volitelné 3-fázové spínací funkce (spínání třech výstupů současně)
- Přímé ovládání (manuální obsluha na přístroji)
- 1...3 stupňová regulace otáček ventilátoru
- Řízení termoelektrických pohonů ventilů
- Integrované 8-bitové ovládání scén
- Na kanál: Vyslání stavu, měření provozních hodin s kontrolou mezních hodnot, měření spínacích cyklů s kontrolou mezních hodnot, záznam zatěžovacího proudu, kontrola zatěžovacího proudu
- Napájení pro hlavní modul a pro všechny připojené rozšiřující moduly je zajištěno přes sběrnici
- Připojení na sběrnici pomocí svorkovnice
- Rozměr: šířka (1 TE = 18 mm) 3 TE"

	KX5621AB11 KX5621AB21	**KXSH03RC-- KXSE03RC--**
Počet reléových kontaktů	3	3
Jmenovitý proud, AC [A]	10AX	16AX
Jmenovité napětí, AC [V]	230	230
Spínací schopnosti/druhy zátěží		
Ohmická zátěž [W]	3680	3680
DC spínací schopnost [VA]	24/10	30/16
Maximální kapacitní zátěž [µF]	200	200
Žárovky		
Žárovka [W]	2300	3680
Halogenová žárovka 230 V [W]	2300	3680
NN halogenové svítidlo s běžným transformátorem (induktivní) [VA]	1200	2000
Zářivky T5/T8		
Bez kompenzace [VA]	2300	3680
S paralelní kompenzací (při max. možném C) [W]	1500	2500
DUO zapojení [VA]	1500	3680
Kompaktní zářivka		
Bez kompenzace [VA]	1600	3680
S paralelní kompenzací (při max. možném C) [W]	1100	2500

POPIS	DOSTUPNOST	STORE	OBJ.ČÍSLO
Hlavní moduly			
KNX Spínací akční člen hlavní modul, 3 x 230/400 V AC, 10 AX, C zátěž			KX5621AB11
KNX Spínací akční člen hlavní modul, 3 x 230/400 V AC, 20 AX, C zátěž			KX5131AB11
Rozšiřující moduly			
KNX Spínací akční člen rozšiřující modul, 3 x 230/400 V AC, 10 AX, C zátěž			KX5621AB21
KNX Spínací akční člen rozšiřující modul, 3 x 230/400 V AC, 20 AX, C zátěž			KX5131AB21

SCHRACK TECHNIK Obj. číslo modré: Skladem – zaslání do 24/48 hodin Dodání obvykle do 1 týdne! Skladem v každém SCHRACK STORE – možnost osobního odběru

Kombinované akční členy spínací/žaluziové

KXKK04RA

KXKK08RA

Schrack-Info

- Volně konfigurovatelná reléová jednotka
- K zapínání a vypínání osvětlení a k ovládání žaluzií a roletových mechanismů (markýzy, rolety, žaluzie a různá zařízení na ochranu proti slunci a soukromí)
- V závislosti na požadavcích může být jednotka nakonfigurovaná pro každý kanál individuálně
- Akční člen má spínací schopnost max. 16 A a pro vysoké zapínací proudy až 165 A.

	KXKK04RA	KXKK08RA	KXKK0CRA
Počet reléových kontaktů (spínací/žaluzie)	4/2	8/2	12/6
Jmenovitý proud, AC	16A, 250VAC	16A, 250VAC	16A, 250VAC
Ohmická zátěž	4000W	4000W	4000W
Maximální zatížení jednoho výstupu	4000VA	4000VA	4000VA
Druhy zátěží			
Ohmická zátěž	16A, 250VAC	16A, 250VAC	16A, 250VAC
Žárovky	1200W, 12VAC/ 277VAC 60Hz, 50°C	1200W, 12VAC/ 277VAC 60Hz, 50°C	1200W, 12VAC/ 277VAC 60Hz, 50°C
Konvenční předřadník	5A, 347VAC	5A, 347VAC	5A, 347VAC
Elektronický předřadník	5A, 277VAC	5A, 277VAC	5A, 277VAC
Minimální jmenovitá hodnota kontaktů [V]	100mA, 12VDC	100mA, 12VDC	100mA, 12VDC
Omezení rozběhového proudu	max. 20ms (vč. svítidel) 165A	max. 20ms (vč. svítidel) 165A	max. 20ms (vč. svítidel) 165A
Zapínací proud	max. 200µs 800A	max. 200µs 800A	max. 200µs 800A
Materiál kontaktů	W (předbíhající) +AgSnO2	W předbíhající) +AgSnO2	W předbíhající) +AgSnO2

POPIS	DOSTUPNOST	STORE	OBJ.ČÍSLO
KNX Kombinovaný spínací a žaluziový akční člen, 4/2 x 230 V AC, 16 A			**KXKK04RA**
KNX Kombinovaný spínací a žaluziový akční člen, 8/4 x 230 V AC, 16 A			**KXKK08RA**
KNX Kombinovaný spínací a žaluziový akční člen, 12/6 x 230 V AC, 16 A			**KXKK0CRA**

Spínací akční členy do krabice

KX5102AB13

KX5102AB03

Schrack-Info

- Jmenovité spínané napětí 230 V AC, 2 x 10 A
- 2 bezpotenciálové reléové kontakty
- Jmenovitý proud kontaktu 10 A
- Bezšroubové svorky pro připojení a smyčkování neupravených jednožilových vodičů a slaněných s dutinkou, 0,5...2,5 mm2
- Napájení přes sběrnici
- Připojení na sběrnici pomocí svorkovnice
- Montáž do podomítkové krabice o průměru 60 mm a hloubce 60 mm
- Časové funkce: zpoždění vypnutí, zpoždění zapnutí, režim časovače

POPIS	DOSTUPNOST	STORE	OBJ.ČÍSLO
KNX Binární výstup zapuštěný, 2 x 230 V AC, 10 A, bez rámečku			KX5102AB13
KNX Binární výstup zapuštěný, 2 x 230 V AC, 10 A, BTI			KX5102AB03

Spínací akční členy do krabice s vodiči

KX5112SB32

Schrack-Info

- Jmenovité spínané napětí 230 V AC
- 2 binární vstupy pro bezpotenciálové kontakty, určení stavu sepnutí pomocí napětí generovaného v zařízení
- Přibližně 20 cm dlouhé propojovací kabely pro výstup, vstupy a sběrnici
- Nastavitelný výstup (NO kontakt/NC kontakt)
- Napájení přes sběrnici
- Připojení na sběrnici pomocí svorkovnice
- Může být instalován do podomítkových nebo stropních krabic o průměru 60 mm
- Rozměry (Ø x V) 50 x 48 mm

POPIS	DOSTUPNOST	STORE	OBJ.ČÍSLO
KNX Spínací akční člen zapuštěný, 1 x 230 V AC, 16 A, 2 x bin. vstup			KX5112SB32

Kombinovaný akční člen spínací/žaluziový, do krabice

KX5622SB32

Schrack-Info

- 2 spínací vstupy, nebo 1 žaluziový
- 230 V AC, 6 A
- 3 x binární vstupy
- 2kanálový provoz - K ovládání žaluzií, rolet, slunečních clon, markýz, větracích klapek nebo podobných závěsů, které jsou vhodné pro síťové napětí, nebo k ovládání elektrických spotřebičů, jako jsou osvětlovací systémy nebo otvírače dveří.
- Reléové kontakty s bezpečnostními funkcemi
- Celková délka prodlužovacího kabelu s kroucenou dvojlinkou max. 10 m.
- Určení spínacího stavu při připojení běžných tlačítek, spínačů, okenních/dveřních kontaktů nebo příslušných senzorů.
- Se šifrovaným přenosem dat prostřednictvím KNX Data Secure
- 5 různých bezpečnostních funkcí (3 větrné alarmy, 1 dešťový alarm, 1 mrazový alarm), volitelně s cyklickým monitorováním
- Napájení přes sběrnici
- Připojení na sběrnici pomocí svorkovnice
- Může být instalován do podomítkových nebo stropních krabic o průměru 60 mm
- Rozměry (Ø x V) 50 x 48 mm

POPIS	DOSTUPNOST	STORE	OBJ.ČÍSLO
KNX Kombinovaný spínací a žaluziový AČ zapuštěný, 2/1, 16A, 3x bin.			KX5622SB32

SCHRACK TECHNIK Obj. číslo modré: Skladem – zaslání do 24/48 hodin Dodání obvykle do 1 týdne! Skladem v každém SCHRACK STORE – možnost osobního odběru

Binární vstupy

Binární vstupy na DIN lištu

KXEKF0RP

Schrack-Info

- Max. délka připojovacího kabelu 100 m, nestíněný, kroucený
- LED pro zobrazení stavu pro každý binární vstup
- Vstupní funkce: omezení telegramů, nastavitelná doba zákmitu kontaktu, uzamčení vstupů pomocí blokovacích objektů, nastavitelná doba trvání dlouhého stisknutí tlačítka, nastavitelný typ kontaktu (zapínací nebo vypínací kontakt)
- Vyhodnocení krátkého/dlouhého stisku tlačítka
- Počítání impulzů s/bez kontroly mezních hodnot (8 bitů, 16 bitů, 32 bitů)
- Napájení přes integrovaný zdroj napětí na 230 V AC
- Integrovaná sběrnicová svorka, připojení na sběrnici pomocí kontaktní datové lišty nebo přes svorkovnici
- Rozměr: šířka (1 TE = 18 mm) 6 TE

POPIS	DOSTUPNOST	STORE	OBJ.ČÍSLO
KNX Binární vstup, 8 x bezpotenciálový kontakt			KX2621EB01
KNX Binární vstup, 16 x bezpotenciálový kontakt			KX2621EB11
KNX Binární vstup, 8 x 12-230 V AC/DC			**KXEK08RM**

Tlačítková rozhraní

KXEK44UP

Schrack-Info

- Max. délka připojovacího kabelu 100 m, nestíněný, kroucený
- LED pro zobrazení stavu pro každý binární vstup
- Vstupní funkce: omezení telegramů, nastavitelná doba zákmitu kontaktu, uzamčení vstupů pomocí blokovacích objektů, nastavitelná doba trvání dlouhého stisknutí tlačítka, nastavitelný typ kontaktu (zapínací nebo vypínací kontakt)
- Vyhodnocení krátkého/dlouhého stisku tlačítka
- Počítání impulzů s/bez kontroly mezních hodnot (8 bitů, 16 bitů, 32 bitů)
- Napájení přes integrovaný zdroj napětí na 230 V AC
- Integrovaná sběrnicová svorka, připojení na sběrnici pomocí kontaktní datové lišty nebo přes svorkovnici
- Rozměr: šířka (1 TE = 18 mm) 6 TE

POPIS	DOSTUPNOST	STORE	OBJ.ČÍSLO
KNX Tlačítkové rozhraní zapuštěné, 2násobné, bez rámečku			**KX2202AB21**
KNX Tlačítkové rozhraní zapuštěné, 4násobné, bez rámečku			**KXEK44UP**

Stmívací akční členy

Popis

Spojení až čtyř kanálů pro vysový výstupní výkon
Vysoká zatížitelnost je možná díky spojení kanálů, čímž je možné ovládat zátěž až do 1000 VA. Při spojení dvou kanálů se výkon zvýší z 300 VA na 500 VA. U tří kanálů se výkon zvyšuje na 750 VA a u čtyř kanálů až na 1000VA.Sousední kanály lze vzájemně propojit, např.: A+B|C|D, A|B+C|D, A|B|C+D, A +B|C+D, A+B+C|D, A|B+C+D und A+B+C+D

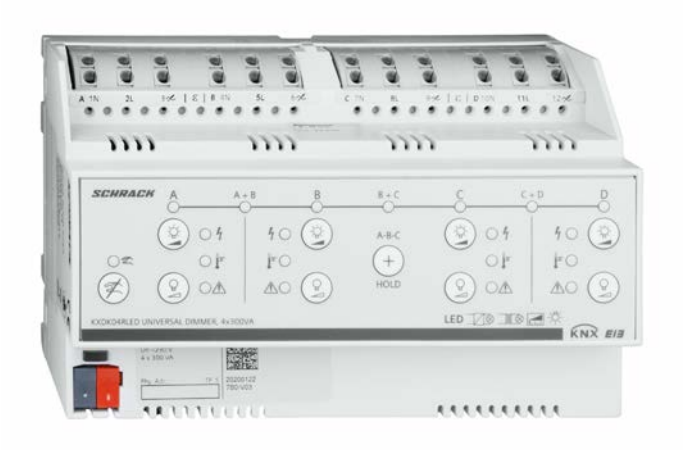

Univerzální stmívač pro LED a běžné světelné přístroje
Nový univerzální stmívač KXDK04RLED v novém designu modulárních přístrojů rozšiřuje možnosti ovládání osvětlení. Tento nový produkt stmívá stmívatelné LED žárovky a všechny ostatní stmívatelné zátěže čtyřmi nezávislými kanály bez minimálního zatížení.

Intuitivní ovládání
Přímé ovládání na předním ovládacím panelu umožňuje kontrolu instalace pomocí stavových LED a tlačítek. Zátěže lze spínat a stmívat, lze nastavit svazování kanálů a stisknutím tlačítka lze zjistit spínací stavy a chyby.

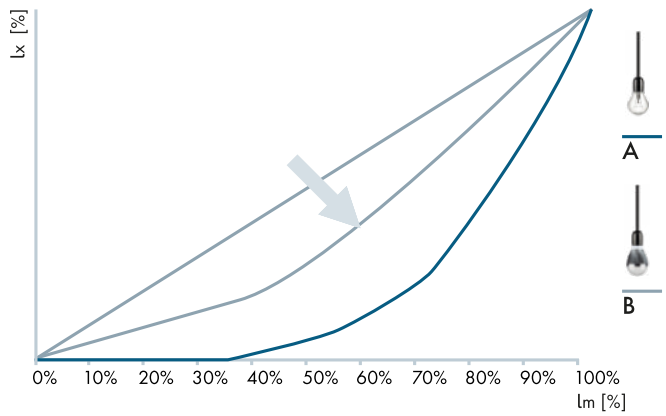

A	Žárovka
B	LED

Nastavitelné křivky stmívání
Pro větší pohodlí a flexibilitu nabízí univerzální stmívač možnost přizpůsobit stmívání LED diod. Obrázek ukazuje typickou stmívací křivku žárovky a LED, tj. poměr mezi osvětleností a nastaveným jasem v %. V programu ETS lze parametrizovat nastavení stmívací křivky, tj. řízení jasu v závislosti na hodnotě stmívání. Svítidla tak lze ve středním rozsahu stmívání stmívat jasněji nebo tmavěji.

Univerzální stmívací akční členy

KXDK02RLED

KXDK04RLED

Schrack-Info

- Stmívání LED 2x100 VA repektive 4x60 VA (200 VA náběžná hrana)
- Zatížení lze navýšit spojením výstupů
- Není požadováno žádné minimální zatížení
- Provozní režim náběžná nebo sestupná hrana
- Automatická detekce zátěže
- Ochrana proti zkratu, přetížení, ochrana proti přehřátí s LED indikací stavu
- Počítání provozních hodin s varování před překročením
- Spínací počítadlo s výstrahou překročení
- Integrované 8-bitové řízení scén, ke každému kanálu je možné přiřadit až 8 scén
- Rozměr: šířka (1TE = 18 mm) 4 TE

POPIS	DOSTUPNOST	STORE	OBJ.ČÍSLO
KNX Univerzální stmívací akční člen, 2x300 VA (pro LED 2x100 VA)			**KXDK02RLED**
KNX Univerzální stmívací akční člen, 4x300 VA (pro LED 2x100 VA)			**KXDK04RLED**

Univerzální stmívač zapuštěný

KX5252AB13

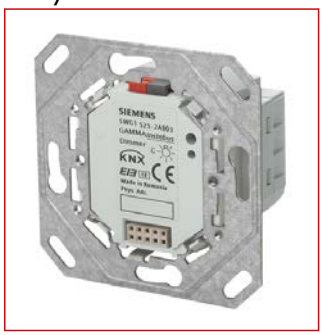
KX5252AB03

Schrack-Info

- Jeden výstup ke spínání a stmívání ohmických (R), induktivních (L) a kapacitních zátěží (C)
- Automatické přizpůsobení ovládání v závislosti na typu zátěže
- Provozní napětí 230 V AC
- Jmenovitý kmitočet: 50...60 Hz
- Zatížení výstupu 10...250 VA při teplotě okolí +35°C
- Elektronická ochrana výstupů proti přetížení, zkratu a přehřátí
- Bezšroubové svorky pro připojení a smyčkování neupravených jednožilových vodičů a slaněných s dutinkou, 0,5...2,5 mm^2
- Napájení přes sběrnici
- Připojení na sběrnici pomocí svorkovnice
- Montáž do podomítkové krabice o průměru 60 mm a hloubce 60 mm

POPIS	DOSTUPNOST	STORE	OBJ.ČÍSLO
KNX Univerzální stmívač zapuštěný, 250 VA			KX5252AB03
KNX Univerzální stmívač zapuštěný, 250 VA, bez rámečku			KX5252AB13

KNX / DALI ovládání

KNX a DALI řešení

Schrack-Info

Digital Addressable Lighting Interface (DALI) neboli adresovatelné osvětlovací rozhraní bylo na trh uvedeno v roce 2004 jako náhrada za klasické analogové rozhraní 1...10 V. Rozhraní je schopno ovládat až 64 DALI přístrojů a sběrnici KNX propojuje s elektronickými předřadníky (EP). DALI komunikace umožňuje souběžnou kontrolu všech zařízení DALI pomocí stejného příkazu (broadcast). V případě ovládání přes broadcast se všechna zařízení DALI chovají, jako by byly vzájemně ovládány přes 1...10 V rozhraní.

Druhou možností ovládání DALI je skupinové adresování, které podporuje přiřazení od 1 až do 16 skupin, nebo ovládání každého zařízení jednotlivě (individuální adresování). DALI přitom neumožňuje pouze příjem spínacích a stmívačích příkazů, přes DALI lze získávat informace o aktuálním stavu osvětlení nebo evidenci chyb, jako např. výpadek některého osvětlení nebo EP. DALI podporuje přiřazení DALI zařízení do maximálně 16 scén.

Konkrétní nastavení pro každou scénu se ukládají v jednotlivých DALI zařízení a lze je vyvolat jediným příkazem. To umožňuje používat složité scény, nebo zadávání příkazů rychle za sebou. Přitom výdaje na stmívaní pomocí KNX a DALI nejsou vyšší než za 1...10 V rozhraní. Pokud srovnáme výdaje na kabeláž a náklady na materiál a práci pro systém DALI a pro 1...10 V, lze projekt s použitím DALI realizovat za třetinu ceny než 1...10 V.

Schrack KNX/DALI rozhraní podporuje předřadníky podle mezinárodní normy IEC 62386 DALI edice 1 i edice 2 (DALI-2), protože jsou zpětně kompatibilní.

Další informace o DALI naleznete v technické příručce DALI na adrese: www.dali-ag.org.

Srovnání řízení 1-10 V vs. DALI / KNX

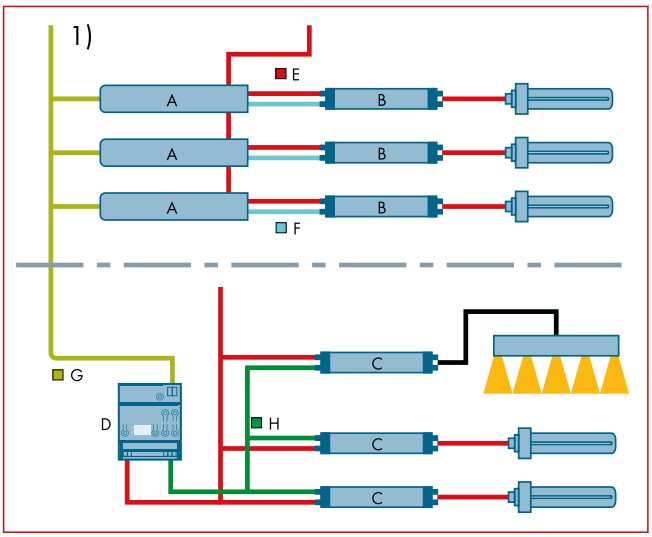

A	Spínač/Stmívač EVG 1-10V
B	EVG
C	DALI EVG
D	KNX/DALI Brána
E	230 V AC
F	1-10 V
G	KNX
H	DALI

KNX a DALI řešení

Řízení osvětlení

Rozhraní Schrack KNX/DALI podporuje plynule nastavitelnou bílou barvu tzv. Tunable White Dynamické teploty barev podporují nejen dobrou atmosféru v místnosti, ale také přispívají k lidské pohodě. To navazuje na koncept osvětlení zaměřeného na zdraví člověka - Human Centric Lighting.

Human Centric Lighting

Jedná se o design osvětlení, který reaguje na potřeby lidí. Zatímco studené bílé světlo podporuje koncentraci, teplé bílé světlo má uklidňující účinek. Díky přizpůsobené teplotě barev lze zajistit dokonalé vizuální a pracovní podmínky, které jsou nepostradatelné zejména ve vzdělávacích zařízeních a kancelářích.

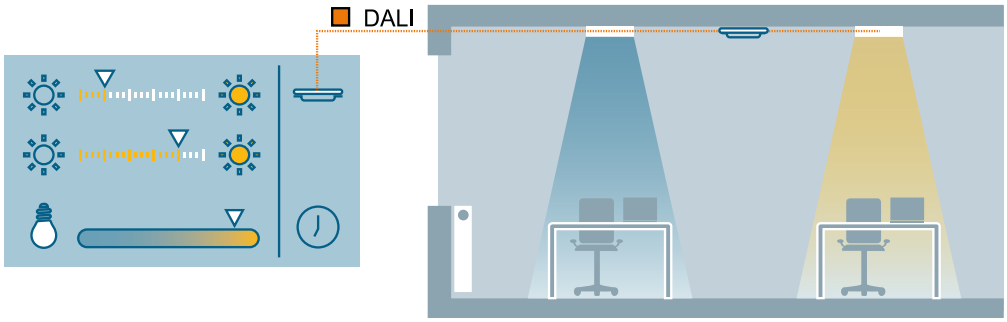

KNX/DALI Gateway KXDD02RV

KNX/DALI Brána KXDD02RV tuto možnost podporuje bez nutnosti použití externích zařízení.
Brána KNX/DALI plus obsahuje navíc vestavěný systém řízení stálého osvětlení, pomocí kterého lze ovládat hlavní skupinu svítidel a až čtyři vedlejší skupiny svítidel pro energeticky úsporné osvětlení místností podle potřeby.

Spínač/Stmívač KX5251EB01, 2x DALI Broadcast

Díky funkci Tunable White a až sedmi nastavitelným křivkám stmívání lze svítidla přizpůsobit každé situaci. Kromě toho zařízení nabízejí možnost ukládání světelných scén, odesílání stavových a chybových hlášení a mají počítadlo spínacích cyklů a provozních hodin.Zejména v kombinaci s detektory přítomnosti, jejichž prostřednictvím je regulace jasu plně automatická, nabízejí nové spínací/stmívací akční členy nejlepší předpoklady pro optimální světelné podmínky v místnosti.

KNX/DALI rozhraní TWIN

KXDD02RV

Schrack-Info

- Komunikace přes KNX s elektronickými předřadníky (EP) pomocí DALI rozhraní
- Dva DALI výstupy dle IEC 60929, každý na komunikaci s až 64 DALI předřadníky a nejméně 10 senzory
- Integrovaný zdroj napětí na 110...240 V AC, 50/60 Hz nebo 120...240 V DC pro napájení rozhraní a výstupů DALI
- Display pro zobrazení provozního režimu a chybových zpráv
- Tlačítko pro přepínání mezi přímým ovládáním nebo ovládáním přes sběrnici
- Nastavitelné přiřazení max. 128 DALI EP do max. 32 DALI skupin, skupinové řízení (spínání, stmívání, nastavená hodnota stmívání) a zpětná vazba pro stav skupiny a selhání svítidla
- Hlášení selhání osvětlení nebo EP v každé skupině nebo v každém zařízení DALI
- Vadné EP mohou být nahrazeny bez software (ETS)
- Integrované ovládání scén, až pro 32 scén
- 16 integrovaných 2úrovňových regulátorů pro ovládání intenzity osvětlení
- Rozměr: šířka (1 TE = 18 mm) 4 TE

POPIS	DOSTUPNOST	STORE	OBJ.ČÍSLO
KNX/DALI rozhraní TWIN, 2x64 EVG			**KXDD02RV**

KNX/DALI rozhraní TWIN PLUS

KX1411AB03

Schrack-Info

- Komunikace přes KNX s elektronickými předřadníky (EP) pomocí DALI rozhraní
- DALI výstupy dle IEC 62386, každý na komunikaci s až 64 DALI předřadníky a nejméně 10 senzory
- Integrovaný zdroj napětí na 110...240 V AC, 50/60 Hz nebo 120...240 V DC pro napájení rozhraní a výstupů DALI
- Display pro zobrazení provozního režimu a chybových zpráv
- Tlačítko pro přepínání mezi přímým ovládáním nebo ovládáním přes sběrnici
- Nastavitelné přiřazení max. 64 DALI EP do max. 16 DALI skupin, skupinové řízení (spínání, stmívání, nastavená hodnota stmívání) a zpětná vazba pro stav skupiny a selhání svítidla
- Hlášení selhání osvětlení nebo EP v každé skupině nebo v každém zařízení DALI
- Integrované ovládání scén, až pro 16 scén na jeden kanál
- 16 integrovaných 2úrovňových regulátorů pro ovládání intenzity osvětlení
- 16 integrovaný regulátor konstantní úrovně světla pro hlavní skupinu svítidel a až pro čtyři další skupiny svítidel
- Vadné EP mohou být nahrazeny bez software (ETS)
- Přiřazení DALI EP do skupin a při uvedení do provozu možnost testování EP, skupin a scén prostřednictvím ETS
- Rozměr: šířka (1 TE = 18 mm) 4 TE

POPIS	DOSTUPNOST	STORE	OBJ.ČÍSLO
KNX/DALI rozhraní PLUS			**KX1411AB03**
KNX/DALI rozhraní TWIN PLUS			KX1411AB21

KNX/DALI akční člen spínací/stmívací, 8násobný

KX5251DB11

Schrack-Info

- 8 DALI výstupů
- Možnost připojit až 8 DALI EP na jeden výstup
- Integrovaný zdroj napětí na 230 V AC pro napájení rozhraní a výstupů DALI
- Tlačítko pro výběr a spínání 4 výstupů DALI v režimu přímého ovládání
- Žlutá LED dioda signalizuje, která skupina 4 DALI výstupů je aktivní pro ovládání v přímém režimu
- Čtyři páry tlačítek pro spínání a stmívání v režimu přímého ovládání jsou funkční, když je připojené napětí 230 V AC (také když není připojeno sběrnicové napětí a také když komunikace po sběrnici ještě nebyla nastavena nebo je přerušena)
- Každý DALI výstup s komunikačním objektem pro spínání ON/OFF, stmívání a nastavení hodnoty setmění
- Každý DALI výstup má doplňkový objekt a integrovanou 8bit scénu pro uložení a obnovení až 16 scén
- Integrovaná sběrnicová svorka, připojení na sběrnici pomocí kontaktní datové lišty nebo přes svorkovnici
- Modulární přístroj pro montáž na lištu DIN dle ČSN EN 60715 (35 mm)
- Rozměr: šířka (1 TE = 18 mm) 4 TE

POPIS	DOSTUPNOST	STORE	OBJ.ČÍSLO
KNX/DALI Akční člen spínací/stmívací, 2xDALI2 Broadcast			KX5251DB11

DALI tlačítkové rozhraní zapuštěné, 4násobné

KX1412AB71

Schrack-Info

- Binární vstupní zařízení
- 4 vstupy pro připojení instalačních tlačítek
- Podporované vlastnosti na vstupu:
  - krátký stisk
  - dlouhý stisk
- Integrovaná DALI sběrnicová spojka pro komunikaci s centrálním DALI ovladačem/bránou
- Napájení přes sběrnici DALI s proudovou zátěží 6 mA
- Montáž do podomítkové nebo stropní instalační krabice o průměru 60 mm a hloubce 60 mm
- Svorky pro připojení DALI
- Kabelový set pro připojení instalačních tlačítek
- Rozměry (Š x V x H) 43 x 43 x 11 mm

POPIS	DOSTUPNOST	STORE	OBJ.ČÍSLO
DALI Tlačítkové rozhraní zapuštěné, 4násobné, bez rámečku			KX1412AB71

Obj. číslo modré: Skladem – zaslání do 24/48 hodin Dodání obvykle do 1 týdne! Skladem v každém SCHRACK STORE – možnost osobního odběru

Žaluziové akční členy

Ovládání sledování pohybu slunce

Při ovládání sledování pohybu slunce se lamely neuzavírají zcela, ale sledují pohyb slunce a automaticky zaujímají takovou polohu, aby slunce do místnosti nesvítilo přímo.Přes meziprostory lamel do místnosti dopadá rozptýlené denní světlo a v maximální možné míře zajišťuje osvětlení s minimálním oslněním, přičemž současně snižuje náklady na energie. V průběhu sledování pohybu slunce se lamely přizpůsobují tak, aby byly neustále situovány kolmo vůči slunci. To vede k optimálnímu využití světla v prostoru.

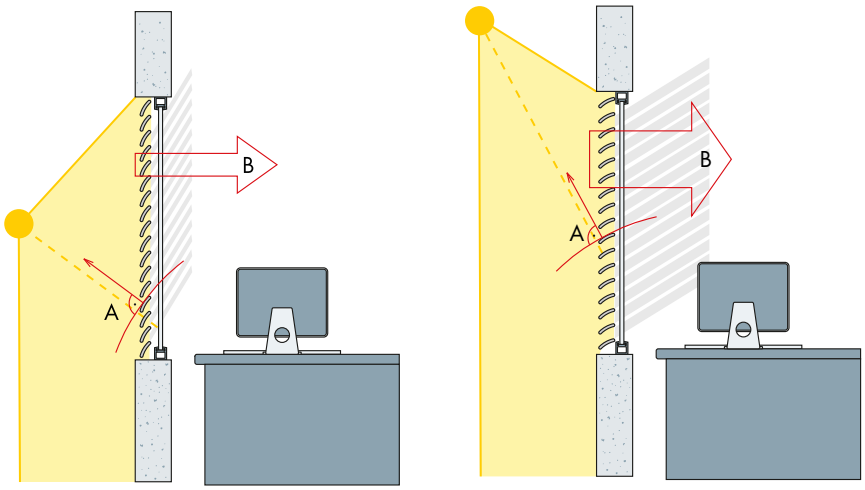

Sledování stínu

Při sledování stínu není ochrana před sluncem úplná, a do místnosti propouští slunce do nastavené míry (např. 50 cm). Tohle umožňuje ve spodní části okna pohled z místnosti ven a rostliny postavené na parapetu jsou osvěcovány sluncem, avšak uživatelé prostoru jsou před sluncem chráněni.

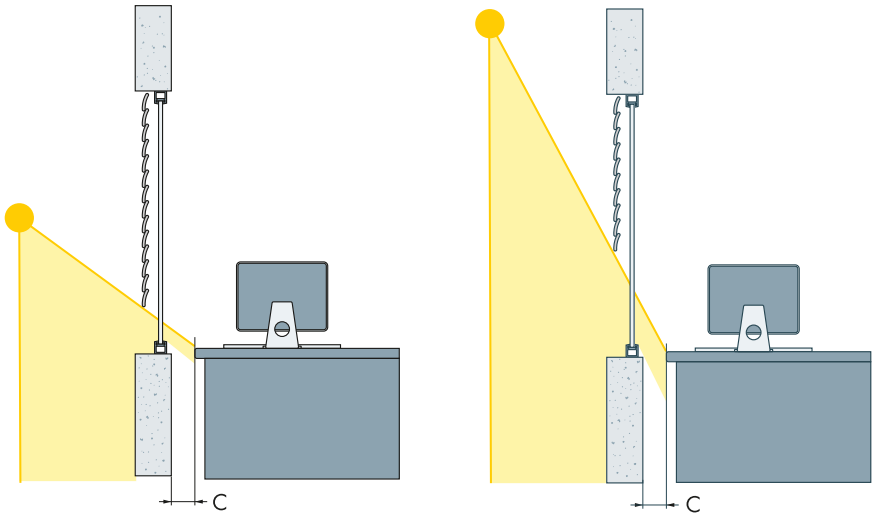

Ovládání sledování pohybu slunce a sledování stínu

Samozřejmě je možné oba principy kombinovat, aby byla zajištěna optimální ochrana před sluncem.

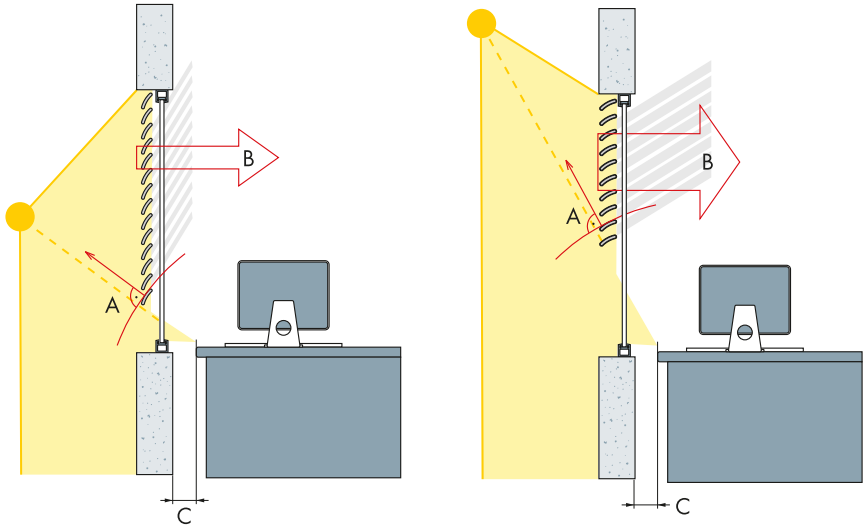

A	Úplný odraz přímého slunečního svitu
B	Podíl rozptýleného denního světla
C	Max. hloubka průniku slunečního světla

Žaluziový akční člen se sledováním pohybu slunce

KXJK04RE

KXJK08RE

Schrack-Info

- Oddělené kanály pro řízení ochrany proti slunečnímu záření, klapky, pohonu dveří nebo okna s motorem na 230 V AC s elektromechanickým nebo elektronickým koncovým spínačem
- Integrovaná elektronika pro detekci ovládání elektromechanického koncového spínače a automatickou kalibrací doby jízdy od jednoho koncového spínače ke druhému
- Elektricky blokované relé pro reverzní chod otáčení
- Automatické otevírání žaluzie až do nastavené polohy po posunu žaluzií bez zastavení z horní do dolní mezní polohy
- Integrované 8-bitové řízení scén, ke každému kanálu je možné přiřadit až 8 scén
- Volitelný objekt "Slunce" pro aktivaci/deaktivaci funkce sledování slunečního záření
- Objekt Alarm pro přístroj nebo pro kanál na posun ochrany proti slunečnímu záření do nakonfigurované bezpečné polohy v případě alarmu na silný vítr
- Stavové objekty pro každý kanál s automatickým nastavením polohy sluneční ochrany a lamel v procentuální hodnotě
- Každý kanál má dvě tlačítka pro ovládání pohonu v režimu přímého ovládání
- Zařízení je funkční pokud je připojen pohon na 230 V (i když chybí napětí sběrnice nebo je přerušená komunikace)
- Rozměr: šířka (1 TE = 18 mm) 6 TE

POPIS	DOSTUPNOST	STORE	OBJ.ČÍSLO
KNX Žaluziový akční člen s detekcí koncové polohy, 4 x 230 V AC, 6 A			**KXJK04RE**
KNX Žaluziový akční člen s detekcí koncové polohy, 8 x 230 V AC, 6 A			**KXJK08RE**

Žaluziové akční členy zapuštěné

KX5202AB13

KX5202AB03

Schrack-Info

- Elektricky vzájemně blokovaná relé (ochrana motoru)
- Detekce koncové polohy
- Bezšroubové svorky pro připojení a smyčkování neupravených jednožilových vodičů a slaněných s dutinkou, 0,5...2,5 mm^2
- Napájení přes sběrnici
- Připojení na sběrnici pomocí svorkovnice
- Montáž do podomítkové krabice o průměru 60 mm a hloubce 60 mm

POPIS	DOSTUPNOST	STORE	OBJ.ČÍSLO
KNX Žaluziový akční člen zapuštěný, 1 x 230 V AC, 6 A, BTI			KX5202AB03
KNX Žaluziový akční člen zapuštěný, 1 x 230 V AC, 6 A, bez rámečku			KX5202AB13

Kombinovaný akční člen spínací/žaluziový, do krabice

KX5622SB32

Schrack-Info

- 2 spínací vstupy, nebo 1 žaluziový
- 230 V AC, 6 A
- 3 x binární vstupy
- 2kanálový provoz - K ovládání žaluzií, rolet, slunečních clon, markýz, větracích klapek nebo podobných závěsů, které jsou vhodné pro síťové napětí, nebo k ovládání elektrických spotřebičů, jako jsou osvětlovací systémy nebo otvírače dveří.
- Reléové kontakty s bezpečnostními funkcemi
- Celková délka prodlužovacího kabelu s kroucenou dvojlinkou max. 5 m.
- Určení spínacího stavu při připojení běžných tlačítek, spínačů, okenních/dveřních kontaktů nebo příslušných senzorů.
- Se šifrovaným přenosem dat prostřednictvím KNX Data Secure
- 5 různých bezpečnostních funkcí (3 větrné alarmy, 1 dešťový alarm, 1 mrazový alarm), volitelně s cyklickým monitorováním
- Napájení přes sběrnici
- Připojení na sběrnici pomocí svorkovnice
- Může být instalován do podomítkových nebo stropních krabic o průměru 60 mm
- Rozměry (Ø x V) 50 x 48 mm

POPIS	DOSTUPNOST	STORE	OBJ.ČÍSLO
KNX Kombinovaný spínací a žaluziový AČ zapuštěný, 2/1, 16A, 3x bin.			KX5622SB32

SCHRACK TECHNIK Obj. číslo modré: Skladem – zaslání do 24/48 hodin Dodání obvykle do 1 týdne! Skladem v každém SCHRACK STORE – možnost osobního odběru

Senzory

Meteostanice

KX2573AB51

Schrack-Info

- 3 integrované snímače jasu, každý v úhlu 90° od sebe
- 2 objekty pro externí snímače jasu
- Externí napájení 24 V DC
- Vyhodnocení senzorů pomocí logické operace AND/OR naměřených hodnot.
- Logické moduly se 4 vstupními objekty
- Snadná instalace, v balení držák na stožár

KX2573AB51

- Intenzita osvětlení, teplota, vítr

KX2573AB61

- Intenzita osvětlení, teplota, vítr, déšť
- Integrovaná GPS
- Nastavení polohy lamel podle aktuální polohy slunce
- Oblast ochrany před sluncem lze přesně nastavit jak horizontálně (azimut), tak vertikálně (elevace).
- Ochranu před sluncem lze dočasně přerušit pomocí objektu

POPIS	DOSTUPNOST	STORE	OBJ.ČÍSLO
Meteostanice			
KNX Základní meteorologická stanice, IP44			**KX2573AB51**
KNX Pokročilá meteorologická stanice, IP44 (GPS)			KX2573AB61
Příslušenství			
Instalační napájecí zdroj spínaný 230 V/24 V DC, 1.5 A			**LP746201-A**
Instalační napájecí zdroj spínaný 230 V/12 V DC, 2 A			**LP743201-A**

Kombinovaný senzor osvětlení a teploty

KX2543EY02

Schrack-Info

- Měření intenzity osvětlení a teploty
  - Rozsah měřené teploty -25...+55°C- Rozsah měření osvětlení 1Lux...100kLux
  - Horizontální snímaný úhel -60...+60°, vertikální -35...+66,5°
- Pro ovládání spínačů, stmívačů a stínících zařízení v závislosti na okolní intenzitě osvětlení a/nebo teplotě okolí
- Jeden kanál pro automatické řízení rolet/žaluzií s funkcemi:
  - Automatické spouštění a zastavení objektu nebo prahové hodnoty soumraku
  - Až tři prahové hodnoty osvětlení pro určení výšky a polohy žaluzií nebo rolet
  - Samoučící funkce pro nastavení intenzity osvětlení
  - Blokovací objekt pro dočasnou deaktivaci funkce ochrany proti slunečnímu záření
- Napájení přes sběrnici, připojení na sběrnici pomocí svorkovnice
- Povrchová montáž, stupeň krytí IP54
- Rozměry (Š x V x H) 72 x 110 x 54 mm

POPIS	DOSTUPNOST	STORE	OBJ.ČÍSLO
KNX Venkovní senzor teploty a osvětlení, IP54			KX2543EY02

Regulace vytápění

Akční člen řízení pohonu ventilů

KXHK66RL

KX174A101

Schrack-Info

- Na jeden kanál (výstup) lze připojit paralelně max. 4 termoelektrické hlavice
- Může být ovládán pomocí KNX nástěnných regulátorů teploty
- Přímé ovládání (manuální obsluha na přístroji), LED pro zobrazení provozu/stavu
- Jmenovité napětí 230 V AC, 6 tichých polovodičových spínačů
- Elektronická ochrana výstupů proti přetížení a zkratu
- 6 signalizačních vstupů (beznapěťové kontakty), stanovení stavu sepnutí pomocí napětí generovaného v přístroji, max. délka kabelu 50 m, nestíněný, kroucený
- Napájení přes integrovaný zdroj napětí na 230 V AC
- Připojení na sběrnici pomocí svorkovnice
- Modulární přístroj pro montáž na lištu DIN dle ČSN EN 60715 (35 mm)
- Rozměr: šířka (1 TE = 18 mm) 6 TE

POPIS	DOSTUPNOST	STORE	OBJ.ČÍSLO
Akční člen řízení pohonu ventilů			
KNX Akční člen řízení pohonu ventilů a topení, 6 x 230 V AC			KXHK66RL
Termoelektrická hlavice			
KNX Termoelektrický pohon ventilu, 230 V AC			KX174A101

Elektromotorická ovládací hlavice

KX5627AB02

Schrack-Info

Elektromotorická ovládací hlavice s plynulou regulací, se signalizací LED a integrovanou sběrnicí pro přímé připojení ke sběrnici KNX:

- Pro montáž na adaptéru ventilu
- Dodáváno s adaptéry vhodnými pro všechny běžné ventily
- Max. polohovací síla: 120 N
- 2 binární vstupy, které lze připojit jako signalizační kontakty (např. okenní kontakty)
- Provoz pouze s napětím ze sběrnice, není potřebný dodatečný zdroj
- Bezúdržbový, tichý pohon
- Automatické detekce zdvihu ventilu, kterým se nastavuje pojezd pohonu na použitý ventil
- Rozměry (Š x V x H) 50 x 82 x 65 mm

POPIS	DOSTUPNOST	STORE	OBJ.ČÍSLO
KNX Elektromotorická ovládací hlavice			KX5627AB02

SCHRACK TECHNIK Obj. číslo modré: Skladem – zaslání do 24/48 hodin Dodání obvykle do 1 týdne! Skladem v každém SCHRACK STORE – možnost osobního odběru

Řízení fan-coilových jednotek

Prostorový regulátor teploty pro fan-coily

KX211FC11

Schrack-Info

Regulátory se používají pro regulaci teploty v jednotlivých místnostech.

- Pro 2trubkové systémy s přepínači nebo 4trubkové systémy s fan-coily
- Pro radiátory a stropní chlazení (pouze KX241CC02)
- Řízení elektromotorických hlavic na 24 V AC, PWM (pulsně šířkově modulované), elektromotorické hlavice na 24 V AC (3polohové) a KNX hlavice
- Bezpotenciálové reléové kontakty pro ovládání rychlosti ventilátoru
- Řízení elektrického vytápění (KX211FC12)

Provozní napětí	230 V AC
Kmitočet	50/60 Hz
Příkon s připojenými periferními přístroji	12 VA
Regulační charakteristika	PI
Komunikace	Sběrnice: KNX (S-mód s LTE mód); Pokojová jednotka: PPS2
Servisní zásuvka	RXT20.1
Počet digitálních vstupů	2
Rel. výstupy, spínané napětí	AC 250 V
Rel. výstupy, jmenovitý proud, ohmický (induktivní)	5 (4) A
Triakové výstupy	PWM, 3-bodové
Triakový výstup, výstupní napětí	AC 24 V
Triakový výstup, výstupní proud	0.5 A
Typ rozhraní	KNX-bus
Montáž	Na DIN lištu; pomocí šroubů
Montážní pozice	Fan coil; Panel
Stupeň krytí	IP30 s kryty svorek
Rozměry (Š x D x H)	113 x 167 x 62 mm

POPIS	DOSTUPNOST	STORE	OBJ.ČÍSLO
KNX Prostorový regulátor teploty pro fan-coily			KX211FC10
KNX Prostorový regulátor teploty pro fan-coily s venkovní vzduchovou klapkou			KX211FC11
KNX Prostorový regulátor teploty pro fan-coily s elektrickým dohřevem			KX211FC12
KNX Prostorový regulátor teploty pro chladící stropy a radiátory			KX241CC02

Obj. číslo modré: Skladem – zaslání do 24/48 hodin Dodání obvykle do 1 týdne! Skladem v každém SCHRACK STORE – možnost osobního odběru

Spínací hodiny

Digitální časové hodiny, 8 kanálů

KX6489212

Schrack-Info

- Digitální spínací hodiny s ročním a Astro programem
- Synchronizace času pomocí externí antény DCF nebo GPS s doplňkovým určením polohy pro program Astro
- 8 kanálů, 800 paměťových míst, nejkratší doba spínání 1 s
- Přesnost při 25 ° C ≤ ± 0,5 s/den (Quarz) nebo DCF77/GPS
- Displej pro nastavení a zobrazení zpráv
- Záloha chodu na 8 let (lithiová baterie)
- Časové spínání ON-OFF, impulzní spínání, cyklický program, dovolená program, 2 náhodné programy spínání
- Astro spínací funkce (automatický výpočet času východu a západu slunce po celý rok)
- Předvolba spínání, trvalé ON / OFF
- Časová sekvence
- Integrované počítadlo provozních hodin
- PIN kód
- Automatické přepínání letního a zimního času
- Synchronizace času a data od ostatních účastníků na sběrnici
- Provozní napětí 110 - 240 V AC
- Rozměr: šířka (1 TE = 18 mm) 3 TE

POPIS	DOSTUPNOST	STORE	OBJ.ČÍSLO
KNX Digitální časové hodiny s funkcí Astro, 8 kanálů			KX6489212

SCHRACK TECHNIK Obj. číslo modré: Skladem – zaslání do 24/48 hodin Dodání obvykle do 1 týdne! Skladem v každém SCHRACK STORE – možnost osobního odběru

Scénické moduly

Obsluha událostí a scén

KX3051AB01

Schrack-Info

- 80 úloh událostí, 8 spouštěčů událostí, sekvenční řízení
- Integrované 1-/8-bitové řízení scén, je možné přiřadit až 8 scén
- Napájení přes sběrnici
- Integrovaná sběrnicová svorka, připojení na sběrnici pomocí kontaktní datové lišty nebo přes svorkovnici
- Rozměr: šířka (1 TE = 18 mm) 1 TE

POPIS	DOSTUPNOST	STORE	OBJ.ČÍSLO
KNX Obsluha událostí a scén			KX3051AB01

Obj. číslo modré: Skladem – zaslání do 24/48 hodin Dodání obvykle do 1 týdne! Skladem v každém SCHRACK STORE – možnost osobního odběru

Rozhraní a způsob připojení

Síť KNX

Schrack-Info

Síť KNX je propojena s mnoha dalšími technologiemi, jako je Ethernet (LAN) a řízení osvětlení DALI. Díky tomu lze síť KNX snadno používat pro výměnu informací a dat. KNXnet/IP podporuje zejména integraci se systémy správy budov.

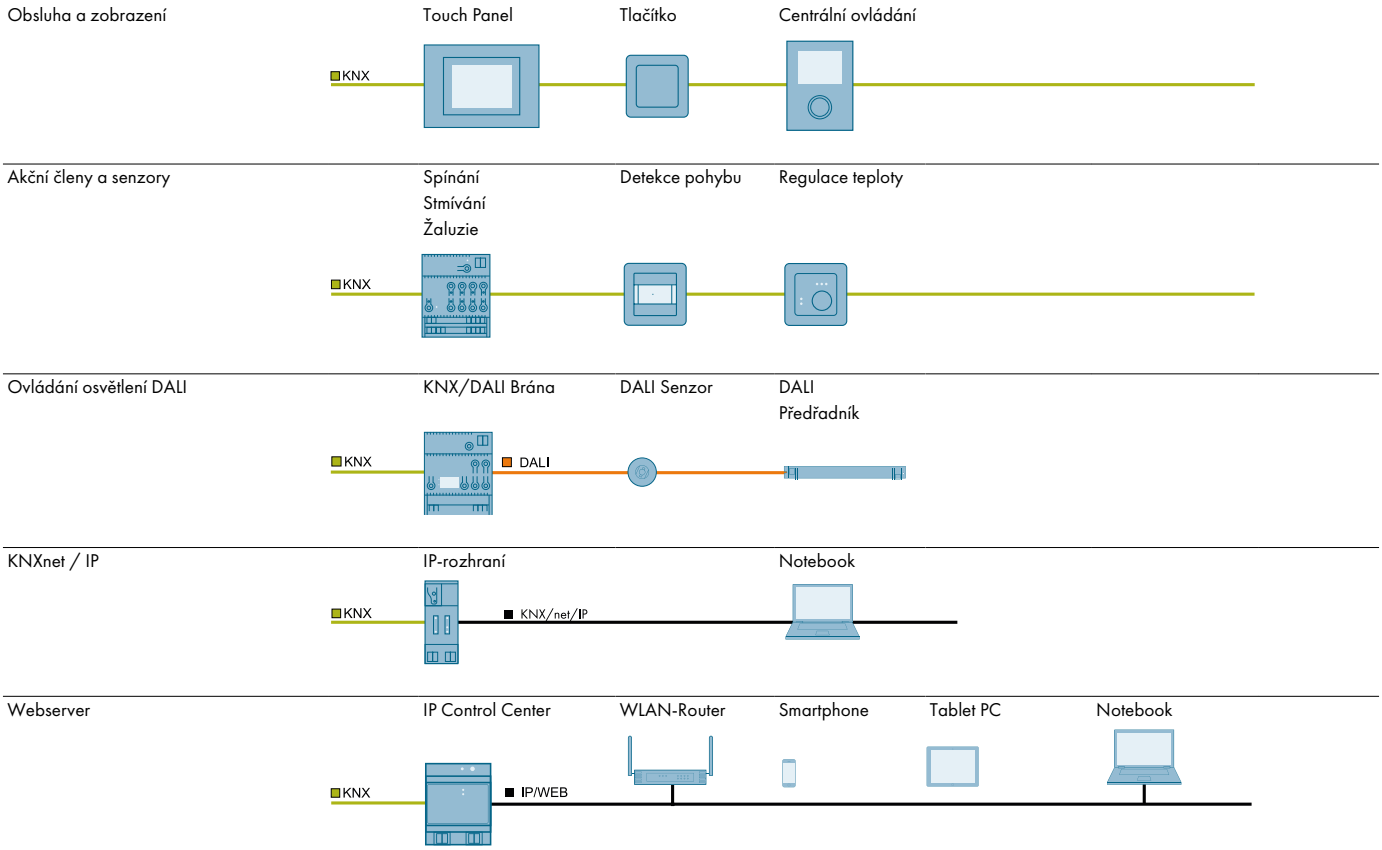

KNX IP Secure

Schrack-Info

Standard KNXnet/IP lze použít k rychlému a bezpečnému přenosu telegramů KNX prostřednictvím sítě Ethernet (LAN). To umožňuje aplikacím a řešením, jako je využití různých síťových infrastruktur a technologií, přenášet data KNX na větší vzdálenosti. Propojení budov a podlaží pomocí KNXnet/IP je tak snadné a dobře proveditelné.

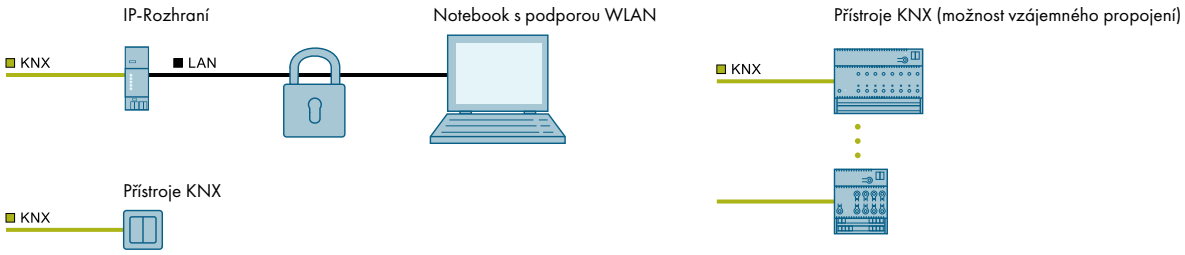

Liniové vedení - přehled

Klasická topologie

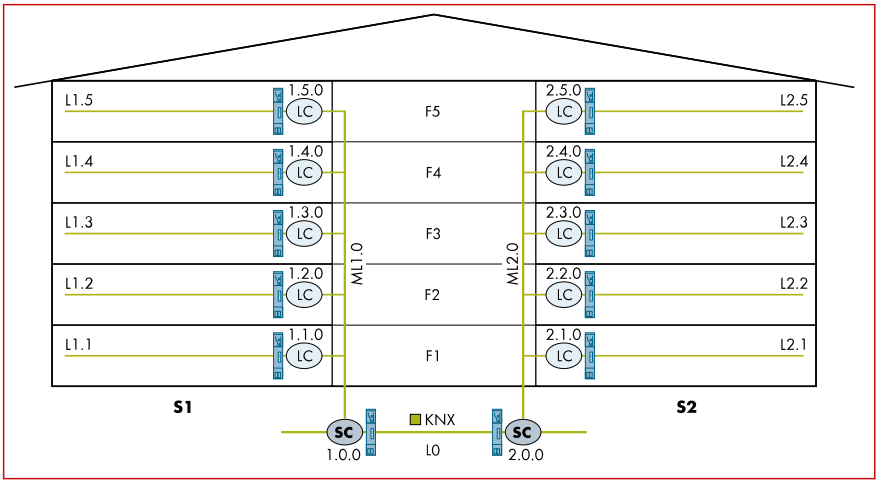

L0	Oblast 0
S1 **S2**	S = Rozsah 1 = Západní křídlo, 2 = Východní křídlo
SC1.0.0 **SC2.0.0**	SC = Oblastní spojka
LC1.1.0 až LC1.5.0 **LC2.1.0 až LC2.5.0**	LK = Liniová spojka
L1.1 až L1.5 **L2.5 až L.2.5**	L = Linie
F1 až F5	F = Podlaží

V klasické topologii jsou všechny vazební prvky linií a oblastí obvykle provedeny jako KNX spojky.
Tato topologie je osvědčená a mnohokrát použitá. Délka sběrnicového vedení je většinou omezena na jednu budovu..

Moderní topologie - IP

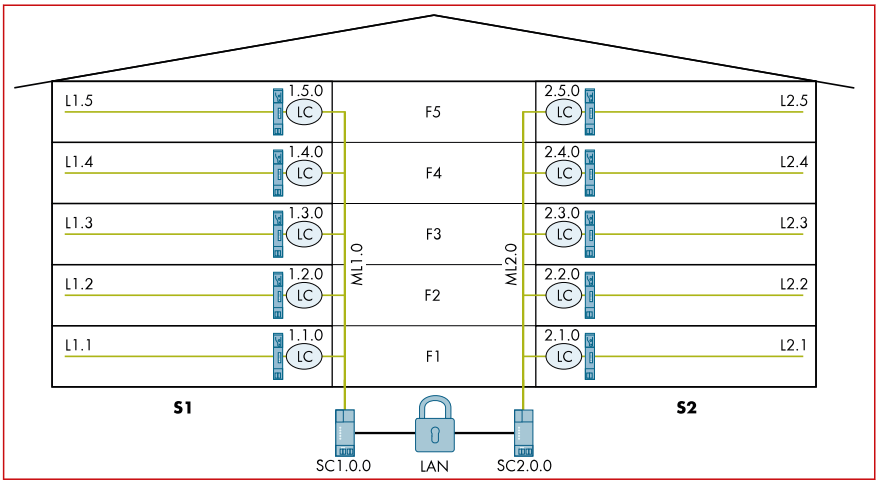

LAN	Datová síť
S1 **S2**	S = Rozsah 1 = Západní křídlo, 2 = Východní křídlo
SC1.0.0 **SC2.0.0**	SC = Oblastní spojka
LK1.1.0 až LK1.5.0 **LK2.1.0 až LK2.5.0**	LK = Liniová spojka
L1.1 až L1.5 **L2.1 až L2.5**	L = Linie
F1 až F5	F = Podlaží

V této moderní typologii jsou oblastní vazební prvky nahrazeny IP routery.
Spojení např. 2 částí budov již není omezeno použitím standardních síťových komponent dálkového sběrnicového vedení.
K připojení vzdálených budov a pro výměnu telegramů skupinových adres lze využít jiná média, např. optická vlákna nebo WLAN.

Inovativní topologie - IP router jako liniová spojka

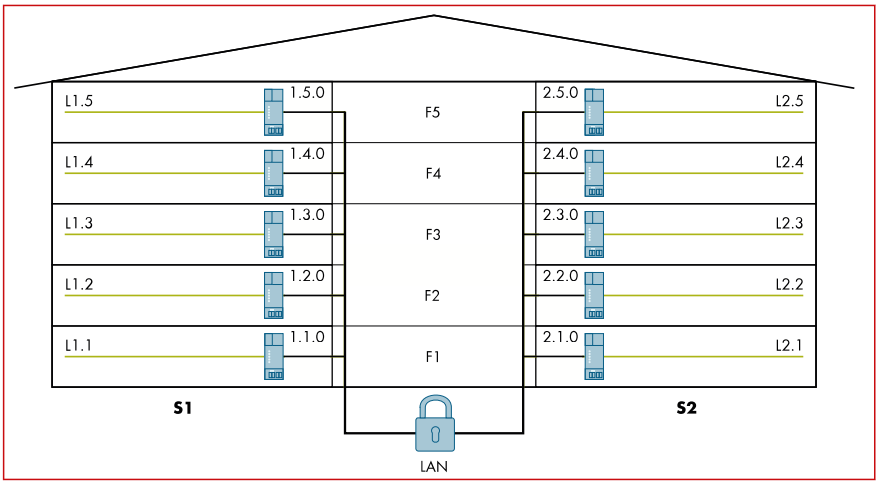

LAN	Datová síť
S1 **S2**	S = Rozsah 1 = Západní křídlo, 2 = Východní křídlo
SC1.0.0 **SC2.0.0**	SC = Oblastní spojka
LK1.1.0 až LK1.5.0 **LK2.1.0 až LK2.5.0**	LK = Liniová spojka
L1.1 až L1.5 **L2.1 až L2.5**	L = Linie
F1 až F5	F = Podlaží

V této inovativní topologii jsou všechny liniové vazební prvky nahrazeny IP routery.
Použití oblastních vazebních prvků již není nutné. Touto konfigurací je možné spojení každého jednotlivého patra pomocí ethernetu(LAN) za použití stávajících sítí LAN.
Dále je správnými konfiguracemi IP routeru KXIK00RR možné přehledněji a jednodušeji zprovoznit jak velké, tak malé jednotlivé projekty.
Je možná výměna skupinově adresovaných telegramů i přes oddělení jednotlivých projektů.

Sběrnicové napájecí zdroje

Napájecí zdroj

KXVK64R

Schrack-Info

- Integrovaná tlumivka
- Připojení na sběrnici pomocí svorkovnice nebo pomocí kontaktní datové lišty
- Vstupní napětí 120...230 V AC, 50/60 Hz, 220 V DC
- Výstupní napětí 29 V DC
- Dodatečný výstup bez tlumivky pro 29 V DC, pro napájení další linie přes externí tlumivku
- Modulární přístroj pro montáž na lištu DIN dle ČSN EN 60715 (35 mm)
- Rozměr: šířka (1 TE = 18 mm) 4 TE

POPIS	DOSTUPNOST	STORE	OBJ.ČÍSLO
KNX Napájecí zdroj 29 V DC, 160 mA			**KX1251AB02**
KNX Napájecí zdroj 29 V DC, 320 mA			**KXVK32R**
KNX Napájecí zdroj 29 V DC, 640 mA			**KXVK64R**

Tlumivka 640 mA

KX1201AB02

Schrack-Info

- Pro provoz s napájecím zdrojem KNX bez integrované tlumivky nebo pro připojení k výstupu napájecích zdrojů bez tlumivky
- Kontakt pro datovou lištu
- Pro oddělení napájecího zdroje od sběrnice
- Modulární přístroj pro montáž na lištu DIN dle ČSN EN 60715 (35 mm)
- Rozměr: šířka (1 TE = 18 mm) 2 TE

POPIS	DOSTUPNOST	STORE	OBJ.ČÍSLO
KNX Tlumivka 640 mA			KX1201AB02

Rozhraní a spojky

USB rozhraní

KXIK00RU

Schrack-Info

- Kompatibilní s USB 2.0 a USB 3.0
- Galvanicky oddělený přístup na sběrnici přes integrovaný konektor USB (Typ B)
- Pro připojení k PC pro adresování, parametrizaci, vizualizaci, záznam a diagnostiku sběrnicových zařízení
- Připojení na sběrnici pomocí svorkovnice nebo pomocí kontaktní datové lišty
- Přenosová rychlost USB 2.0 (max. 12 Mbit/s) mezi PC a USB rozhraním
- Modulární přístroj pro montáž na lištu DIN dle ČSN EN 60715 (35 mm)
- Rozměr: šířka (1 TE = 18 mm) 1 TE

POPIS	DOSTUPNOST	STORE	OBJ.ČÍSLO
KNX/USB rozhraní pro připojení PC			**KXIK00RU**

Liniová a řadová spojka

KXIK00RK

Schrack-Info

- Pro výměnu dat mezi dvěma KNX sběrnicemi s telegramy až do 64 bajtů
- Používá se jako liniová spojka pro připojení k hlavní linii nebo jako páteřní spojka pro připojení hlavní linie k páteřní linii nebo jako opakovač pro připojení dvou segmentů stejné linky s elektrickým oddělením obou částí
- Filtrační tabulka pro řízení výměny dat mezi dvěma sběrnicemi
- 3 LED diody pro signalizaci přenosu telegramů
- Napájení z hlavní linie
- Modulární přístroj pro montáž na lištu DIN dle ČSN EN 60715 (35 mm)
- Připojení na sběrnici pomocí svorkovnice
- Rozměr: šířka (1 TE = 18 mm) 2 TE

POPIS	DOSTUPNOST	STORE	OBJ.ČÍSLO
KNX Liniová a řadová spojka			**KXIK00RK**

TCP/IP rozhraní

KX1481AB22

Schrack-Info

- LED pro signalizaci, že přístroj je připraven ke spuštění, KNX komunikace, IP komunikace
- Ethernetová přípojka přes konektor RJ45
- Podporuje KNXnet/IP
- Připojení na sběrnici pomocí svorkovnice
- Napájení přes externí zdroj napětí 24 V AC/DC
- Plug-in svorkovnici pro připojení externího napájecího zdroje
- 4 funkce rozhraní (Tunneling)
- 1 funkce rozhraní (Object server)
- Modulární přístroj pro montáž na lištu DIN dle ČSN EN 60715 (35 mm)
- Externí zdroj napětí 24 V DC musí být objednán samostatně (např. LP746201)
- Rozměr: šířka (1 TE = 18 mm) 2 TE

POPIS	DOSTUPNOST	STORE	OBJ.ČÍSLO
KNX IP rozhraní Secure			KX1481AB23

IP router

KXIK00RRS

Schrack-Info

- LED pro signalizaci, že přístroj je připraven ke spuštění, KNX komunikace, IP komunikace
- Pomocné napájení přes "Power over Ethernet (PoE)" (spotřeba 57 mA při 24 V DC) (max. 0,8 W)
- Plug-in svorkovnici pro připojení externího napájecího zdroje
- Ethernetová přípojka přes konektor RJ45
- Podporuje KNXnet/IP
- Funkce směrování (Routing)
- 4 funkce rozhraní (Tunneling)
- 1 funkce rozhraní (Object server)
- Připojení na sběrnici pomocí svorkovnice
- Modulární přístroj pro montáž na lištu DIN dle ČSN EN 60715 (35 mm)
- Externí zdroj napětí 24 V DC musí být objednán samostatně (např. LP746201)
- Rozměr: šířka (1 TE = 18 mm) 2 TE

POPIS	DOSTUPNOST	STORE	OBJ.ČÍSLO
IP router			
KNX IP router Secure			**KXIK00RRS**
Příslušenství			
Instalační napájecí zdroj spínaný 230 V/24 V DC, 1.5 A			**LP746201-A**
Instalační napájecí zdroj spínaný 230 V/12 V DC, 2 A			**LP743201-A**

IP Gateway KNX/BACnet

KX1431AB01

Schrack-Info

- Rozhraní mezi KNX TP a BACnet IP
- Až 250 objektů BACnet
- Až 455 BACnet COV
- Automatický překlad komunikačních objektů KNX do objektů BACnet podle konfigurace s ETS
- Pro komunikaci mezi zařízeními KNX a počítači nebo jinými zařízeními s rozhraním Ethernet (10BaseT), stejně jako ve spojení s LAN modemem nebo routerem DSL pro vzdálený přístup do instalace KNX
- 1 připojení KNXnet/IP Tunneling pro přístup paralelní sběrnice pomocí ETS a dalšího PC software
- Napájení přes externí zdroj napětí 24 V AC/DC (např. LP746201)
- Připojení na sběrnici pomocí svorkovnice
- Ethernetová přípojka přes konektor RJ45
- Modulární přístroj pro montáž na lištu DIN dle ČSN EN 60715 (35 mm)
- Rozměr: šířka (1 TE = 18 mm) 4 TE

POPIS	DOSTUPNOST	STORE	OBJ.ČÍSLO
KNX/BACnet IP rozhraní			KX1431AB01

Příslušenství

Sběrnicová svorkovnice 2pólová, červeno-černá

IKW24310

Schrack-Info

- Pro připojení zařízení na sběrnici
- Skládá se ze dvou spojených svorkovnic (červená "+" a černá "-"), vždy se čtyřmi bezšroubovými svorkami pro vodiče o průměru 0,6...0,8 mm²

POPIS	DOSTUPNOST	STORE	OBJ.ČÍSLO
KNX Svorka 2-pólová, černá/červená			**IKW24310**

Přepěťová ochrana pro zařízení na sběrnici

IS212076

Schrack-Info

- Pro ochranu zařízení na sběrnici před přepětím
- Pro vkládání na místo červeno-černé sběrnicové spojky nebo přímo do sběrnicové spojky
- Přepěťová ochrana se žluto-zeleným vodičem pro uzemnění (0,75 mm²)
- 2 vodiče pro připojení ke sběrnici
- Jmenovité napětí 24 V DC
- Jmenovitý proud 6 A
- Jmenovitý svodový proud 5 kA
- Ochranná úroveň 350 V
- Rozměry (Š x V x H) 11.6 x 10.5 x 11.1 mm

POPIS	DOSTUPNOST	STORE	OBJ.ČÍSLO
Svodič pěpětí DATEC pro sběrnici KNX			**IS212076**

Sběrnicový kabel

XC15400109

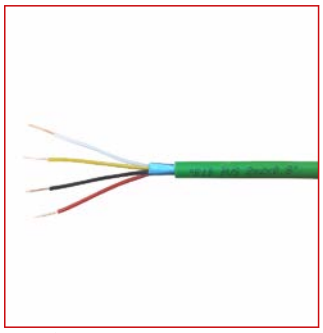

XC15400109

Schrack-Info

- Barva izolace: zelená
- Kabel 2 x 2 x 0,8 mm²
- Balení:
  - C po 100 m
  - D po 500 m kabelový buben
  - M po 1000 m kabelový buben

POPIS	DOSTUPNOST	STORE	OBJ.ČÍSLO
Kabel J-Y(ST)Y 2x2x0,8 MSR/EIB, zelený			XC15400109
Kabel J-Y(ST)Y 2x2x0,8 MSR/EIB, zelený			X15400109C
Kabel J-Y(ST)Y 2x2x0,8 MSR/EIB, zelený			X15400109D
Kabel J-Y(ST)Y 2x2x0,8 MSR/EIB, zelený			X15400109M

Dveřní a okenní kontakt, bílý

KX2907AB11

Schrack-Info

- Spínací schopnost: max. 5 W
- Odpor kontaktu: max. 150 mΩ
- VdS-class B
- 5 m dlouhý připojovací kabel LiYY 4 x 0,14 mm²
- Vhodný pro nástěnnou i zapuštěnou montáž
- 2 kryty pro povrchovou montáž (43 x 12 x 12 mm)
- 2 spodní kryty pro povrchovou montáž
- 4 distanční podložky (tloušťka: 2 x 4 mm nebo 2 x 2 mm)
- 2 příruby pro zapuštěnou montáž
- 4 nemagnetické zápustné samořezné šrouby DIN 7982-ST2, 9 x 16-A2
- Rozměry (Š x V x H) 43 x 12 x 12 mm

POPIS	DOSTUPNOST	STORE	OBJ.ČÍSLO
KNX Dveřní/Okenní kontakt			KX2907AB11

SCHRACK TECHNIK Obj. číslo modré: Skladem – zaslání do 24/48 hodin Dodání obvykle do 1 týdne! Skladem v každém SCHRACK STORE – možnost osobního odběru

Přehled

Schrack-Info

Decentralizovaná a současně modulární automatizace pokojů s vlastními komponentami KNX pro univerzální použití v místnosti - bez ohledu na umístění a typ instalace.
Různé montážní boxy umožňují instalaci na libovolných místech v místnosti: v instalačních kanálech, pod vyvýšenou podlahou, v podhledech a v zapuštěných krabicích. Ovládací boxy KX6413AB01 a KX1184AB01 pro jeden modul a vestavné modulové zařízení umožňují ovládání místností s několika přístroji, vysokou flexibilitou, velkou přizpůsobivostí a modularitou. Oba ovládací boxy se osazují modulovými senzory nebo akčními členy se speciální rychloupínací konstrukcí. Moduly jsou dostupné v provedeních pro ovládání žaluzií/rolet, spínání zátěží, řízení vytápění, stmívání a s binárními vstupy. Moduly mají stejnou funkčnost jako akční členy pro montáž do instalační krabice.
Výsledkem je, že zařízení používají společný aplikační program bez ohledu na montážní variantu.

Výhody modulárního systému:

- beznástrojové svorky pro připojení neupravených jednožilových, slaněných nebo vícežilových vodičů.
- akční člen může být umístěn v blízkosti ovládaného zařízení.
- redukuje nutnou kabeláž

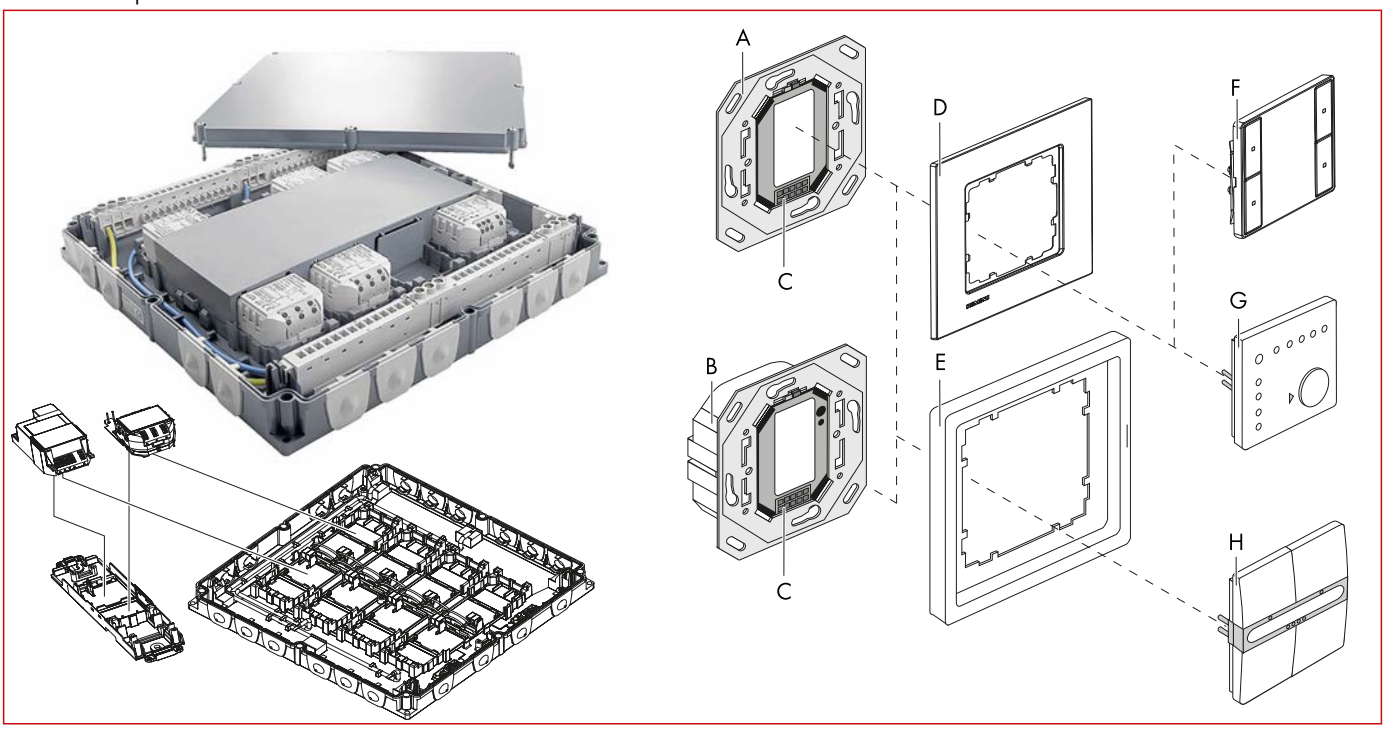

A	Sběrnicová spojka (BTM)
B	Zapuštěný člen se sběrnicovou spojkou (BTM)
C	Rozhraní BTI
D	Rámeček VISIO i-system
E	Rámeček DELTA style
F	Tlačítkový panely i-system
G	Regulátor pokojové teploty i-system
H	Tlačítkový panel DELTA style

Modulární sběrnicové spojky a zapuštěné aktory

Schrack-Info

Implementace rozhraní BTI (Bus Transceiver Interface) s modulem sběrnice BTM (Bus Transceiver Module) zajišťuje maximální flexibilitu a široký rozsah funkcí. Sběrnicová spojka a akční členy pro zapouštěnou montáž s integrovaným BTI rozhraním umožňují též použití nástěnných tlačítkových panelů, pokojových termostatů a jednotek v široké škále provedení.
Všechny přístroje s rozhraním BTI v řadách i-system, DELTA style a dotykových senzorů lze kombinovat buď s modulem BTM (Bus Transceiver Module), nebo akční členy pro zapouštěnou montáž s moduly (BTM) . Aplikační programy akčních členů pro zapouštěnou montáž jsou shodné s aplikačními programy ekvivalentních zařízení v modulárním provedení. To znamená, že všechny přístroje mají stejný standardní aplikační program - bez ohledu na typ montáže - zda je zapuštěná s montážním rámečkem nebo bez něj, nebo zda je určen pro instalaci v ovládacím boxu. To zjednodušuje projektování, usnadňuje instalaci a uvedení do provozu.

Modulární systém pro automatizaci místnosti

Schrack-Info

Společnost Schrack Technik je kompetentním partnerem pro řešení automatizace místností s velkou flexibilitou při výběru typu a umístění instalace.

Řešení 1: Automatizace místnosti (KX6413AB01) - kompaktní s jednoduchou instalací

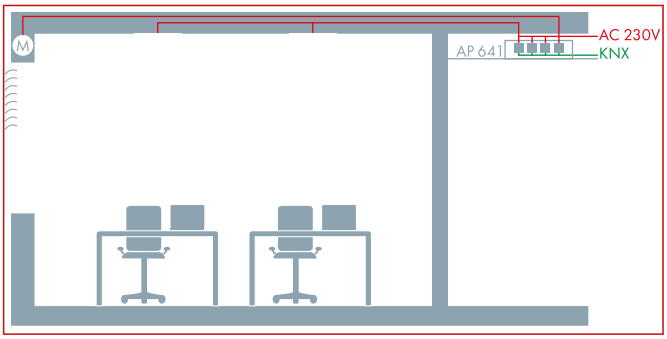

Místo instalace:
1) V chodbách v podhledu stropu.
2) Sběrnice a silové vedení je vedené přímo do ovládacího boxu.
3) Silové vodiče pro světla a motory žaluzií jsou vedeny z ovládacího boxu.

Výhody:
1) Nevyžaduje velký prostor pro instalaci (vhodný pro vyvýšené podlahy nebo podhledy)
2) Multifunkční, široká možnost rozšiřitelnosti
3) Jednoduchá instalace modulů a senzorů
4) Nízké náklady na kabeláž
5) Nízký ztrátový výkon

Řešení 2: Automatizační modul (KX1184AB01) - flexibilní a funkční provedení

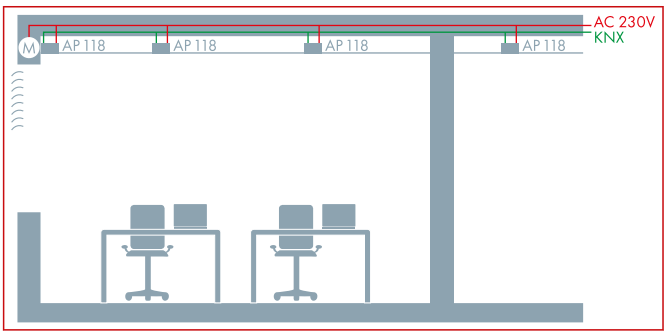

Místo instalace:
1) V parapetním kanálu a v podhledu (alternativně: ve svítidlech)
2) Sběrnice a silové vedení je vedené přímo do ovládacího boxu
3) Silové vodiče pro světla či motory žaluzií jsou vedeny z ovládacího boxu

Výhody:
1) Decentralizovaná instalace
2) Instalace v blízkosti ovládaného zařízení
3) Volný výběr funkcí v místnosti
4) Nízký ztrátový výkon

Řešení 3: Zapuštěná montáž (tradiční provedení, smart)

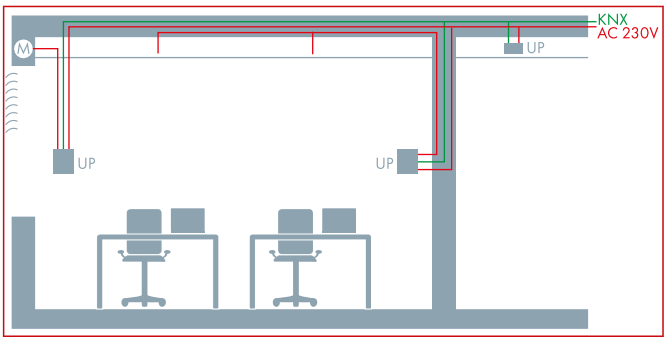

Místo instalace:
1) V elektroinstalačních krabicích nebo v parapetních kanálech
2) Napájecí a sběrnicové vedení se instaluje do zásuvek pod omítku.
3) Silové vodiče pro světla či motory žaluzií jsou vedeny z akčního členu

Výhody:
1) Flexibilní kombinace uživatelského rozhraní a akčních členů
2) Instalace v blízkosti ovládaného zařízení
3) Snadná modernizace z běžné elektroinstalace na KNX

Modulární systém pro automatizaci místnosti

Podružný box pro automatizaci prostředí v kanceláři

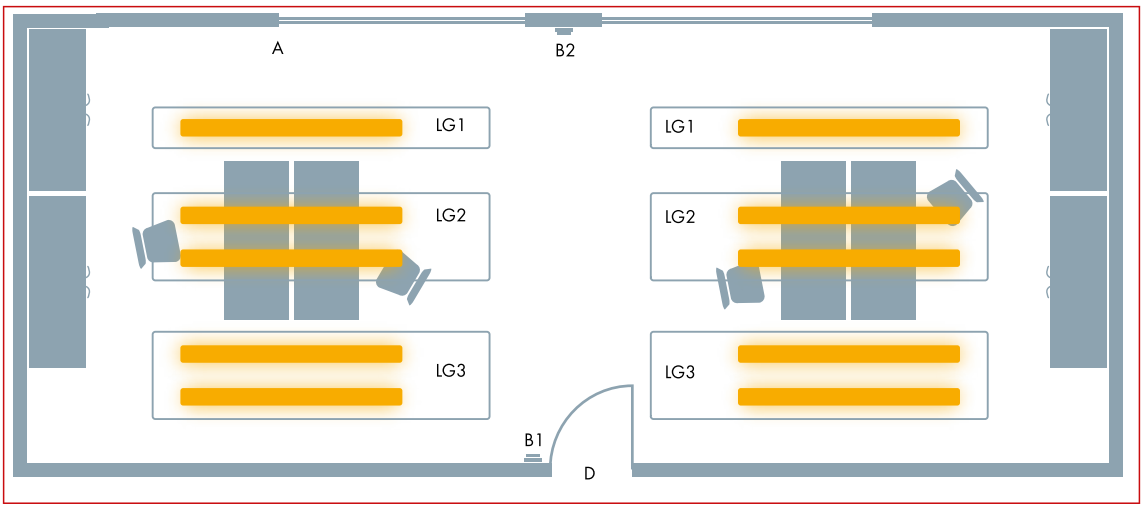

V kanceláři se čtyřmi pracovišti, s dvěma okny, třemi světelnými okruhy, dvěma žaluziemi, dvěma vypínači, dvěma radiátory a dvěma tlačítky je třeba jednoduše, plynule a decentralizovaně ovládat pokojové funkce. Toho lze snadno docílit pomocí Ovládacího boxu, v němž jsou instalovány dva moduly spínacího akčního členu pro spínání dvou světelných okruhů, modul žaluziového akčního členu pro ovládání dvou okenních žaluzií, dva moduly spínacích akčních členů pro spínání zásuvek, modulový akční člen řízení pohonu ventilů pro ovládání dvou radiátorů a napájecí zdroj pro decentralizovaný ovládací box. Sedm z osmi slotů v ovládacím boxu je tedy obsazeno a ovládá místnost se všemi požadovanými funkcemi.

Decentralizované řešení pro řízení teploty a kontroly přítomnosti v závislosti na čase

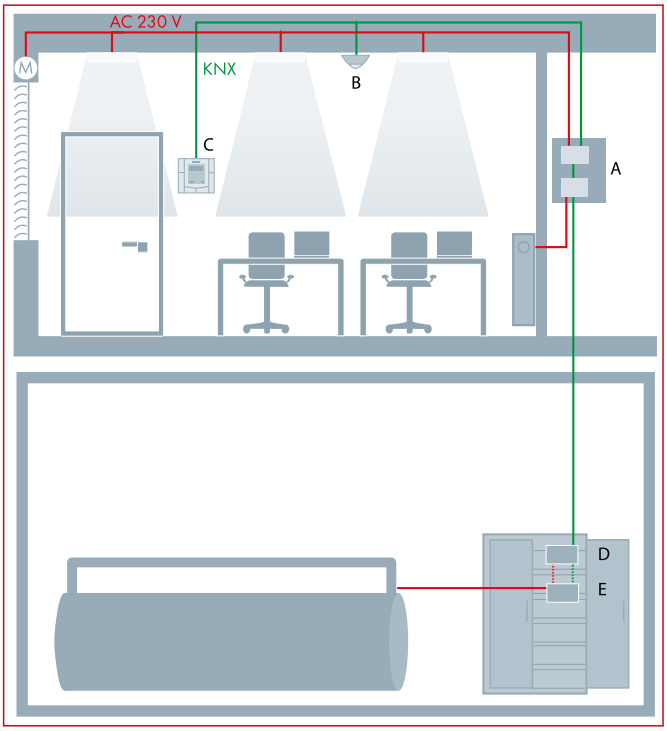

A	Ovládací box KX6413AB01 s modulovými akčními členy pro automatizaci místnosti
B	Čidla přítomnosti
C	Pokojový regulátor teploty (termostat)
D	Řídící jednotka pro zdroj tepla
E	Regulátor vytápění s řízením 0...10 V s rozhraním KNX

Pokojový termostat s akčním členem řízení pohonu ventilů instalovaný v ovládacím boxu minimalizují energetickou náročnost místnosti. Data o energetické náročnosti místnosti jsou neustále přenášena do řídící jednotky zdroje tepla, která určuje přesné množství energie potřebné pro vytápění nebo chlazení ve všech prostorách. To zajišťuje co nejvyšší energetickou účinnost.

Ovládací boxy

Ovládací box pro 1 modulový prvek

KX1184AB01

Schrack-Info

- 1 pozice pro senzor/modulový akční člen
- Oddělené pozice pro připojení a odlehčení zatížení pro sběrnicový kabel a silového vedení
- Modulární instalační zařízení se šroubovým upevněním pro montáž do spojovacích kanálů, do vyvýšených podlah nebo pro montáž na strop
- Plastová skříň
- Stupeň ochrany: IP20
- Rozměry (Š x V x H) 180 x 50 x 41.1 mm

POPIS	DOSTUPNOST	STORE	OBJ.ČÍSLO
KNX Ovládací box pro 1 modulový prvek			KX1184AB01

Ovládací box pro 8 modulových prvků

KX6413AB01

Schrack-Info

- 8 pozic pro senzory/modulové akční členy
- Integrovaný sběrnicový kabel pro připojení senzorů/modulových akčních členů na sběrnici
- Oddělené pozice pro připojení modulu a pro silové vedení
- Dvě PE/N svorkovnice pro připojení ochranného a nulového vodiče silového vedení
- Připojení na sběrnici pomocí svorkovnice
- Modulární instalační zařízení se šroubovým upevněním pro instalaci do vyvýšené podlahy, na stěnu, na strop nebo ve vlhkých místnostech
- Plastová skříň
- Stupeň ochrany: IP54
- Rozměry (Š x V x H) 300 x 300 x 50 mm

POPIS	DOSTUPNOST	STORE	OBJ.ČÍSLO
KNX Ovládací box pro 8 modulových prvků			KX6413AB01

Napájecí zdroje

Napájecí zdroj modulový, 80 mA

KX1254AB23

Schrack-Info

- Integrovaná tlumivka
- Výstupní napětí 29 V DC
- Výstupní proud 80 mA
- Připojení výstupního napětí chráněného tlumivkou přes plug-in svorkovnici nebo sběrnicovou svorku
- Stupeň ochrany: IP 20
- Vstupní napětí 120...230 V AC, 50/60 Hz, 220 V DC
- Pro montáž do ovládacího boxu KX1184AB01 nebo KX6413AB01
- Rozměry (Š x V x H) 86,5 x 47,8 x 36,2 mm

POPIS	DOSTUPNOST	STORE	OBJ.ČÍSLO
KNX Napájecí zdroj modulový, 29 V DC, 80 mA			KX1254AB23

SCHRACK TECHNIK Obj. číslo modré: Skladem – zaslání do 24/48 hodin Dodání obvykle do 1 týdne! Skladem v každém SCHRACK STORE – možnost osobního odběru

Spínací aktory

Binární výstup modulový, 2x 230 VAC, 10 A

KX5102AB23

Schrack-Info

- 2 bezpotenciální reléové kontakty
- Jmenovitá frekvence: 50/60 Hz
- Jmenovitý proud dle DIN EN 60669-1: 10 A (odporová zátěž)
- Napájení přes sběrnici
- Připojení na sběrnici pomocí svorkovnice
- Stupeň ochrany: IP 20
- Jmenovité napětí 230 V AC
- Bezšroubové svorky pro připojení a smyčkování neupravených jednožilových vodičů a slaněných s dutinkou, 0,5...2,5 mm²
- S modulem pro zasunutí do ovládacího boxu
- Pro montáž do ovládacího boxu KX1184AB01 nebo KX6413AB01
- Rozměry (Š x V x H) 50.2 x 48.8 x 35.5 mm

POPIS	DOSTUPNOST	STORE	OBJ.ČÍSLO
KNX Binární výstup modulový, 2 x 230 V AC, 10 A			KX5102AB23

Spínací akční člen modulový, 1x 230 VAC, C zátěž

KX5124AB23

Schrack-Info

- Jeden reléový kontakt jako spínací prvek
- Napájení přes sběrnici
- Připojení na sběrnici pomocí svorkovnice
- Stupeň ochrany: IP 20
- Jmenovité napětí 230 V AC
- Jmenovitá frekvence: 50/60 Hz
- Jmenovitý proud 16 AX/20 AX
- Bezšroubové svorky pro připojení a smyčkování neupravených jednožilových vodičů a slaněných s dutinkou, 0,5...2,5 mm²
- Pro montáž do ovládacího boxu KX1184AB01 nebo KX6413AB01
- Rozměry (Š x V x H) 86.5 x 47.8 x 36.2 mm

POPIS	DOSTUPNOST	STORE	OBJ.ČÍSLO
KNX Spínací akční člen modulový, 1 x 230 V AC, 16 AX/20 A, C zátěž			KX5124AB23

Spínací akční člen modulový, 3x 230 V AC, 6 A

KX5134DB23

Schrack-Info

- 3 bezpotenciálové reléové kontakty
- Jeden reléový kontakt na výstup jako spínací prvek
- Jmenovitý proud dle DIN EN 60669-1: 6 A (odporová zátěž)
- Napájení přes sběrnici
- Připojení na sběrnici pomocí svorkovnice
- Stupeň ochrany: IP 20
- Jmenovité spínané napětí 230 V AC
- Jmenovitá frekvence: 50/60 Hz
- Bezšroubové svorky pro připojení a smyčkování neupravených jednožilových vodičů a slaněných s dutinkou, 0,5...2,5 mm²
- Pro montáž do ovládacího boxu KX1184AB01 nebo KX6413AB01
- Rozměry (Š x V x H) 86,5 x 47,8 x 36,2 mm

POPIS	DOSTUPNOST	STORE	OBJ.ČÍSLO
KNX Binární výstup modulový, 3 x 230 V AC, 6 A			KX5134DB23

Binární vstupy

Binární vstup modulový, 4x 12-230 VAC/DC

KX2604AB23

Schrack-Info

- 4 vstupy pro 12...230 V AC
- Max. délka kabelu, nestíněný, kroucený 100 m
- Napájení přes sběrnici
- Připojení na sběrnici pomocí svorkovnice
- Stupeň ochrany: IP 20
- Bezšroubové svorky pro připojení a smyčkování neupravených jednožilových vodičů a slaněných s dutinkou, 0,5...2,5 mm²
- Pro montáž do ovládacího boxu KX1184AB01 nebo KX6413AB01
- Rozměry (Š x V x H) 42 x 42 x 8.5 mm

POPIS	DOSTUPNOST	STORE	OBJ.ČÍSLO
KNX Binární vstup modulový, 4 x 12-230 V AC/DC			KX2604AB23

Stmívače

Univerzální stmívač modulový, 1x 230 VAC, 10 - 250 VA, (R,L,C)

KX5252AB23

Schrack-Info

- Jeden výstup ke spínání a stmívání ohmických (R), induktivních (L) a kapacitních zátěží (C)
- Automatické přizpůsobení ovládání v závislosti na typu zátěže
- Jmenovitá frekvence: 50/60 Hz
- Elektronická ochrana výstupů proti přetížení, zkratu a nadměrné teplotě
- Napájení přes sběrnici
- Připojení na sběrnici pomocí svorkovnice
- Stupeň ochrany: IP 20
- Jmenovité napětí 230 V AC
- Jmenovitý výkon při okolní teplotě +35°C: 10...250 VA
- Bezšroubové svorky pro připojení a smyčkování neupravených jednožilových vodičů a slaněných s dutinkou, 0,5...2,5 mm²
- S modulem pro zasunutí do ovládacího boxu
- Pro montáž do ovládacího boxu KX1184AB01 nebo KX6413AB01
- Rozměry (Š x V x H) 50.2 x 48.8 x 35.5 mm

POPIS	DOSTUPNOST	STORE	OBJ.ČÍSLO
KNX Univerzální stmívač modulový, 250 VA, (R,L,C)			KX5252AB23

SCHRACK TECHNIK Obj. číslo modré: Skladem – zaslání do 24/48 hodin Dodání obvykle do 1 týdne! Skladem v každém SCHRACK STORE – možnost osobního odběru

Žaluziové akční členy

Žaluziový akční člen modulový, 2x 230 VAC, 6 A

KX5214AB23

Schrack-Info

- Elektricky vzájemně blokovaná relé (pro reverzní směr otáček)
- Integrovaná elektronika pro detekci ovládání elektromechanického koncového spínače a automatickou kalibrací doby posunu od jednoho koncového spínače ke druhému
- Napájení přes sběrnici
- Připojení na sběrnici pomocí svorkovnice
- Stupeň ochrany: IP 20
- Pro oddělené ovládání kanálu pohonu sluneční ochrany, pohonu dveří nebo oken s motorem na 230 V AC a elektromechanických koncových spínačů
- Bezšroubové svorky pro připojení a smyčkování neupravených jednožilových vodičů a slaněných s dutinkou, 0,5...2,5 mm²
- Pro montáž do ovládacího boxu KX1184AB01 nebo KX6413AB01
- Rozměry (Š x V x H) 86.5 x 47.8 x 36.2 mm

POPIS	DOSTUPNOST	STORE	OBJ.ČÍSLO
KNX Žaluziový akční člen modulový, 2 x 230 V AC, 6 A			KX5214AB23

Žaluziový akční člen modulový RS, 1x 230 VAC, 6 A

KX5202AB23

Schrack-Info

- 1 kanál pro řízení pohonu sluneční ochrany, pohonu dveří nebo oken a elektromechanických koncových spínačů
- Elektricky vzájemně blokovaná relé (pro reverzní směr otáček)
- Integrovaná elektronika pro detekci ovládání elektromechanického koncového spínače a automatickou kalibrací doby posunu od jednoho koncového spínače ke druhému
- Připojení na sběrnici pomocí svorkovnice
- Jmenovité napětí reléového kontaktu 230 V AC, 6 A (odporová zátěž)
- Bezšroubové svorky pro připojení a smyčkování neupravených jednožilových vodičů a slaněných s dutinkou, 0,5...2,5 mm²
- Pro montáž do ovládacího boxu KX1184AB01 nebo KX6413AB01
- Rozměry (Š x V x H) 50,2 x 48,8 x 35,5 mm

POPIS	DOSTUPNOST	STORE	OBJ.ČÍSLO
KNX Žaluziový akční člen modulový, 1 x 230 V AC, 6 A			KX5202AB23

Akční člen řízení pohonu ventilů

Akční člen řízení pohonu ventilů, 2x 24-230 VAC, 24 VDC, 1,5 A

KX5102KB23

Schrack-Info

- 2 spínací výstupy pro řízení termoelektrický ventilů radiátorů a chladicích stropních ventilů
- Maximálně mohou být paralelně připojeny na jeden kanál 4 termoelektrické ventily, celkově až do 1,5 A v zapnutém stavu a až do 58 W
- Jeden reléový kontakt na výstup jako spínací prvek
- Jmenovité provozní napětí 24...230 V AC nebo 24 V DC
- Jmenovitá frekvence: 50/60 Hz
- Jmenovitý proud dle DIN EN 60669-1: 1.5 A (odporová zátěž)
- Bezšroubové svorky pro připojení a smyčkování neupravených jednožilových vodičů a slaněných s dutinkou, 0,5...2,5 mm²
- Pro montáž do ovládacího boxu KX1184AB01 nebo KX6413AB01
- Rozměry (Š x V x H) 50,2 x 48,8 x 35,5 mm

POPIS	DOSTUPNOST	STORE	OBJ.ČÍSLO
KNX Akční člen řízení pohonu ventilů modulový, 2x 24-230 V AC, 24 V DC			KX5102KB23

Obj. číslo modré: Skladem – zaslání do 24/48 hodin Dodání obvykle do 1 týdne! Skladem v každém SCHRACK STORE – možnost osobního odběru SCHRACK TECHNIK

SÉRIOVÝ SPÍNAČ Č.5 (LUSTROVÝ)

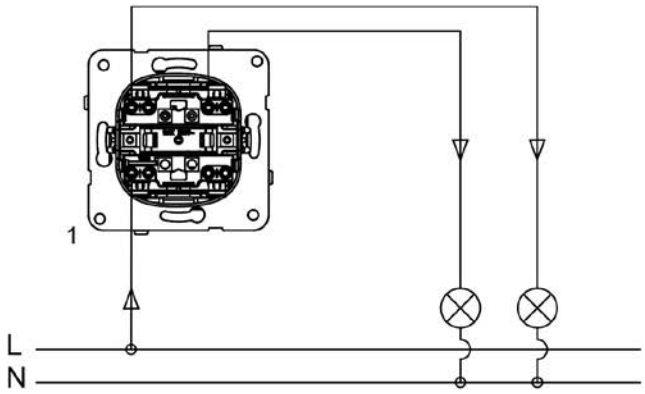

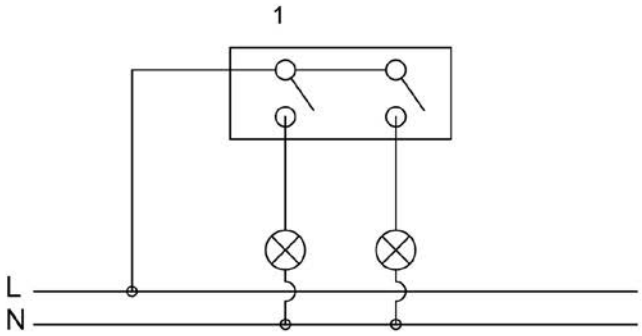

STŘÍDAVÝ PŘEPÍNAČ Č.6 (SCHODIŠŤOVÝ)

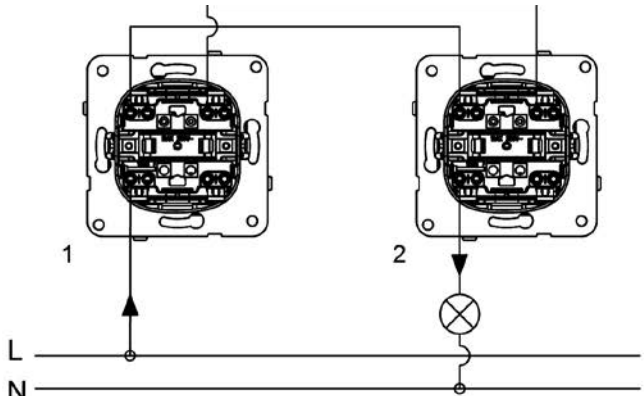

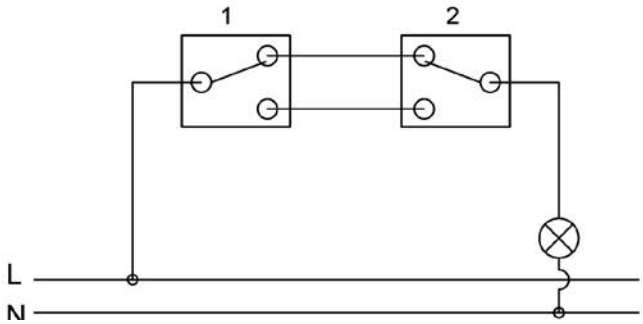

KŘÍŽOVÝ PŘEPÍNAČ Č.7 (ZAPOJENÍ 6 - 7 - 6)

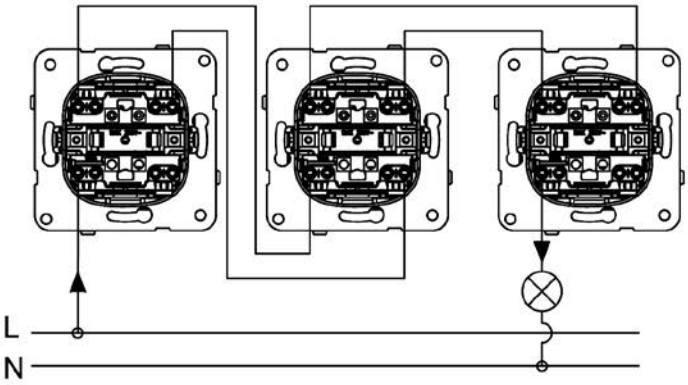

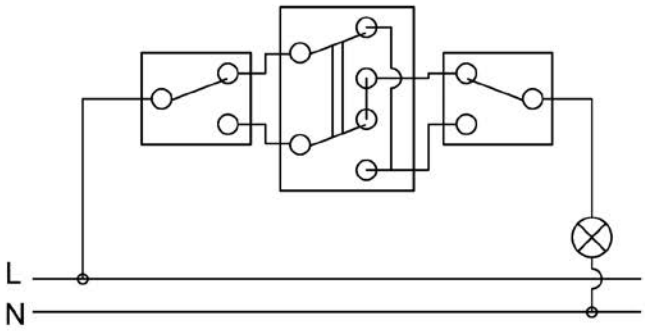

TECHNICKÉ INFORMACE

Technické informace ..... Strana 242

Instalační zóny ..... Strana 243

Pomocník pro určení počtu zásuvek ..... Strana 244

Tabulka plánování zásuvek ..... Strana 245

Schémata zapojení VISIO 50 ..... Strana 246

Schémata zapojení VISIO 45 ..... Strana 249

Tabulka výkonů stmívačů VISIO 50 / VISIO 45 ..... Strana 251

Regulátory teploty VISIO 50 / VISIO 45 ..... Strana 252

Svodiče přepětí pro zásuvky ..... Strana 253

SAT/TV VISIO 50 ..... Strana 254

Data a IT VISIO 50 / VISIO 45 ..... Strana 255

Ovládání žaluzií - Zapojení VISIO 50 / VISIO 45 ..... Strana 256

Technická data - FM přijímač VISIO 50 ..... Strana 257

Technická data - Čidla pohybu a přítomnosti ..... Strana 258

Technická data KNX ..... Strana 260

Rámečky VISIO 50 - rozměry ..... Strana 262

Nástěnné krabice VISIO 50 - rozměry ..... Strana 262

VISIO IP54 / VISIO 20 - rozměry ..... Strana 263

Rámečky VISIO 45 - rozměry ..... Strana 264

Montážní krabice VISIO 45 - rozměry ..... Strana 265

Montážní krabice VISIO 45 - sestavy ..... Strana 266

Technická data - Podlahové krabice VISIO 45 ..... Strana 268

Detektory kouře ..... Strana 269

Všeobecné informace

Pokyny

1. 2014/30/EU– EMC- směrnice

Směrnice elektromagnetické kompatibility platí pro zařízení nebo přístroje, které:
Mohou způsobovat elektromagnetické rušení nebo jejichž provoz může být tímto rušením ovlivněn. Jako přístroje se uvažují i části a skupiny výrobků, které jsou vestavěny nebo pohyblivá zařízení. Přístroje musí být určeny pro konečného spotřebitele.

2. 2014/35/EG– směrnice pro nízké napětí

Směrnice pro produkty určené pro provoz s tímto napětím. Směrnice platí pro rozsah napětí (jmenovité vstupní nebo výstupní napětí): střídavé 50 - 1000 V a stejnosměrné 75 - 1500 V.

3. 2011/65/EU- RoHS

Tato směrnice slouží k omezení používání některých nebezpečných látek v elektrických a elektronických zařízeních.

Směrnice se vztahuje na elektrická a elektronická zařízení pro provoz se střídavým proudem nepřesahujícím 1000 V nebo stejnosměrným proudem nepřesahujícím 1500 V, jako jsou: velké domácí spotřebiče, malé domácí spotřebiče, IT a telekomunikační zařízení, zařízení spotřební elektroniky

Aby se zabránilo tomu, že členské státy kladou na výrobky různé požadavky, a tím brání volnému pohybu zboží na vnitřním trhu, bylo označení CE zavedeno v roce 1985 - původně s ohledem na základní bezpečnostní požadavky. Nařízení CE platí také pro signatářské státy Dohody o Evropském hospodářském prostoru (EHP) Island, Lichtenštejnsko a Norsko.
Označením CE odpovídá výrobce za to, že odpovědným orgánům vyjádří, že jeho výrobek odpovídá příslušným právním ustanovením a technickým specifikacím. Je třeba ji považovat za značku schválení trhu, a nikoli za značku původu, kvality, jakosti nebo normy.

Testovací značky a symboly

	VDE		Česká republika	HL	Symbol pro halogenové žárovky 230 V
553 CEBEC	Belgie		Francie	LS	Symbol pro zářivky s předřadníkem
FI	Finsko		Francie		Symbol pro elektronické transformátory
KEMA KEUR	Holandsko	A	Přístroj je určen k nástěnné montáži		Symbol pro elektronické transformátory, ELSO
N	Norsko	H	Přístroj je určen pro montáž do dutých stěn		Symbol pro konvenční transformátor
ÖVE	Rakousko	U	Přístroj je určen k zapuštěné montáži	L	Ohmická zátěž, např. žárovky
B	Polsko		Symbol pro ochranné vodiče	L	Induktivní zátěž, např. konvenční transformátory
PCT	Rusko		Symbol pro ochrannou izolaci	C	Kapacitní zátěž, např. elektronické transformátory
S	Švédsko		Symbol pro stříkající vodu	M	Motorová zátěž
S SK 3	Švýcarsko		Symbol pro žárovky 230V	R, L, C	Ohmická, induktivní a kapacitní zátěž

SCHRACK TECHNIK

Instalační zóny pro přístroje a vedení kabelů

Pro prostory bez zařízení u stěn

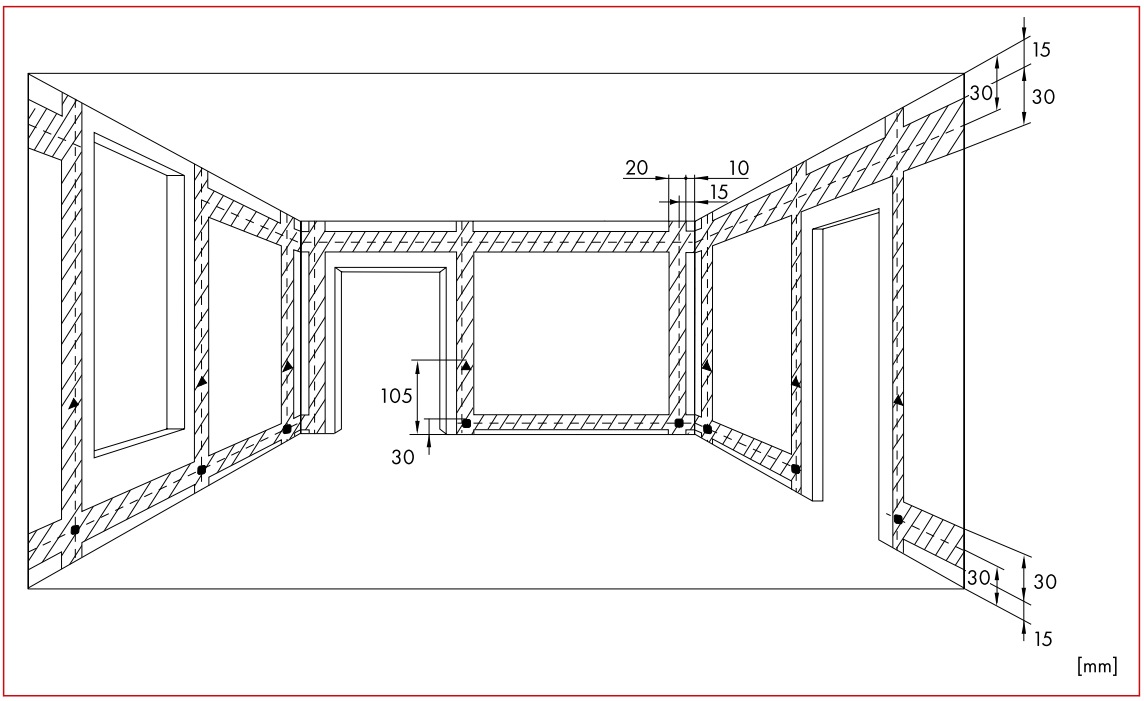

– – –	Plochy pro vedení vodičů a kabelů
▨	Instalační zóny
▲	Montážní výška vypínačů
■	Montážní výška zásuvek

Pro prostory se zařízením u stěn

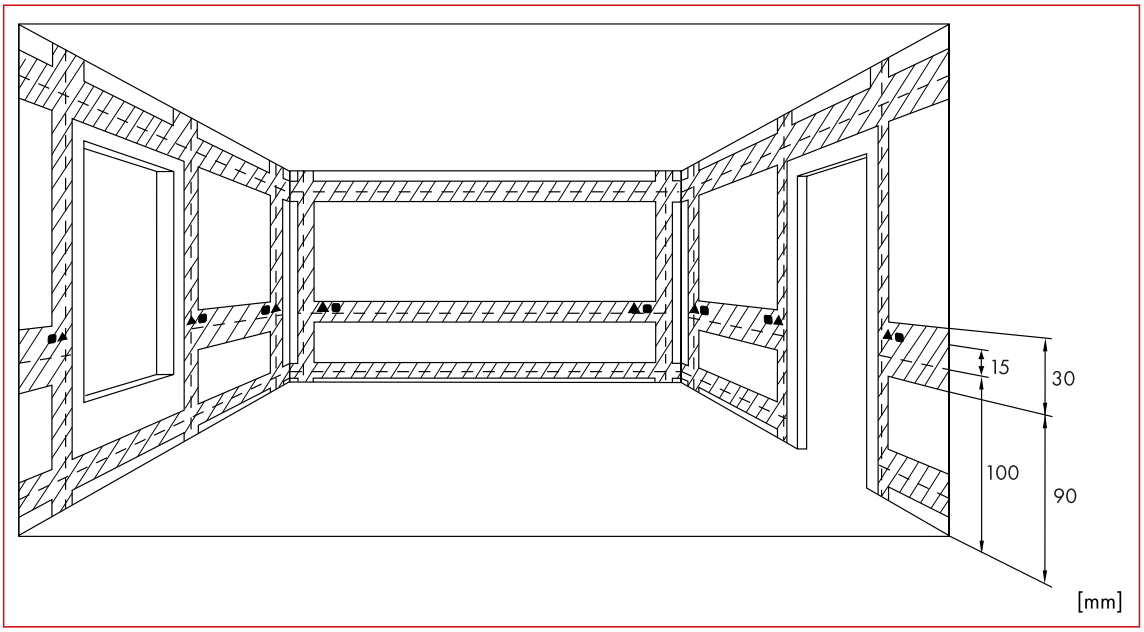

– – –	Plochy pro vedení vodičů a kabelů
▨	Instalační zóny
▲	Montážní výška vypínačů
■	Montážní výška zásuvek

Doporučené počty zásuvek a vývodů

Typ spotřebiče		Minimální počet pevných vývodů dalších spotřebičů	Počet vývodů pro osvětlení	Vývody pro zvláštní spotřebiče
Obývací pokoj (a) nebo ložnice (b)	Zásuvky/osvětlení do 20 m^2	4 (a,b)	1 (a)	
	Zásuvky/osvětlení nad 20 m^2	5 (a,b)	2 (a)	
Kuchyňský kout/kuchyně (b)				
- Kuchyňský kout:	Zásuvky/osvětlení	3 (b)	2	
	Chladnička/mraznička	1		
- Kuchyně:	Zásuvky/osvětlení	5 (b)	2	
	Chladnička	1		
	Mraznička			1
	Větrák	1 (c)		
	Trouba			1 (d)
	Mikrovlnná trouba	1		
	Myčka nádobí			1
	Průtokový ohřívač			1 (e)
Koupelna	Zásuvky/osvětlení	1 (f)	2 (g)	
	Větrák		1 (c,h)	
	Topné těleso			1 (i)
	Pračka (j)			1 (i)
	Sušička (j)			1 (i)
	Žehlící stroj (j)			1 (e)
WC	Zásuvky/osvětlení	3 (b)	1	
	Větrák		1 (c,i)	
Zázemí(b)	Zásuvky/osvětlení	1	1	
	Větrák	1 (c,h)	1 (c,i)	
	Pračka (j)			1 (i)
	Sušička (j)			1 (i)
	Žehlící stroj (j)			1 (i)
Chodby	Zásuvky/osvětlení do 3 m délky	1	1	
	od 3 do 6 m délky	1	2 (k)	
	každé další 3 m		1 (k)	
Lodžie, balkon, terasa	Zásuvky/osvětlení	1	1	
Sklad	Zásuvky/osvětlení	1	1	
Hobby(b)	Zásuvky/osvětlení	3 (b)	1	
Sklep				
	Zásuvky/osvětlení	1	1	
Napájení IT zařízení		1		
	Vstupní bod	1		
	Dvojitá zásuvka pro každou přípojku IT	1		
Společné prostory				
	Zásuvky/osvětlení do 20 m2	1	1	
	Zásuvky/osvětlení nad 20 m2	1	2	
Sklep, chodba				
	Zásuvka, osvětlení každých 5 m	1	1	
Napájení domácí IT sítě				
	Trojnásobná zásuvka pro IT (l)			1 (l)
	Trojnásobná zásuvka pro společnou SAT/TV anténu			1 (l)

a ... v jídelním koutě o jednu zásuvku navíc
b ... prostory ložnic, kuchyní, hobby - minimálně 2zásuvka. Tyto zásuvky navíc platí - ad c) -v tabulce jako „1 zásuvka"
c ... při samostatném větrání
d ... připojení s třífázovou zásuvkou
e ... při topení
f ... také v kombinaci se světlem
g ... u koupelen do 4m^3
h ... u koupelen bez okna
i ... možný zásuvkový vývod
j ... jednou na byt
k ... ovládané minimálně ze dvou míst
l ... minimálně na okruh

Pomocník pro plánování

	Prostor / objekt:		Obýváк	Ložnice	Kuchyně	Pokoj pro hosty	Jídelna	Dětský pokoj I.	Dětský pokoj II.	Chodba	WC	Koupelna	Podlaha	Schodiště	Sklep	Hobby		Celkem
		Možná barevná provedení:																
DESIGN	VISIO 50	bílá																
	VISIO 50	antracit																
	VISIO 50	stříbrná																
	VISIO 45	bílá																
	VISIO 45	černá																
	VISIO IP20	bílá																
	VISIO IP54	šedá																
PŘÍSTROJE	Přepínač střídavý																	
	Přepínač sériový																	
	Přepínač křížový																	
	Vypínač 1pólový																	
	Vypínač 2pólový																	
	Přepínač střídavý dvojitý																	
	Vypínač 3pólový																	
	Ovladač 1pólový																	
	Ovladač se signálkou																	
	Ovladač dvojitý																	
	Přepínač/ovladač žaluzií																	
	Přepínač/ovladač na klíč																	
	Stmívač																	
	Čidlo pohybu																	
	Spínací hodiny																	
	Regulátor teploty																	
	Zásuvky TV/SAT																	
	Zásuvky IT																	
	Multimedia																	
KRYTY A ZÁKRYTY	Krytky																	
	Krytky dvojité																	
	Krytky trojité																	
	Krytky se symbolem																	
	Krytky se symbolem																	
	Krytky se symbolem																	
	Krytky se symbolem zvonku																	
	Krytky se symbolem šipek																	
	Krytky a podsvíceným popisným polem																	
	Krytky stmívačů																	
	Přístroj pohybového čidla																	
	Přístroj spínacích hodin																	
	Přístroj regulátoru teploty																	
	Kryt TV/SAT zásuvky																	
	Kryt zásuvky RJ45																	
	Multimedia																	
ZÁSUVKY 230V	Zásuvky SCHUKO																	
	Zásuvky SCHUKO s ochrannou proti dotyku																	
	Zásuvky SCHUKO s ochrannou proti dotyku a klapkou																	
	Zásuvky SCHUKO s popisným polem																	
	Zásuvky SCHUKO s LED																	
	Zásuvky ČSN																	
	Zásuvky ČSN s ochrannou proti dotyku																	
	Zásuvky ČSN s ochrannou proti dotyku a klapkou																	
	Zásuvky ČSN s LED																	
	Zásuvky pro různé aplikace																	
RÁMEČKY	Rámeček jednoduchý																	
	Rámeček dvojitý																	
	Rámeček trojnásobný																	
	Rámeček čtyřnásobný																	

Schéma zapojení přístrojů VISIO 50

Zapojení č.1 - vypínač 1pólový se signálkou

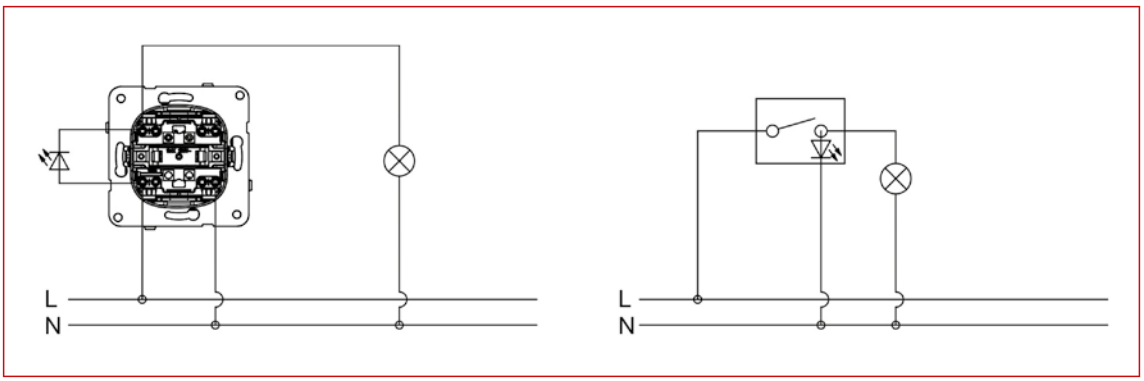

Zapojení č.2 - vypínač 2pólový se signálkou

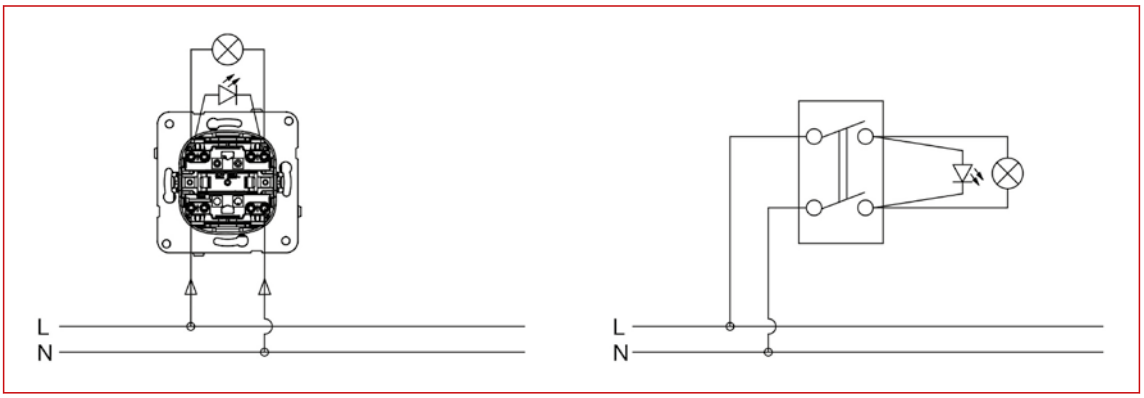

Zapojení č.6 - vypínač střídavý (schodišťový)

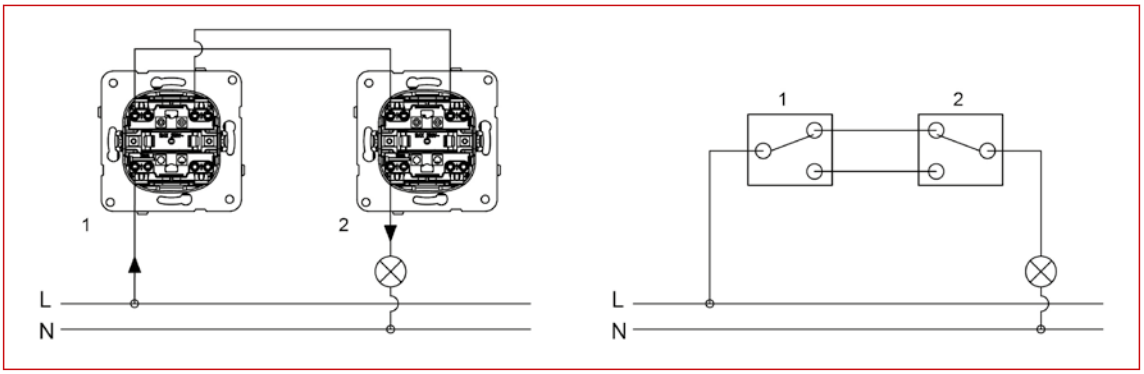

Zapojení č.6 - vypínač střídavý (schodišťový se signálkou)

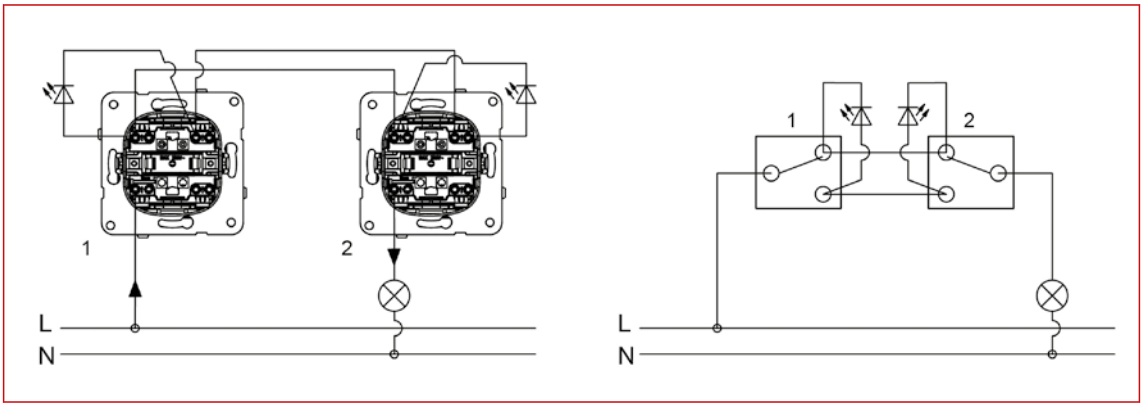

Schéma zapojení přístrojů VISIO 50

Zapojení č.5 - spínač sériový

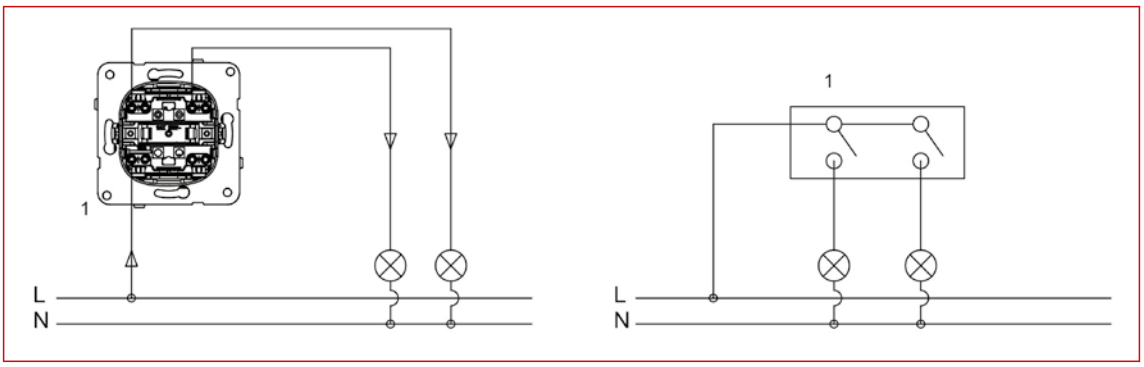

Zapojení č.7 - přepínač křížový

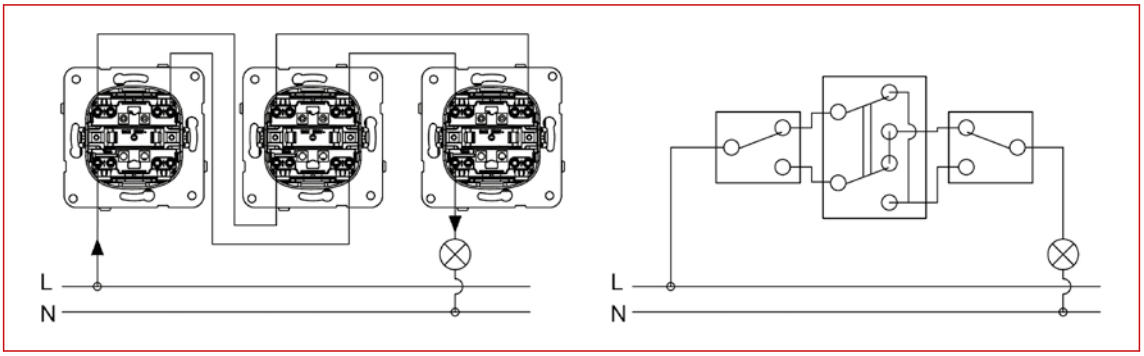

Zapojení č.6+6 - vypínač dvojitý, střídavý (schodišťový)

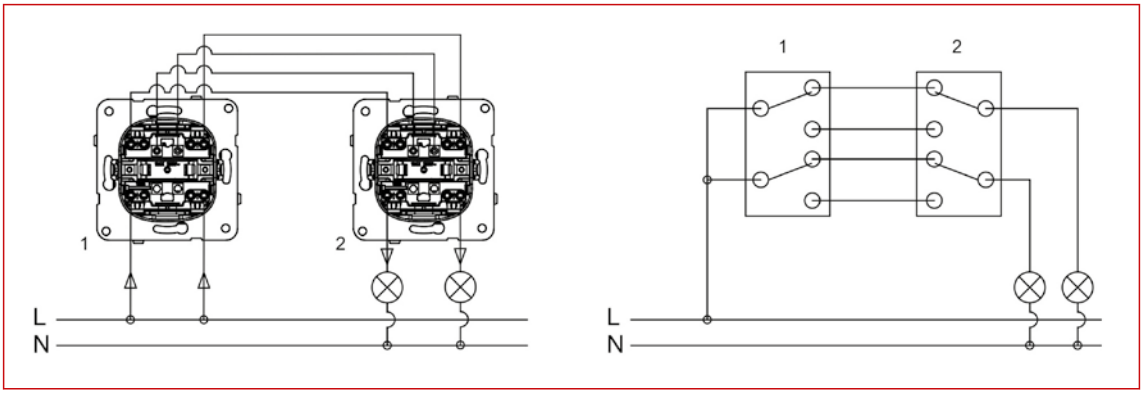

Zapojení 0/1 - ovladač (tlačítko)

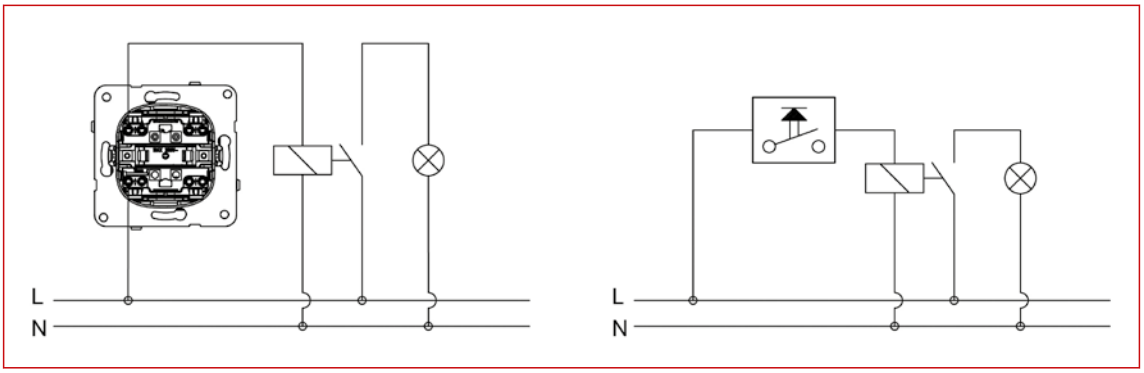

Schéma zapojení přístrojů VISIO 50

Zapojení 0/1 - ovladač 1pólový (tlačítko) se signálkou

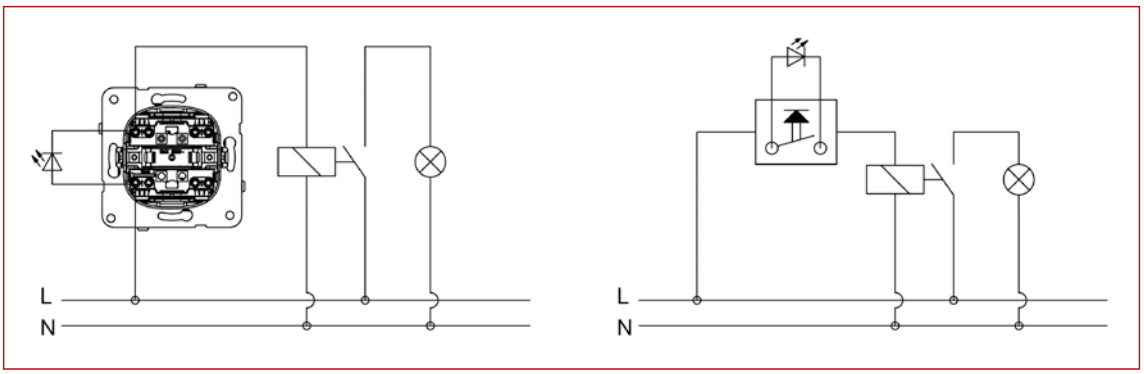

Zapojení 1/1 - ovladač 1Z + 1R (tlačítko)

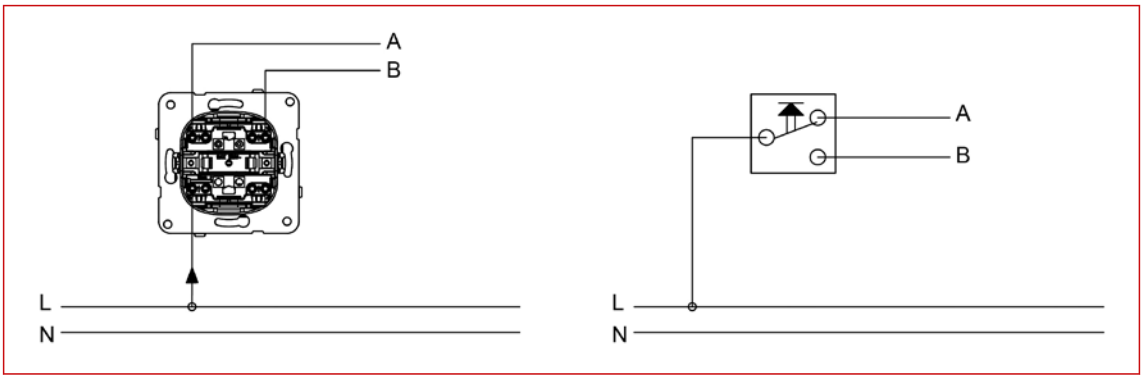

Legenda

A	Rozpínací kontakt
B	Zapínací kontakt

Zapojení 0/1+0/1 - ovladač 2Z (tlačítko)

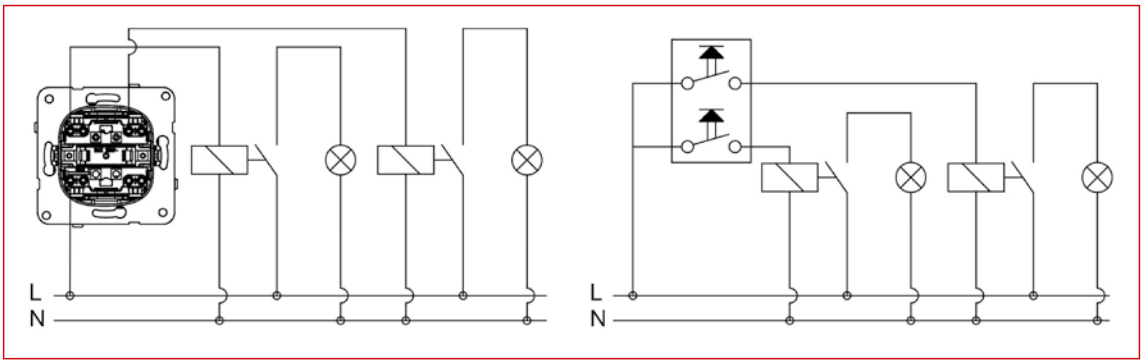

Zapojení - žaluziový spínač nebo ovladač (tlačítko)

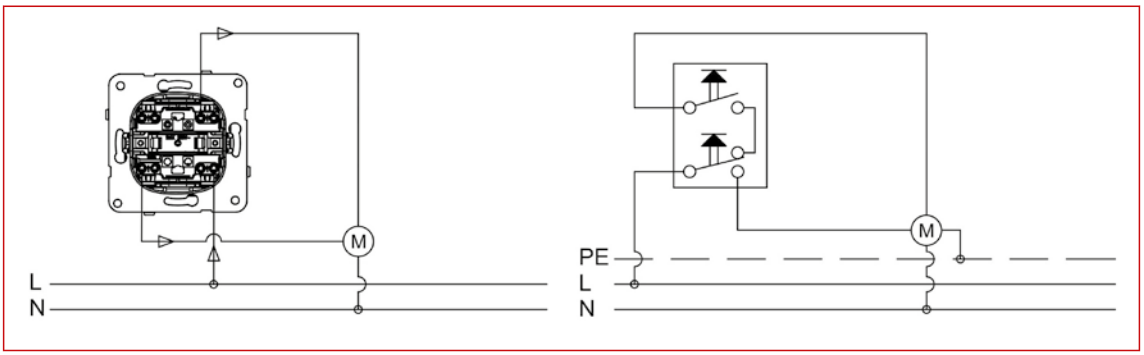

Schéma zapojení přístrojů VISIO 45

Zapojení č.1 - vypínač 1pólový

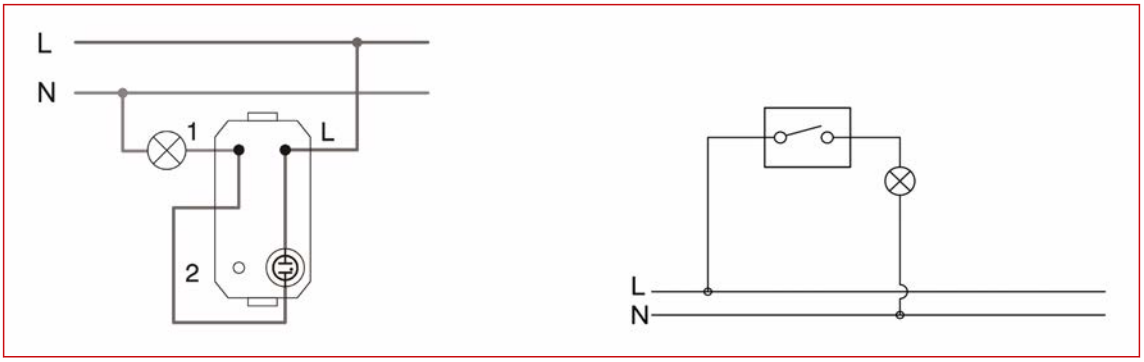

Zapojení č.2 - vypínač 2pólový

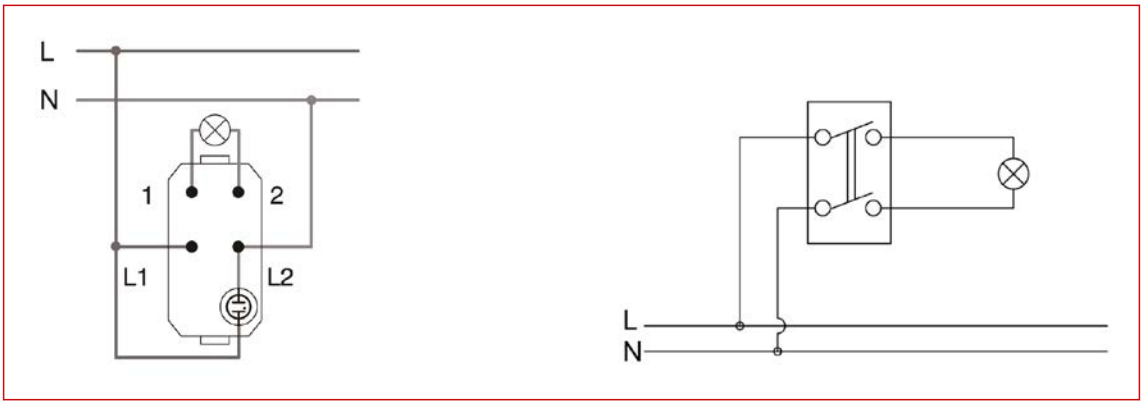

Zapojení č.1 - vypínač 1pólový se signálkou

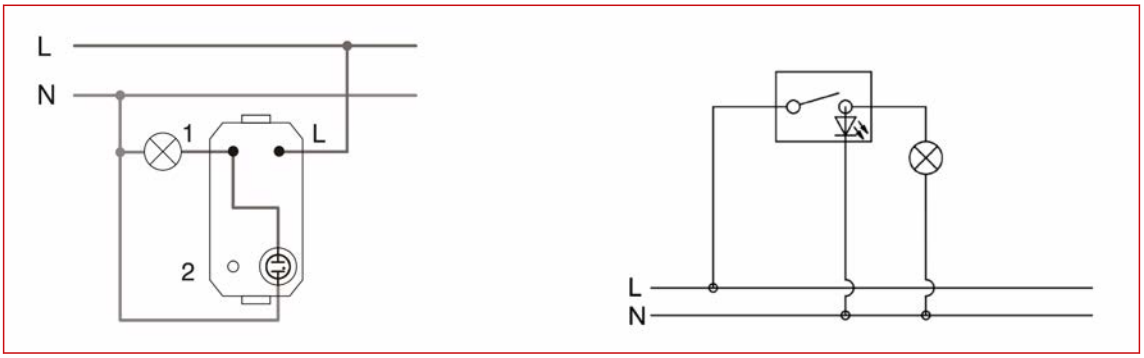

Zapojení č.2 - vypínač 2pólový se signálkou

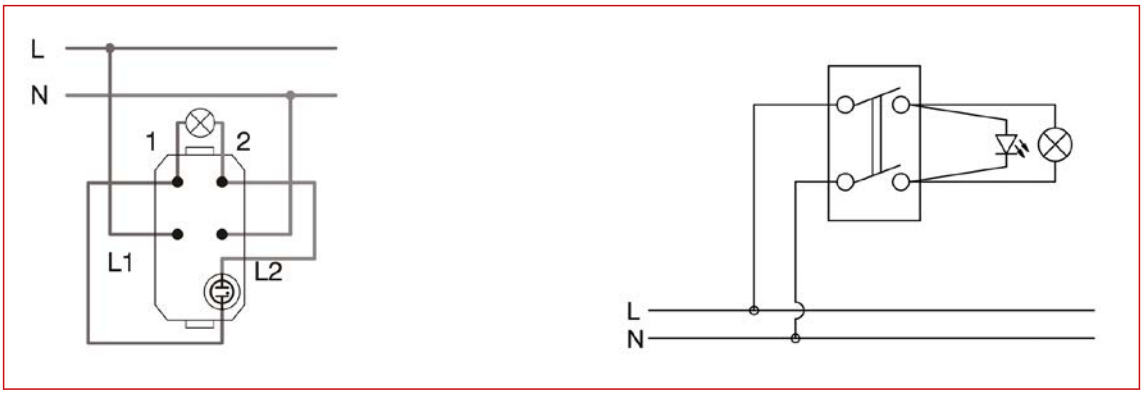

Schéma zapojení přístrojů VISIO 45

Zapojení č.6 - vypínač střídavý (schodišťový), s trvale sepnutou signálkou

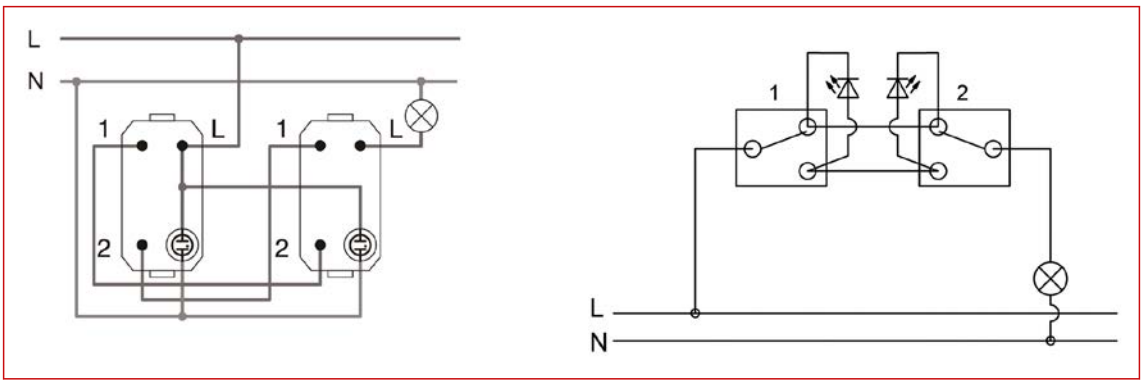

Zapojení č.6 - vypínač střídavý (schodišťový) se signálkou

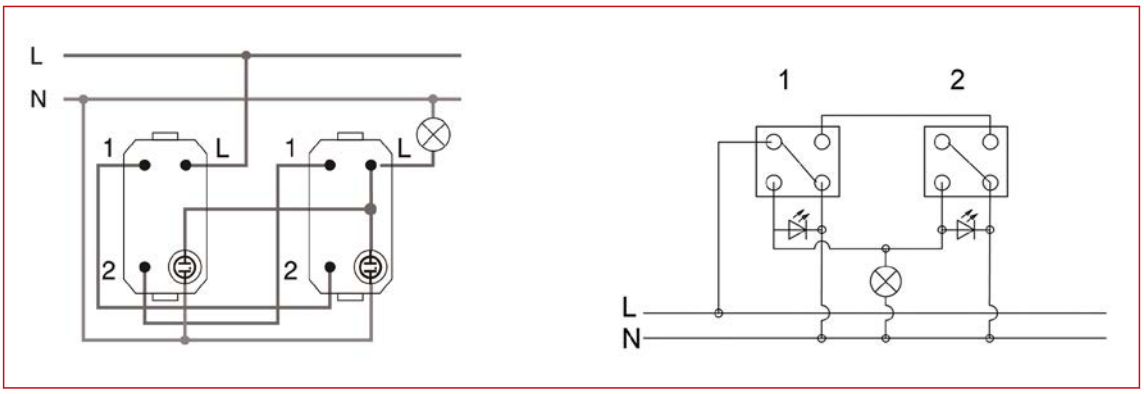

Zapojení č.7 - přepínač křížový s trvale sepnutou signálkou

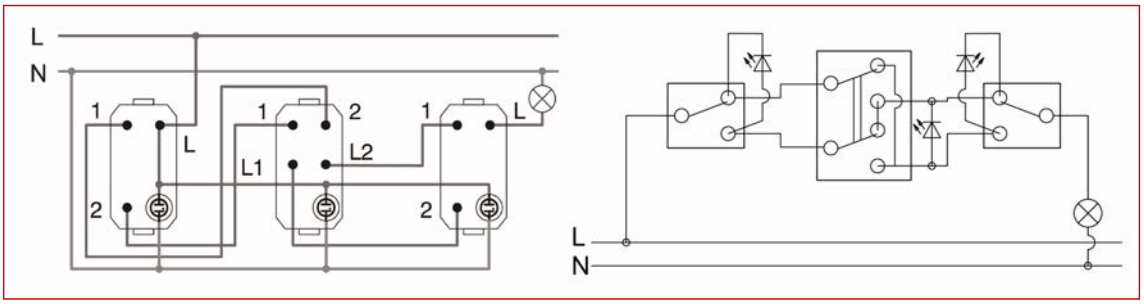

Zapojení č.7 - přepínač křížový se signálkou

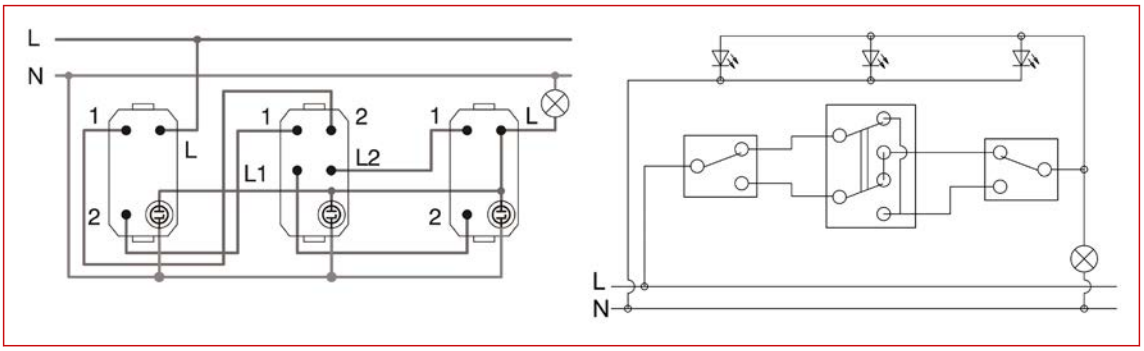

Výkonová tabulka stmívačů VISIO 50 / VISIO 45

Typ stmívače	Konstrukce	Objednací číslo	Žárovka	Halogenová žárovka	Konvenční transformátor	Elektronický transformátor	LED zdroj 230V (náběžná hrana)	LED zdroj 230V (sestupná hrana)	Stmívatelný LED pásek
Univerzální	Otočný stmívač	ET103023	6W - 100W	6W - 100W	11W - 500W	---	6W - 100W	6W - 100W	---
		ET103024	0W - 60W	0W - 60W	0W - 60W	0W - 60W	---	0W - 60W	---
	Dotykový stmívač	ET103020-S	0W - 300W	0W - 300W	0W - 120W	0W - 120W	0W - 120W	0W - 120W	---
	do instalační krabice	EHLED350D	4W - 350W	4W - 350W	4W - 100W	4W - 350W	4W - 100W	4W - 350W	---
		EHLED350K	4W - 350W	4W - 350W	4W - 100W	4W - 350W	4W - 100W	4W - 350W	---
	na DIN lištu	EHUTD350	15W - 400W	15W - 400W	20W - 400W	15W - 400W	4W - 100W	4W - 300W	---
		EHUDR300	10W - 300W	10W - 300W	---	20W - 300W	4W - 80W	4W - 300W	---
Fázově stmívatelné (náběžná hrana)	Otočný stmívač	EV103020	6W - 100W	6W - 100W	6W - 100W	---	6W - 100W	---	---
		EV103003	60W - 400W	60W - 400W	60W - 400W	---	---	---	---
	na DIN lištu	EHANTD1200	---	---	---	---	7W - 1200W	---	---
Fázově stmívatelné (sestupná hrana)	Otočný stmívač	EV103025	3W - 400W	3W - 400W	---	3W - 320W	---	3W - 320W	---
	na DIN lištu	EHABTD1000	---	---	---	---	---	5W - 320W	---
Stmívání LED pásku	do instalační krabice	EHLEDSTRIP	---	---	---	---	---	---	96W/12V 192W/24V 288W/36V 384W/48V

Technické parametry termostatů VISIO 50 / VISIO 45

	Digitální Vytápění	**Analogový Vytápění**	**Digitální Vytápění/ Chlazení**	**Analogový Vytápění/ Chlazení**	**Analogový Podlahový**	**Hygrostat**	**Analogový Vytápění/ Chlazení**
Rozsah teplot	0-30°	0-30°	0-30°	0-30°	10-50°	5-30°	10°-30°
Relativní vlhkost	---	---	---	---	---	35-85%	---
Typ kontaktu	NO: 10(4)A 230VAC NC: 5(2)A 230VAC	NO: 10(4)A 230VAC NC: 5(2)A 230VAC	NO: 6(2)A 230VAC NC: 4(1)A 230VAC	NO: 6(2)A 230VAC NC: 4(1)A 230VAC	NC: 16(2)A při cos φ =1 250VAC	5(0,2) A odvlhčovací 2(0,2) A zvlhčovací	NO: 6(2)A 230VAC
Noční pokles	---	---	---	---	cca. 5K	---	---
Stupeň krytí	IP20	IP20	IP20	IP20	IP30	IP30	IP20
Design	VISO 50	VISIO 50	VISO 50	VISO 50	VISO 50	VISO 50	VISO 45
Přístroj	EV103009	EV103009	EV103061	EV103061	EL176131	EL176301	komplet
Kryt s ovládáním							
Bílý	EV103010	EV103011	EV103062	EV103019	EL367204	EL367164	ET103040
Antracit	EV113010	EV113011	EV113062	EV113019	---	---	---
Stříbrný	EV123010	EV123011	EV123062	EV123019	---	---	---
Matný černý	---	---	---	---	---	---	ET113040

Schéma zapojení - termostat pro topení (EV103009)

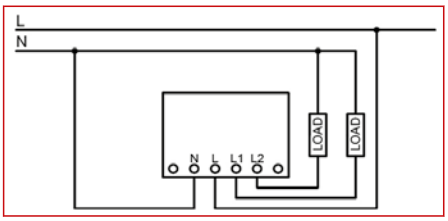

Schéma zapojení - termostat pro topení/chlazení (EV103061)

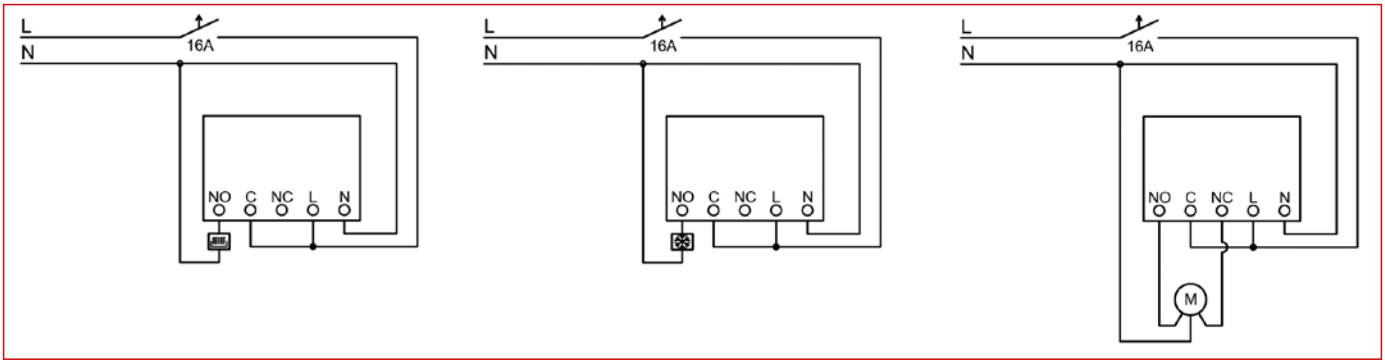

Schéma zapojení - termostat pro podlahové topení (EL176131)

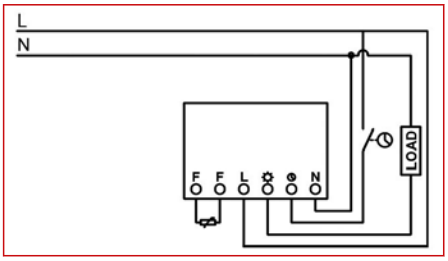

Schéma zapojení - termostat pro topení/chlazení (ET1x3040)

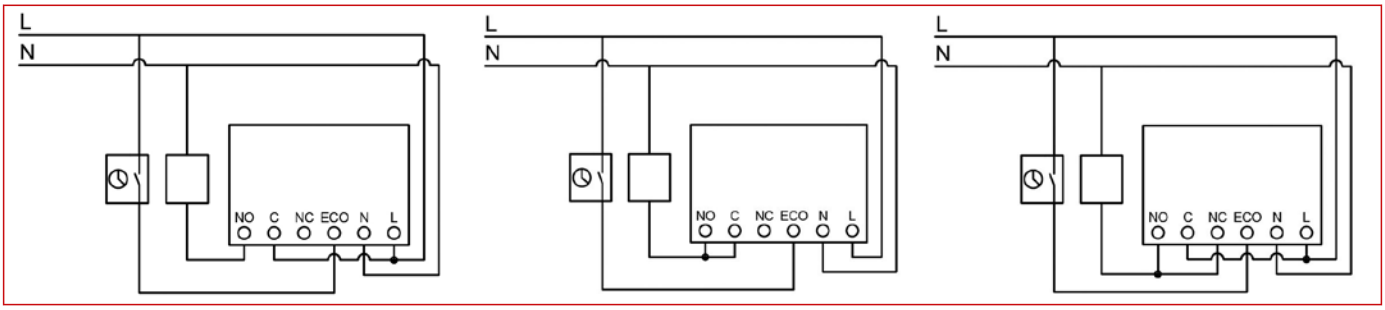

Oběhové čerpadlo, hořák (přímé připojení), termoelektrický pohon

Kotel, oběhové čerpadlo, hořák (řídicí vstup T1/T2)

Motorový pohon (omezené použití s podlahovým vytápěním)

Svodiče přepětí pro zásuvky

Technická data - svodič přepětí do zásuvky

	Svodič přepětí do krabice IS010003	**Zásuvkový adaptér IS211450**
Norm	Třída III (D) IEC61643-1/EN 61643-11	
Smyčkování	Ne	
Max. pracovní napětí U_c	255VAC	275VAC
Kombinovaný impuls U_{oc} / I_{sc}	6kV / 3kA	6kV / 3kA
Max. průchozí výkon	-	3.500VA
Ochranná úroveň U_p (at I_n /L-N)	≤ 0,8kV	≤ 1,25 kV
Max. předjištění	16 AgL/gG	
Rozsah teplot	-0°C - +40°C	
Průřez vodičů	1,5²	-
Signalizace	Zvuková	LED indikace
Dětská ochrana	-	Ano

Způsob montáže / rozměry / instalace do zapuštěné krabice

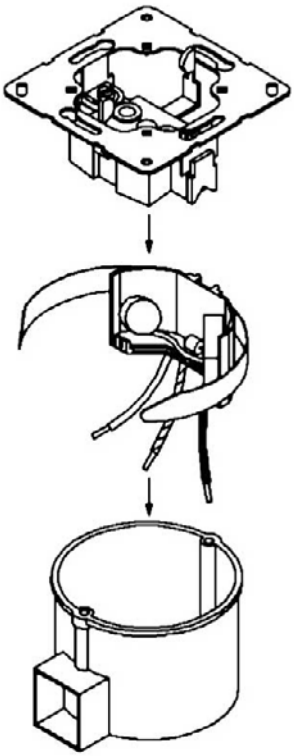

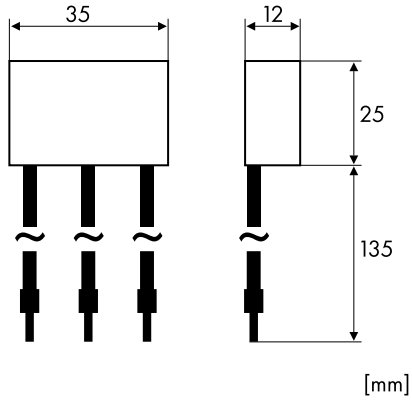

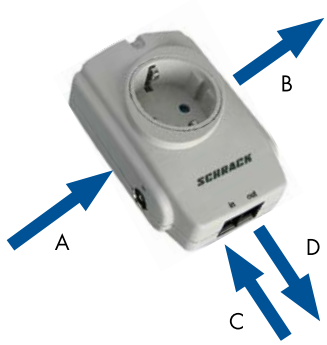

A	TV_{in}
B	TV_{out}
C	TEL_{in}
D	TEL_{out}

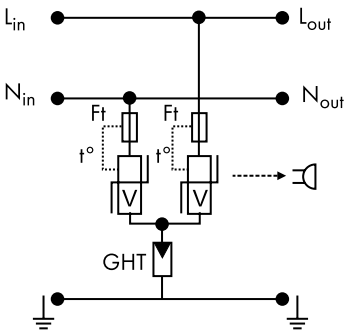

Zásuvky TV a SAT pro VISIO 50

TV Zásuvky BK, Třída "A"

	Rozsah kmitočtu 4-1000MHz	**Pásmo MHz**	**Zpětný kanál 4 - 68**	**UKW 87,5 - 139**	**VHF 125 - 470**	**UHF 470 - 862**
Obj. číslo Typ		Na výstupu	Útlum v dB			
HSBKD2M Koncové/průchozí zásuvky	Zakončovací odpor	TV/RF	1	1,2	1,5	2
HSBKDDM08 Průchozí zásuvka	Koncový/průchozí útlum	TV/RF	7	7	7,5	7,5
			3	3	3,3	3,5
HSBKDDM10 Průchozí zásuvka	Koncový/průchozí útlum	TV/RF	10	10	10	10
			2	2	2	2
HSBKDDM14 Průchozí zásuvka	Koncový/průchozí útlum	TV/RF	14	14	14	14,5
			2	2	1,2	1,2

SAT Zásuvky, Třída "A"

	Rozsah kmitočtu 4-1000MHz	**Pásmo MHz**	**Zpětný kanál 4 - 68**	**UKW 87,5 - 108**	**TV Pozemní 5 - 862**	**SAT-ZF 950 - 2050**	**SAT-ZF 2050 - 2400**
Obj. číslo Typ		Na výstupu	Útlum v dB				
HSATD3M Koncové/průchozí zásuvky	Koncový/průchozí útlum 3násobné zásuvky	TV/RF	1	4	1	4,5	2
HSATD4M Průchozí zásuvka	Koncový/průchozí útlum 4násobné zásuvky	TV/RF	2	2	1,5	2	3
HSATDDM Průchozí zásuvka	Koncový/průchozí útlum	TV/RF	10,5 1,5	10,5 1,5	10,5 2	10,5 2,5	11 3

Datové zásuvky pro VISO 50 / VISIO 45

VISIO 50	1 Modul SFA a SFB	2 Moduly SFA a SFB	2 Moduly SFA a SFB	2 Moduly SFB
Podpůrný rámeček	EV104005 1)	EV104005 2)	EV104005 2)	HSED02UWBS
Kryt datové zásuvky 1x RJ45, bílý	EV104003 1)	EV104004 2)	EV104004 2)	EV104012 3)
Kryt datové zásuvky 1x RJ45, antracit	EV114003 1)	EV114004 2)	EV114004 2)	EV114012 3)
Kryt datové zásuvky 1x RJ45, stříbrný	EV124003 1)	EV124004 2)	EV124004 2)	EV124012 3)
Krycí rámeček 1násobný, bílý	EV105001		-	-
Krycí rámeček 1násobný, antracit	EV115001		-	-
Krycí rámeček 1násobný, stříbrný	EV125001		-	-
Krabice nástěnná 1násobná, bílá	EV105006		-	-
Krabice nástěnná 1násobná, antracit	EV115006		-	-
Krabice nástěnná 1násobná, stříbrná	EV125006		-	-

1) Nelze použít koaxiální ani optický modul. Nutno použít. zásuvku HSED01UW2S s distančním dílem EV105011--.

1) Nelze použít koaxiální ani optický modul. Nutno použít. zásuvku HSED02UW2S s distančním dílem EV105011--.

3) Nelze použít koaxiální ani optický modul.

VISIO 45	1 Modul SFA a SFB		2 Moduly SFA a SFB	
Montážní rámeček	ET105002	-	ET105004	-
Kryt datové zásuvky, 1x RJ45, bílý	ET102017 1)	-	ET102017 1) (2x)	-
Kryt datové zásuvky, 1x RJ45, mat. černá	ET112017 1)	-	ET112017 1) (2x)	-
Krycí rámeček, 1M, bílý	ET105010	-	ET105014	-
Krycí rámeček, 1M, mat. černá	ET115010	-	ET115014	-
Krycí rámeček, 1M, béžový	ET125010	-	ET125014	-
Krycí rámeček, 1M, stříbrný	ET135010	-	ET135014	-
Krabice nástěnná, 2M, IP20, bílá	ET105036		-	-
Krabice nástěnná, 4M, IP20, bílá	ET105037		-	-
Krabice nástěnná, 6M, IP20, bílá	ET105038		-	-

1) Nelze použít koaxiální ani optický modul.

Zapojení relé pro ovládání žaluzií

Při použití tohoto schématu zapojení může být maximální proud obou motorů 8 A. Ovládací výstupy na M2 lze ovládat pouze prostřednictvím hlavního vypínače (centrálního vypínače).

Schéma zapojení - 1x relé, 2x motory

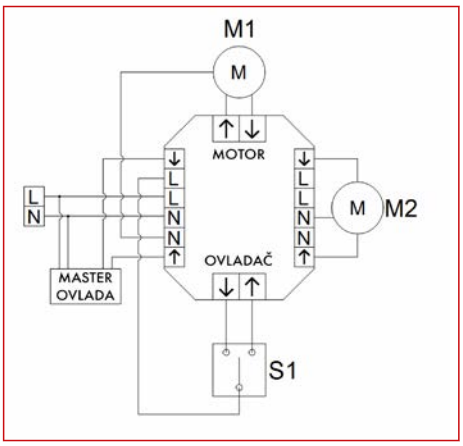

Několik relé lze spojit dohromady. Tlačítkový vstup (S1) působí přímo na motor (M1) a lze jej ovládat centrálně pomocí hlavního vypínače. Počet propojených relé je omezen na maximální celkový proud všech motorů 8 A.

Schéma zapojení - 2 a více motorů (max. 8 A)

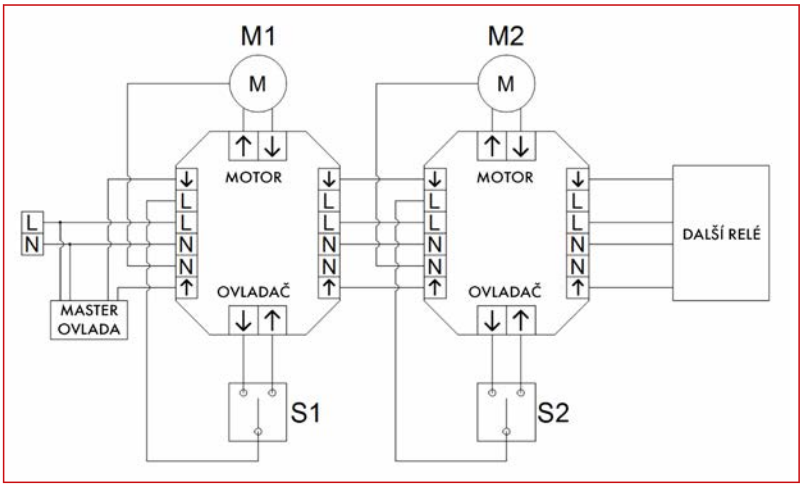

Pokud je třeba ovládat více žaluzií/rolet, lze k ovládacímu relé žaluzií připojit samostatné napájení 230 V (vždy stejná fáze!). Tím se oddělí celkový proud ostatních motorů a lze připojit libovolný počet řídicích relé.

Schéma zapojení - pro 2 a více motorů

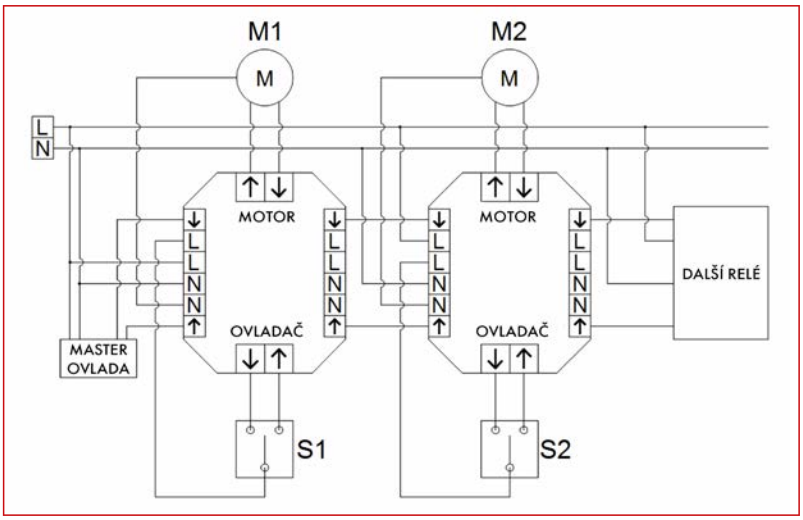

Hlavní přepínač Master má nejvyšší prioritu a slouží jako centrální řízení.

FM rádio s reproduktorem VISIO 50

Radio Touch	
Jmenovité napětí	230V~, 50/60Hz
Jmenovitý proud	0,2A
Příkon	7W
Stand-by	1,3W
Výstupní výkon (sinus) na kanál	1,5W
Výstupní impedance	4 ... 8Ω/Kanál
Vstupní impedance AUX IN	10kΩ
Kmitočtový rozsah	FM 87,5MHz až 108MHz
Pracovní teplota	5 ... 40 °C
Třída ochrany	II
Krytí	IP20
Připojovací svorky	šroubové svorky
Průřez	2,5 mm²
Reproduktor / AUX	1 mm²
Délky kabelů	
Reproduktor	max. 20m
AUX IN	max. 3m
Vedlejší stanice	max. 50m
Vestavná hloubka	33mm
Reproduktor	
Impedance	8Ω
Výstupní výkon sinus / hudební	4 / 8W
Kmitočtový rozsah	170Hz až 20kHz
Předmontovaná délka kabelu	cca. 30cm

Schéma zapojení - FM rádio s reproduktorem (VISIO 50)

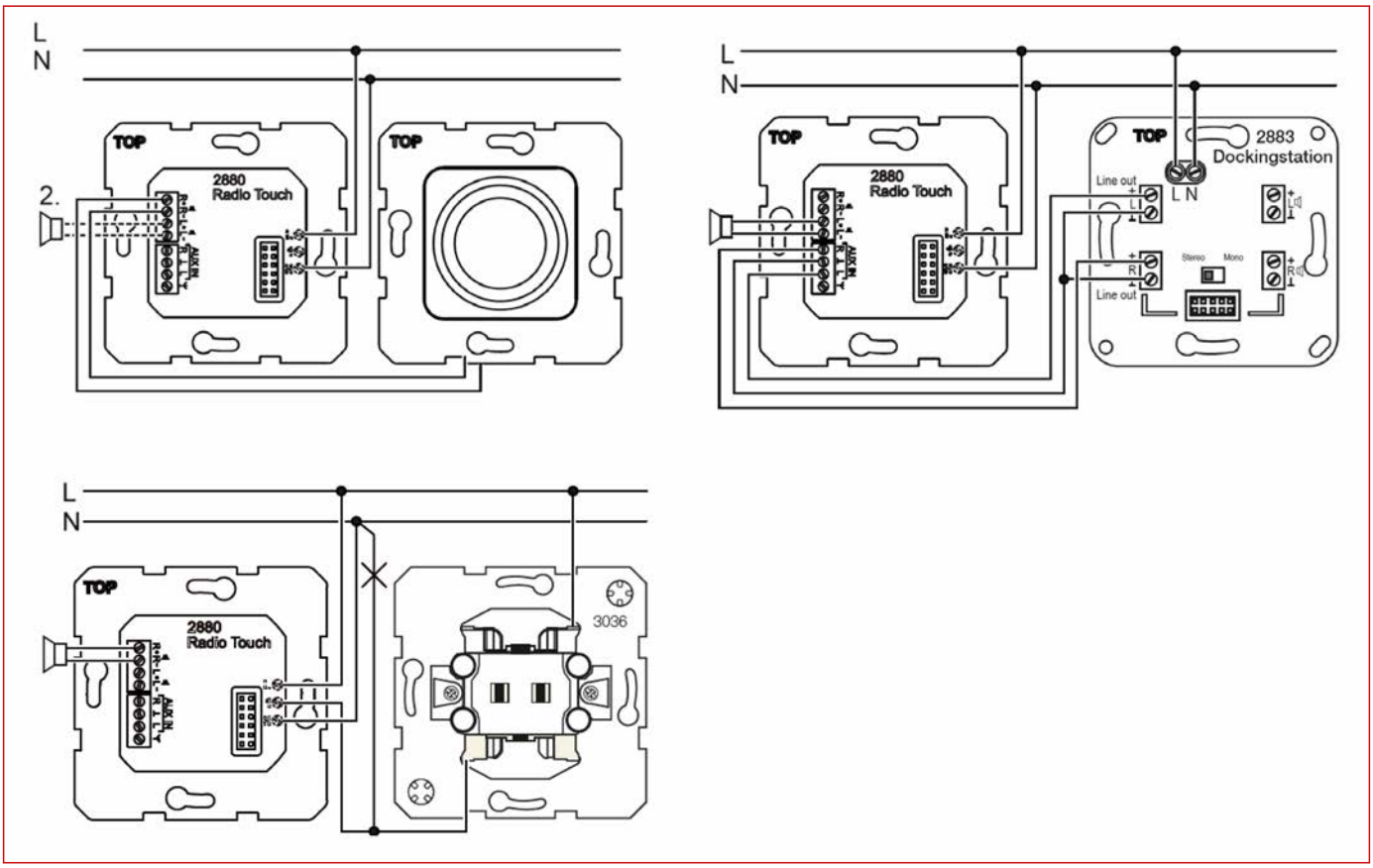

Pohybová a přítomnostní čidla

Vlastnosti	**VISO 50** **Čidlo pohybu** **3vodičové**	**Čidlo pohybu** 3vodičové	**MD 180i/R** **PD 180i/R**	**MD-C 360i/8** **PD-C 360i/8**
Zóna detekce	8m	8m	Půlkruhová 16m	8m
Způsob montáže	nástěnná (zapuštěná)	nástěnná (zapuštěná)	nástěnná (zapuštěná)	montáž na strop (zapuštěná)
Montážní výška	1m - 2m	1,2m	1,1m - 2,2m	3m-5m
Detekční úhel	180°	110°	180°	360°
Jmenovité napětí	230V	230V	230V	230V
Rozsah nastavení jasu	5-250lx	5-2000lx	5-2000lx	5-2000lx
Spínání v nule / wolframový kontakt	Ne/Ne	Ano/Ne	Ne/Ano	Ne/Ano
Světelné kanály	1	1	1	1
Doba sepnutí	10s - 20min.	12s-12min.	12s-60min.	1min. - 30min.
Přítomnostní kanál/HVAC	-	-	1	1
Doba sepnutí přítomnostního kanálu	-	-	5Min.-120min.	5Min. - 120min.
Vlastní spotřeba	≤10W im Betrieb	-	0,9W	0,9W
Měření světla (smíšené světlo)	-	-	1 x smíšené světlo	1 x smíšené světlo
Povolená teplota okolí	0°C ... +35°C	0°C ... +40°C	0°C ... +50°C	-25°C ... +50°C
Stupeň krytí	IP20	IP20	IP20 IP44 s krytem	IP20 jako nástěnná verze IP20 jako stropní verze* IP20/ IP54 s nástěn. krabicí*
Dálkové ovládání	-	-	volitelné	volitelné
Paralelní zapojení	až 5 čidel	až 5 čidel	až 6 čidel	až 10 čidel
Master/ Slave	-	-	-	-
Objednací čísla				
Položka- č. kompletu, bílá	-	ET103030	-	ESP425875 (MD) ESP055393 (MD) ESP425042 (PD) ESM0425059 (PD) ESP425882 (PD) ESP055379 (PD Slave)
Položka- č. kompletu, hnědá	-	-	-	-
Položka- č. kompletu, černá	-	ET113030	-	-
Položka- č. přístroje	EV103031	-	ESM055010 (MD) ESM410017 (PD) ESM410024 (Slave)	-
Příslušenství				
Kryt, bílý	EV103033	-	ESM055270	-
Kryt, antracit	EV113033	-	-	-
Kryt, černý	EV123033	-	-	-
Krycí rámeček 55x55	-	-	EV105021	-
Nástěnná krabice IP20	-	-	-	ESM425370
Nástěnná krabice IP54	-	-	-	ESM425905
Dálkové ovládání	-	-	ESM425509	ESM425509

* volitelné

Pohybová a přítomnostní čidla

MD 360i/8 BASIC MD 360i/8 BASIC SMB PD 360i/8 BASIC PD 360i/8 BASIC SMB	MS-D 360	PD-C 360i/8 mini MD-C 360i/8 mini-3m MD-C 360i/8 mini	MD 180 Basic	MD 200	MS-W 180
kruhová 8m	kruhová 9m	kruhová 8m	Půlkruhová 20m	Půlkruhová 20m	Půlkruhová 12m
montáž na strop	montáž na strop	montáž na strop	nástěnná	nástěnná	nástěnná
3m-5m	2,8m	3m - 5m	2,5m - 3m	2,5m	2,2m
360°	360°	360°	180°	200°	180°
230V	230V	230V	230V	230V	230V
5-1000lx	5-2000lx	5-2000lx	5-1000lx	3-2000lx	2-2000lx
Ano/Ne	-	Ne/Ano	Ano/Ne	Ano/Ne	Ano/Ne
1	1	1	1	1	1
15s - 30min.	1min. - 15min.	1min. - 30min.	10s - 15min.	45min. - 10min.	5s - 5min.
-	-	-	-	-	-
-	-	-	-	-	-
0,3W	-	0,5W	0,5W	0,5W	-
1 x smíšené světlo	-	1 x smíšené světlo	1 x smíšené světlo	1 x smíšené světlo	-
0°C ... +50°C	-20°C ... +40°C	-25°C ... +50°C	-25°C ... +40°C	-25°C ... +55°C	-20°C ... +55°C
IP40	IP20	IP55	IP44	IP44	IP44
volitelné	-	požadované	-	-	-
až 6 čidel	až 10 čidel	až 10 čidel	až 10 čidel	až 8 čidel	až 10 čidel
-	-	-	-	-	-
ESB430428 (MD) ESB430404 (MD) ESB430466 (MD) ESB430411 (PD) ESB430497 (PD) ESB430435 (PD) ESB430473 (PD) ESB430480 (PD)	ESS10360D	ESP426001 (MD) ESP427008 (MD) ESP426025 (PD) ESP426063 (PD)	ESM055089	ESS000003 ESM055508	ESS10180D
-	-	-	-	ESM025327	-
-	-	-	ESM055096 ESM055515	ESS000004 -	- -
-	-	-	-	-	-
-	-	-	-	-	-
-	-	-	-	-	-
-	-	-	-	-	-
-	-	-	-	-	-
-	-	-	-	-	-
-	-	-	-	-	-
ESM425509	-	ESM425509	ESM425509	-	-

Přítomnostní čidla KNX

Vlastnosti	PD-C 180i KNX ECO [1)] PD-C 180i KNX [2)]	PD-C 180i/16 KNX Touch	PD-ATMO 360i/8 O KNX	PD 360/8 KNX Basic
Zóna detekce	16 m	16 m	8 m	kruhová 8 m
Způsob montáže	nástěnná	nástěnná	montáž na strop	montáž na strop
Montážní výška	1.1 m - 2.2 m	1.1 m - 2.2 m	3 m - 5 m	3 m - 5 m
Detekční úhel	180°	180°	360°	360°
Napájení	přes KNX sběrnici	přes KNX sběrnici	přes KNX sběrnici	přes KNX sběrnici
Rozsah nastavení jasu	5 - 2000 lx	5 - 2000 lx	5 - 2000 lx	5 - 2000 lx
Světelné kanály	2	2	2	1
Kanál 1 - světelný				
Doba sepnutí	60 s - 60 min.**	30 s - 30 min.**	30 s - 720 min.**	30 s - 720 min.**
Kanál 2 - světelný				
Doba sepnutí	10 s - 60 min.**	10 s - 60 min.**	10 s - 60 min.**	-
Přítomnostní kanály/HVAC	0 1) / 1 2)	1	1	1
Kanál 3 - přítomnostní/HVAC				
Doba sepnutí	10 s - 60 min.**	10 s - 60 min.**	10 s - 60 min.**	10 s - 60 min.**
Kanál 4 - přítomnostní/HVAC				
Doba sepnutí	-	-	-	-
Vlastní spotřeba	0.2 W	0.2 W	0.2 W	0.2 W
Měření světla (smíšené světlo)	1 x smíšené světlo	1 x smíšené světlo	1 x smíšené světlo	1 x smíšené světlo
Povolená teplota okolí	+5°C .. +50°C	+5°C ... +50°C		
Stupeň krytí	IP20 IP44 s krytem*	IP40 IP44 s krytem*	IP20	IP40
ETS software	požadované	požadované	požadované	požadované
Dálkové ovládání	volitelné	volitelné	volitelné	-
KNX funkce				
Simulace přítomnosti	-	Ano	Ano	-
Constant lighting control	-	-	Ano	-
Master / Slave funkce	Ano	Ano	Ano	Ano
Ruční ovládání	Ano	Ano	Ano	Ano
Funkce nočního osvětlení	Ano	Ano	Ano	-
Nastavitelná citlivost	Ano	Ano	Ano	-
Pravidelný přenos telegramů	Ano	Ano	Ano	-
Objednací čísla				
Položka- č. kompletu, bílá	-	-	ESP427220	ESB430442
Položka- č. kompletu, černá	-	-	-	-
Položka- č. přístroje	ESP426452 [1)] ESP426445 [2)]	ESP460104	-	-
Příslušenství				
VISIO 50 kryt, 55x55 mm	ESM055270	ESM055270	-	-
Kryt, kruhový, bílý	-	-	ESP428579	
Kryt, kruhový, černý	-	-	ESP428098	
Kryt, čtvercový, bílý	-	-	ESP007248	
Kryt, čtvercový, černý	-	-	-	
Kryt, kruhový, bílé sklo	-	-	ESP007255	-
Kryt, čtvercový, bílé sklo	-	-	ESP007262	-
Krycí rámeček 55x55	EV105021	EV105021	-	-
Montážní krabice IP20, bílá	-	-	-	-
Montážní krabice IP20, stříbrná	-	-	-	-
Montážní krabice IP54, bílá	-	-	-	-
Montážní krabice IP54, stříbrná	-	-	-	-
Stříbrná krycí sada	-	-	-	-
Sada pro stropní zapuštěnou montáž	-	-	-	ESM425929
Sada pro stropní zapuštěnou montáž	-	-	ESP426889	-
Rohový nástavec pro pohybová čidla	-	-	-	-
Ochranný koš 165/70	-	-	ESM425615	ESM425608
Ochranný koš 180/90	-	-	-	ESM425615
Adaptér 51/25 pro vestavbu	-	-	-	-
Pokročilé uživatelské dálkové ovládání	ESM425547	ESM425547	ESM425547	-
Servisní dálkové ovládání	-	-	-	-
ESY - Pen	ESP425356	ESP425356	ESP425356	-

*volitelně
**Nastavení v krocích

Přítomnostní čidla KNX

PD-C 360i/24 KNX ECO 1) **PD-C 360i/24 KNX 2)**	**PD-FLAT 360i/8 ROUND KNX**	**PD-FLAT 360i/8 SQUARE KNX**	**PD-C360i/12 mini KNX**	**PD-C360i/12 mini KNX**	**RC 230i KNX**
kruhová 24 m	kruhová 8 m	kruhová 8 m	kruhová 8 m	kruhová 12 m	kruhová 40 m
montáž na strop	montáž na strop	montáž na strop	Zapuštěná montáž do stropu	Zapuštěná montáž do stropu	montáž na strop/ nástěnná
3 m - 10 m 1) / 5 m 2)	2.5 m - 5 m	2.5 m - 5 m	3 m - 5 m	3 m - 5 m	2.5 m - 4 m
360°	360°	360°	360°	360°	360°
přes KNX sběrnici	přes KNX sběrnici	přes KNX sběrnici	přes KNX sběrnici	přes KNX sběrnici	přes KNX sběrnici
5 - 2000 lx	3 - 1000 lx	3 - 1000 lx	5 - 2000 lx	5 - 2000 lx	2 - 1000 lx
2	2	2	2	2	2
30 s - 720 min.**	30 s - 720 min.**	30 s - 720 min.**	30 s - 720 min.**	30 s - 720 min.**	30 s - 30 min.**
60 s - 720 min. 1) ** 10 s - 60 min. 2) **	10 s - 60 min.**	10 s - 60 min.**	10 s - 60 min.**	10 s - 60 min.**	30 s - 30 min.**
0 1) / 1 2)	1	1	1	1	1
30 s - 720 min.**	10 s - 60 min.**	10 s - 60 min. **	10 s - 720 min.**	10 s - 720 min.**	10 s - 60 min.**
-	-	-	-	-	-
0.2 W	0.2 W	0.2 W	0.2 W	0.2 W	0.2 W
1 x smíšené světlo	1 x smíšené světlo	1 x smíšené světlo	1 x smíšené světlo	1 x smíšené světlo	1 x smíšené světlo
					+55°C
IP20	IP20	IP20	IP55	IP55	IP54
požadované	požadované	požadované	požadované	požadované	požadované
volitelné	volitelné	volitelné	volitelné	volitelné	volitelné
Ne 1) / Ano2)	Ano	Ano	Ano	Ano	Ano
-	-	-	-	-	-
Ano	Ano	Ano	Ano	Ano	Ano
Ano	Ano	Ano	Ano	Ano	Ano
Ano	Ano	Ano	Ano	Ano	Ano
Ano	Ano	Ano	Ano	Ano	Ano
Ano	Ano	Ano	Ano	Ano	Ano
ESP427435 1) ESP427428 2)	ESP451706	ESP451713	ESP426155	ESP426162	ESM015472
-	ESP451768	ESP451775	-	-	-
-	-	-	-	-	-
-	ESP428579	ESP007231	-	-	-
-	ESP428098	-	-	-	-
-	ESP007255	-	-	-	-
-	-	-	-	-	-
-	-	-	-	-	-
-	ESP007248	ESP007255	-	-	-
-	ESP007262	ESP007262	-	-	-
-	-	-	-	-	-
ESM425370	-	-	-	-	-
ESP425387	-	-	-	-	-
ESM425905	-	-	-	-	-
ESP425912	-	-	-	-	-
ESP425431	-	-	-	-	-
ESM425929	-	-	-	-	-
-	ESP426889	ES426889	-	-	-
-	-	-	-	-	ESM016110
ESM425615	ESM425615	ESM425615	-	-	-
-	-	-	-	-	-
-	-	-	ESP426391	ESP426391	-
ESM425547	ESM425547	ESM425547	ESM425547	ESM425547	-
ESM425509	-	-	ESM425509	ESM425509	-
ESP425356	ESP425356	ESP425356	ESP425356	ESP425356	-

Rozměry rámečků VISIO 50

Rámeček 1násobný (EV1x5001)

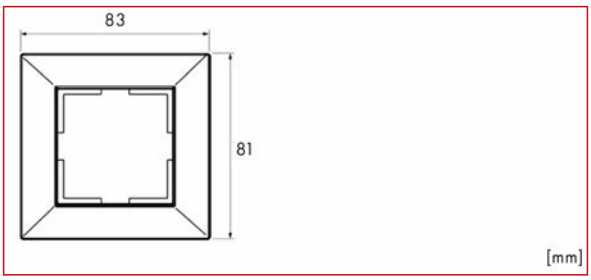

Rámeček 2násobný (EV1x5002)

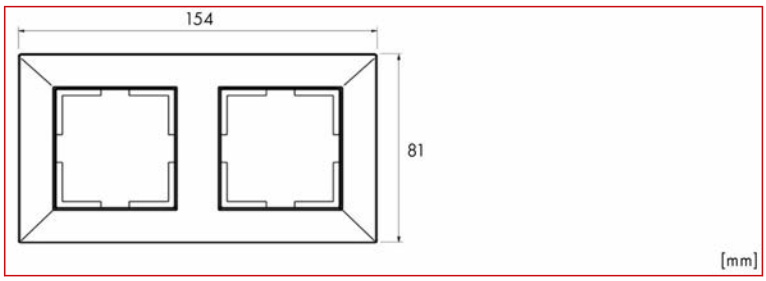

Rámeček 3násobný (EV1x5003)

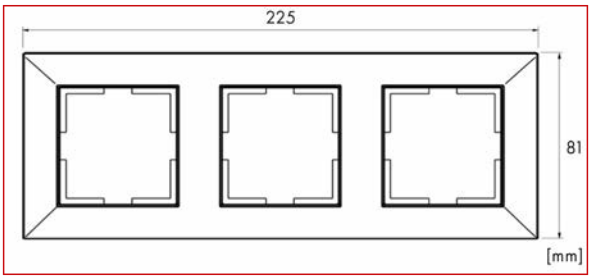

Rámeček 4násobný (EV1x5004)

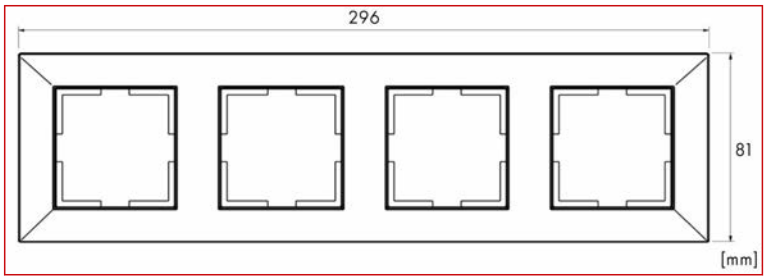

Rámeček 5násobný (EV1x5005)

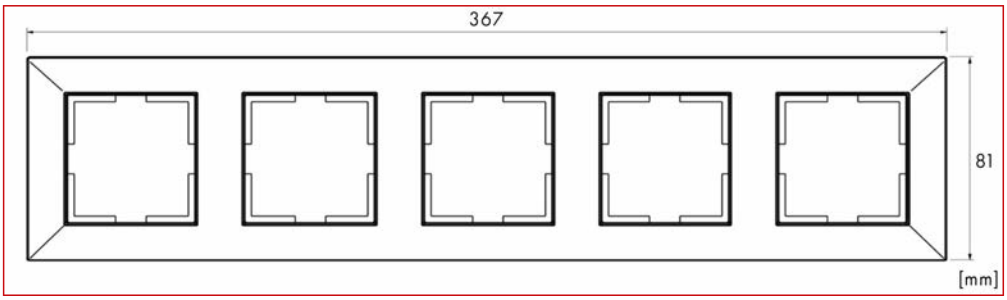

Rozměry nástěnných krabic VISIO 50

Nástěnná krabice 1násobná (EV105006)

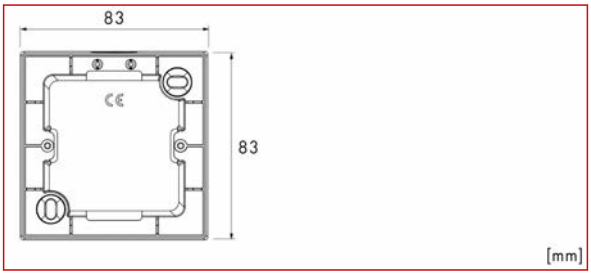

Nástěnná krabice 2násobná (EV105007)

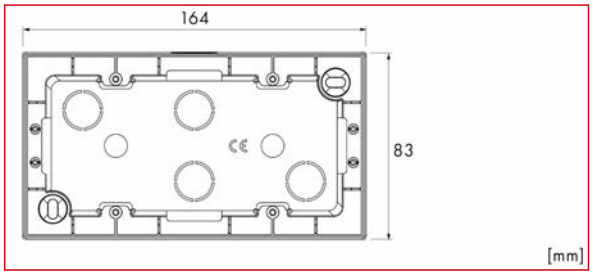

Rozměry přístrojů VISIO IP54

Vypínač

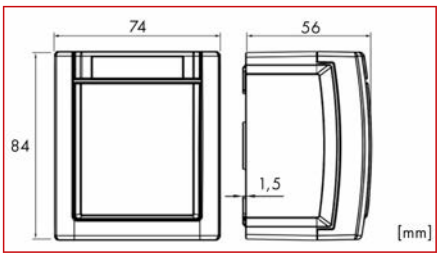

Zásuvka

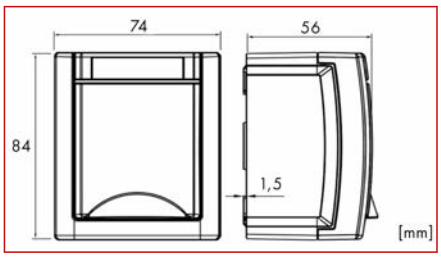

Kombinace vertikální 2násobná

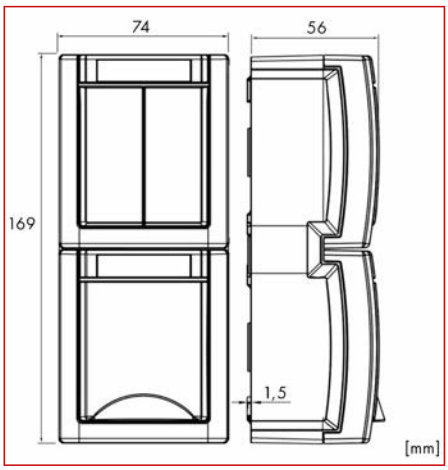

Kombinace horizontální 2násobná

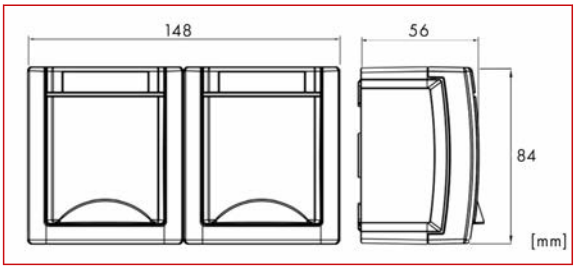

Kombinace horizontální 3násobná

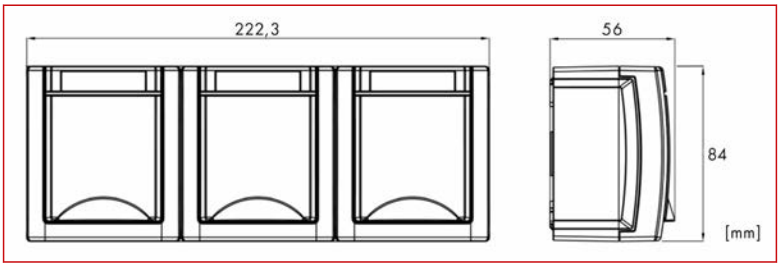

Rozměry přístrojů VISIO IP20

Vypínač

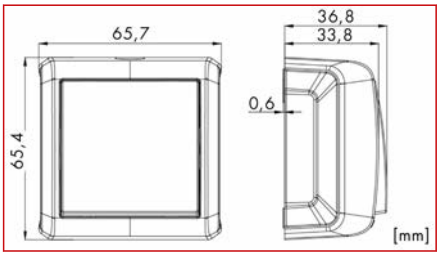

Zásuvka

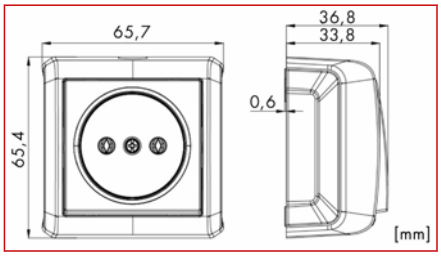

Zásuvka 230 VAC, dvojitá

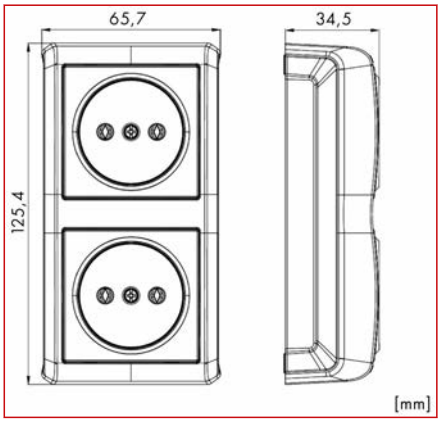

Rozměry rámečků VISIO 45

			Rovné	Oblé
Montážní krabice kruhové				
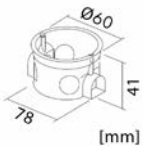	2M	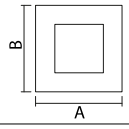	80 x 80mm	84 x 84mm
	2x2M	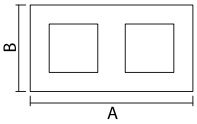	151 x 80mm	155 x 84mm
	3x2M	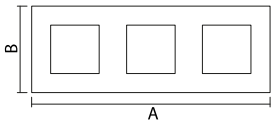	222 x 80mm	226 x 84mm
	4x2M	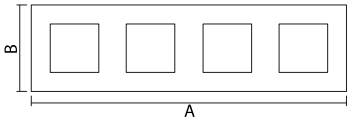	293 x 80mm	297 x 84mm
Montážní krabice hranaté				
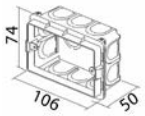	3M	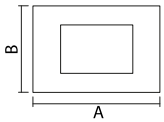	122x80mm	122x84mm
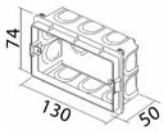	4M	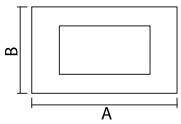	149x80mm	144x84mm
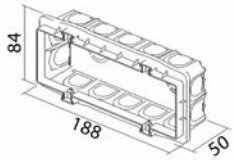	7M	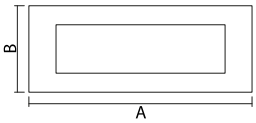	207x80mm	212x84mm
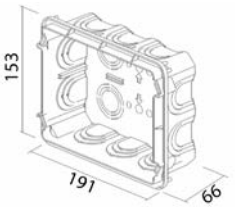	2x7M	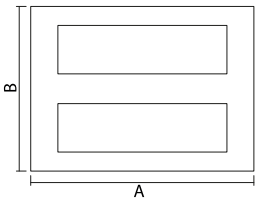		212x158mm
Montážní krabice kruhové/hranaté				
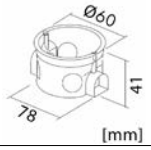	1/2M	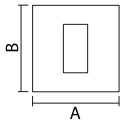	80 x 80mm	84 x 84mm
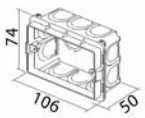	1/3M	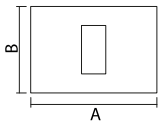	122 x 80mm	12 x 84mm
	2/3M	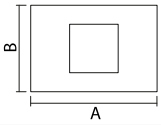	122 x 80mm	122 x 84mm

Rozměry modulárních montážních krabic VISIO 45

Modulární krabice do zdi

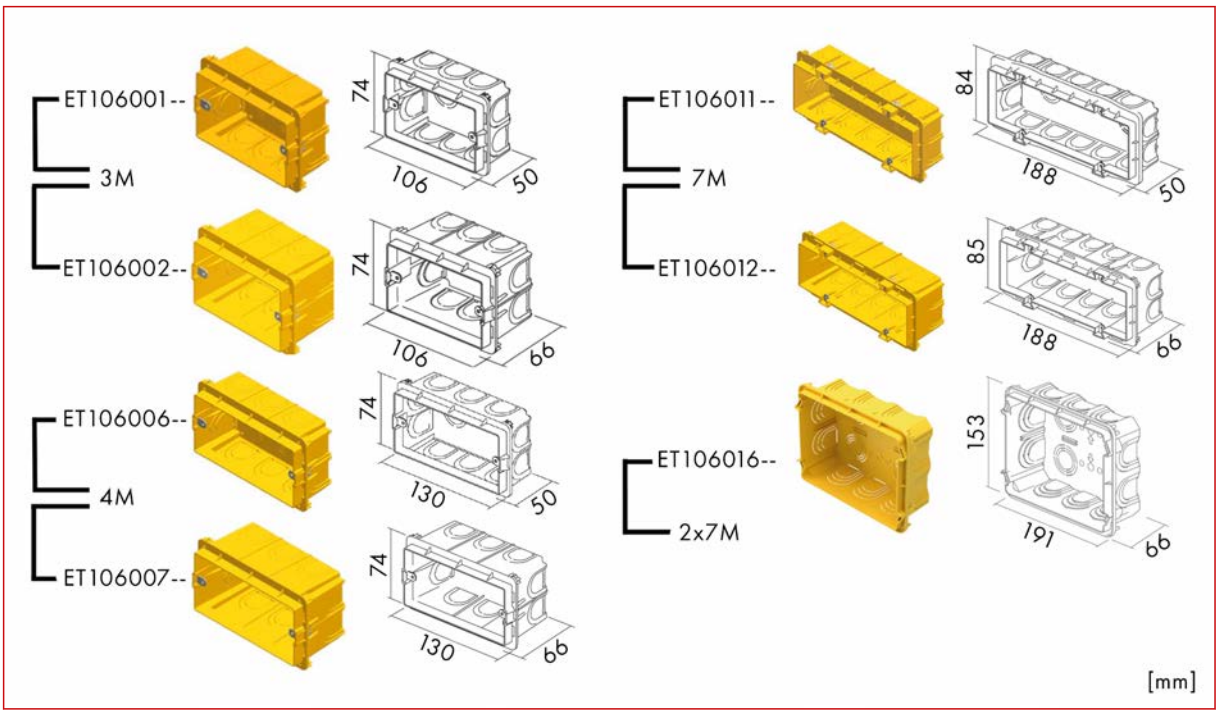

Modulární krabice do dutých stěn

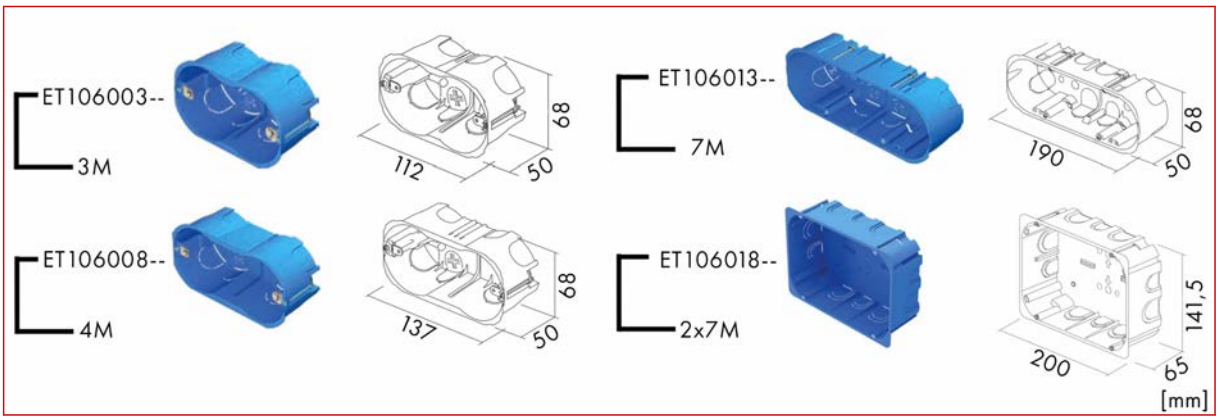

Modulární krabice do betonu

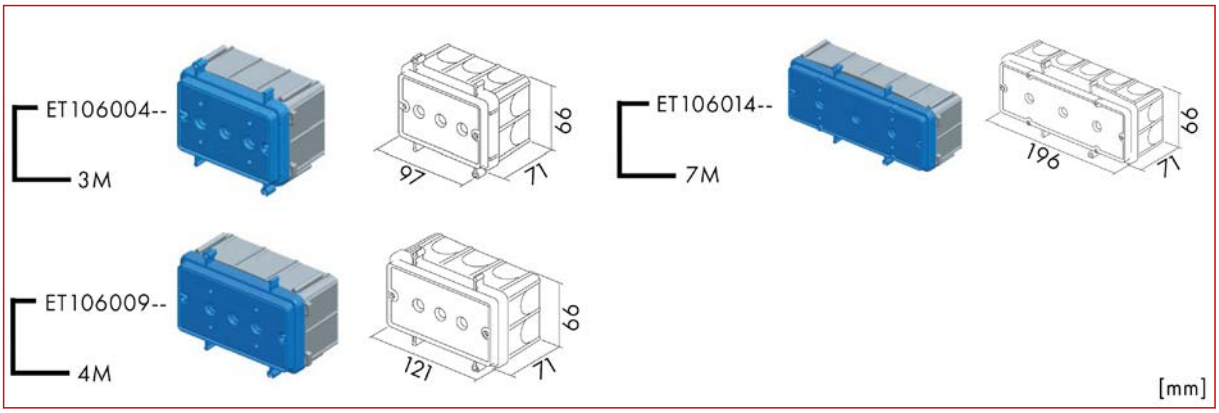

Sestava VISIO 45 s modulárními montážními krabicemi

Standardní sestava do krabic KU68

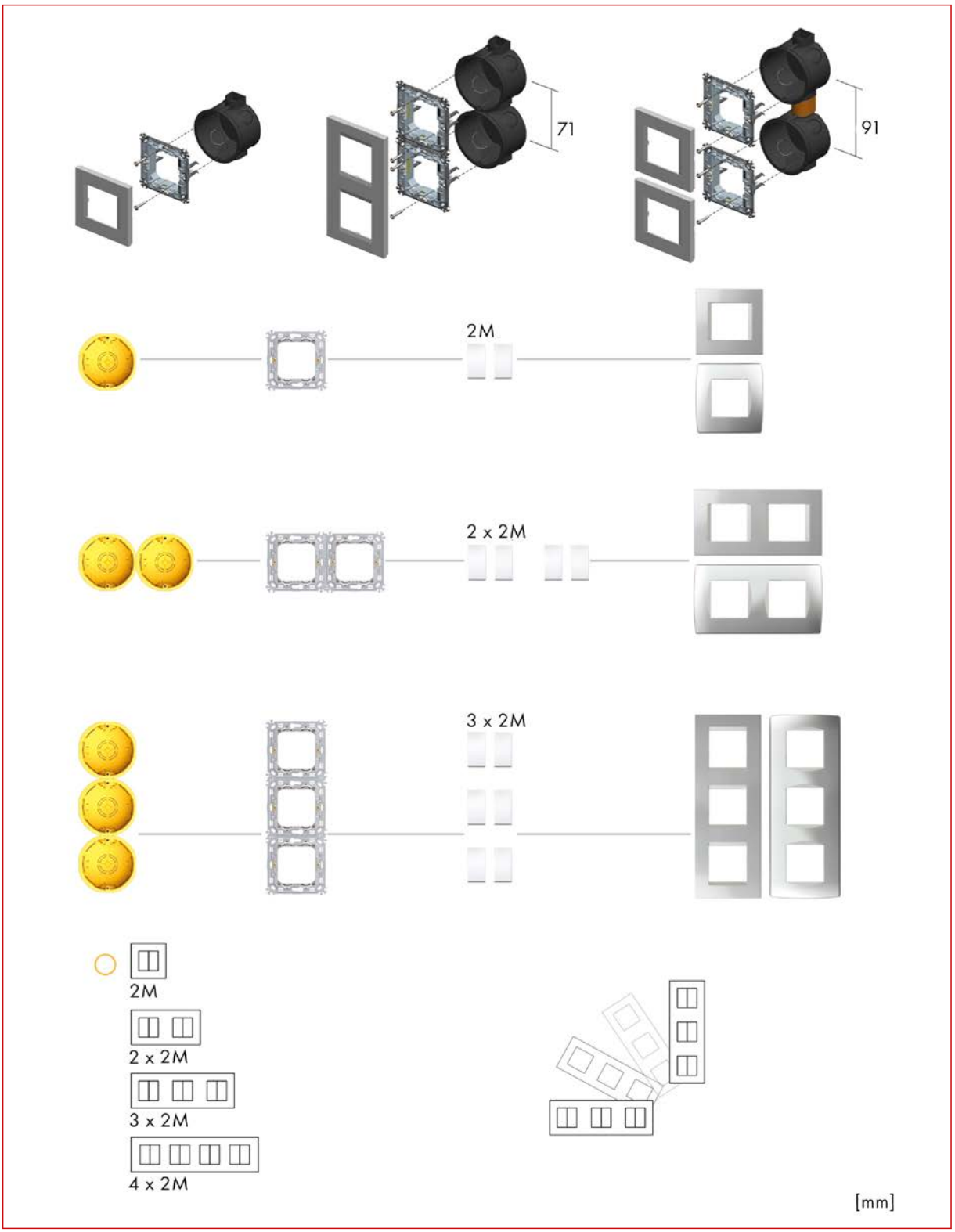

Sestava VISIO 45 s modulárními montážními krabicemi

Modulární sestava

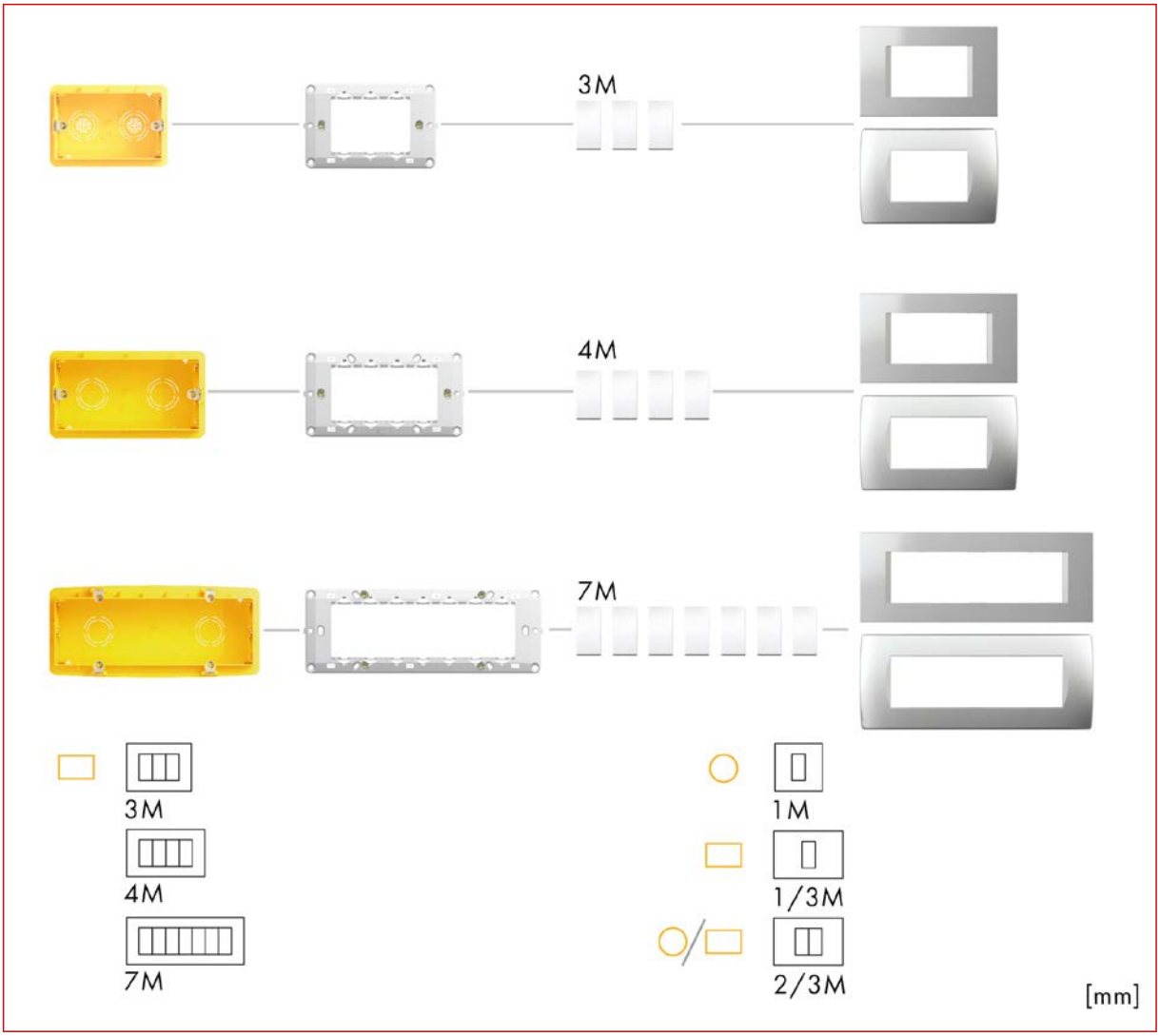

Spojka pro přesné rozestupy

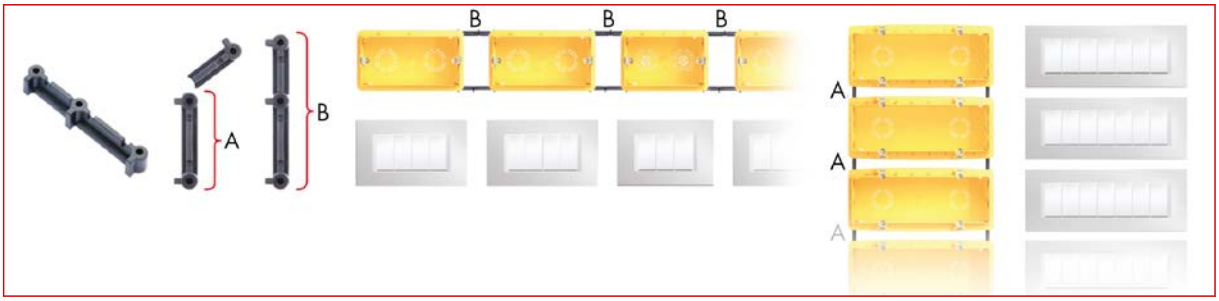

Rozměry podlahových krabic VISIO 45

Složení podlahové krabice pro lité a duté podlahy

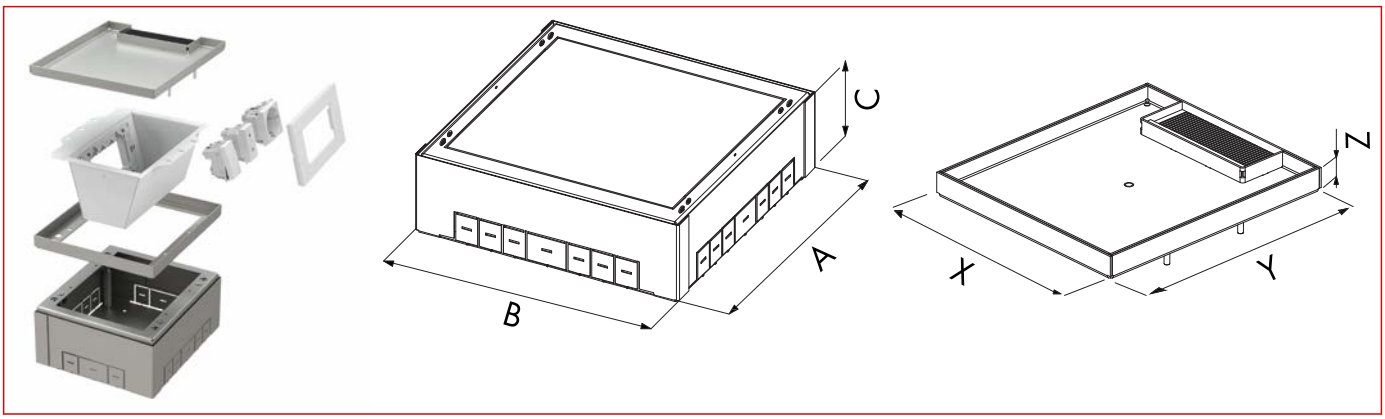

Složení podlahové krabice pro dvojité podlahy

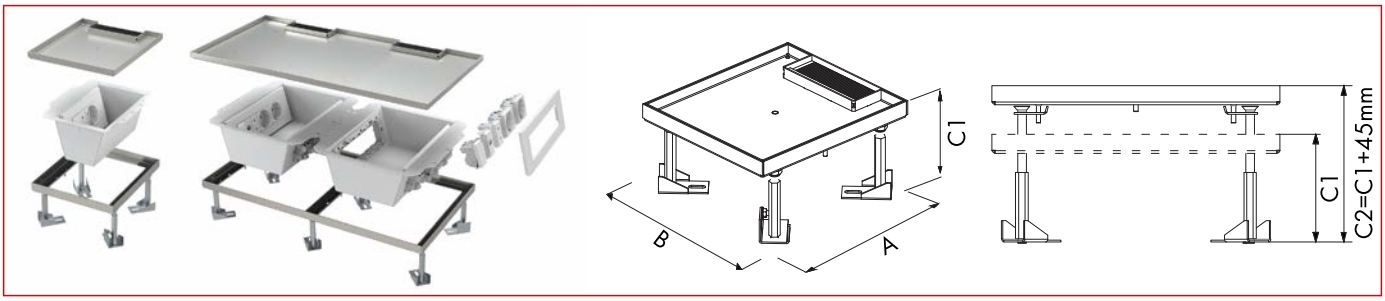

Rozměrová tabulka

Počet modulů	RB4	RB7	RB2x7	RB4x7
Podlahová krabice				
Objednací číslo	**ET10801---**	**ET10802---**	**ET10803---**	**ET10803--- (2x)**
délka (mm)	160	162	250	250
šířka (mm)	191	255	255	255
výška (mm)	84	84	84	84
Box pro podlahovou krabici				
Objednací číslo	**ET108011--**	**ET108021--**	**ET108031--**	**ET108041--**
A (mm)	208,5	273	273	273
B (mm)	182	182,5	269,5	521
C (mm)	83	83	83	83
Víko pro podlahovou krabici				
Objednací číslo	**ET1080111-**	**ET1080211-**	**ET1080311-**	**ET1080411-**
X (mm)	177	178	265	516,5
Y (mm)	200,5	265	265	265
Z (mm)	17,5	17,5	17,5	17,5
Základna pro dvojité podlahy				
Objednací číslo	**ET10801111**	**ET10802111**	**ET10803111**	**ET10804111**
A (mm)	200,5	265	265	265
B (mm)	177	178	265	516,5
C (mm)	100	100	100	100
C2 (C1+-0-45mm)	100-145	100-145	100-145	100-145

Schéma zapojení detektoru kouře Protector

PROTECTOR K 230 VAC

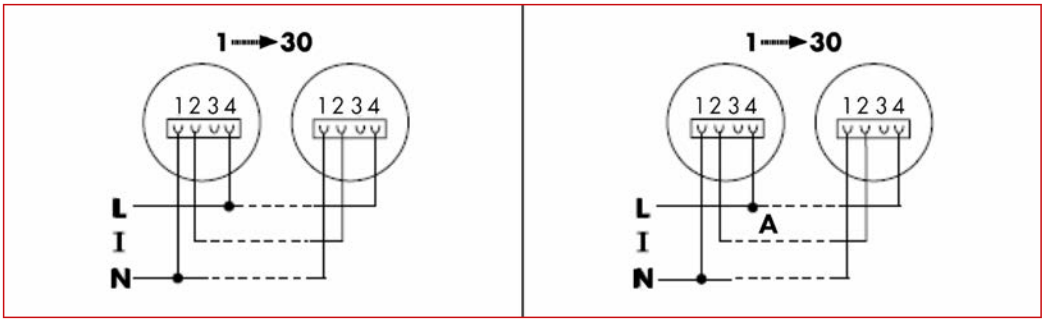

Napájecí napětí 230 V AC, 50 Hz
Možnost:
vzájemné propojení až 30 detektorů
Max. délka vedení 300 m

A | Propojení

PROTECTOR K 230 VAC s relé

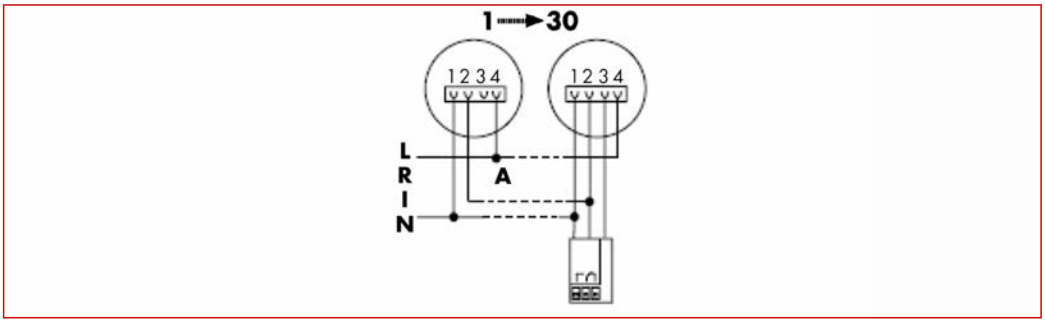

Spínací Relé PROTECTOR K pro spínání externích zařízení (sirény, majáky apod.). Spínací schopnost: 24 V DC/10 A, 230 V AC/5 A. 1CO kontakt

A | Propojení

OBJ. ČÍSLO	STRANA
B	
BZ326350-A	78
BZ327210-A	77
BZ327350--	78
BZ327360--	78
BZ651230--	79
BZ926338-A	77
BZ926339-A	77
BZ926351-A	77
BZT18D011W	71
BZT18D012W	71
BZT26440--	71
E	
EH94024EMR	69
EH940JRM--	69
EH940RS---	126
EH940WS---	126
EH940WSAE-	126
EH941LUX--	69
EH941LUXR-	69
EH94WSRS--	126
EH952JRM--	69
EHABTD1000	54
EHANTD1200	53
EHLED350D-	50
EHLED350K-	51
EHLEDSTRIP	51
EHUDR300--	52
EL121900--	15
EL121920--	15
EL121930--	15
EL123000--	15
EL123010--	15
EL1232001-	76
EL1232071-	76
EL123209--	76
EL176131--	65
EL176301--	66
EL177030--	70
EL177040--	70
EL223084--	70
EL223094--	70
EL265014--	21
EL265304--	22
EL365064--	23
EL365074--	23
EL365344--	23
EL365354--	23
EL367054--	76
EL367164--	66
EL367204--	65
EL367504--	68
EL376014--	75
EL662003--	72
EL800001--	77
EL999991--	76
EL999992--	76
EL999993--	76
ESB423093-	58
ESB423130-	58
ESB430404-	58
ESB430411-	59
ESB430428-	58
ESB430435-	59
ESB430442-	187
ESB430466-	58
ESB430473-	59
ESB430480-	59
ESB430497-	58
ESM015472-	191
ESM055010-	56
ESM055089-	62
ESM055096-	62
ESM055270-	56
ESM055508-	62
ESM055515-	62
ESM410017-	57
ESM410024-	56
ESM425509-	56
ESM425608-	81
ESM425615-	81
ESP426001-	61
ESP426162-	189
ESP427008-	61
ESP427206-	186
ESP427213-	186
ESP427220-	186
ESP427428-	190
ESP451706-	188
ESP451713-	188
ESP460104-	190
ESR018916-	81
ESR018923-	81
ESR018985-	81
ESR135782-	80
ESR151925-	80
ESR151929-	80
ESR154422-	81
ESS10180D-	63
ESS10360D-	60
ET100001--	92
ET100002--	93
ET100003--	92
ET100004--	92
ET100005--	93
ET100006--	93
ET100007--	92
ET100008--	93
ET100009--	93
ET100010--	92
ET100011--	92
ET101001--	99
ET101002--	99
ET101003--	101
ET101004--	101
ET101005--	101
ET101006--	100
ET101006CZ	100
ET101007--	100
ET101007CZ	101
ET101008--	102
ET101008CZ	102
ET101009--	102
ET101009CZ	103
ET101010--	102
ET101010CZ	103
ET101012--	104
ET101013--	104
ET101016--	104
ET101017--	104
ET101018--	105
ET101019--	99
ET101020--	100
ET102001--	95
ET102002--	95
ET102003--	96
ET102004--	96
ET102005--	96
ET102006--	95
ET102007--	95
ET102008--	95
ET102009--	96
ET102010--	96
ET102011--	97
ET102012--	97
ET102013--	97
ET102014--	130
ET102015--	130
ET102016--	130
ET102017--	109
ET102018--	109
ET102019--	97
ET102020--	129
ET102021--	97
ET102022--	98
ET102023--	98
ET102024--	98
ET102025--	98
ET102026--	98
ET103007--	93
ET103008--	130
ET103009--	131
ET103010--	130
ET103011--	130
ET103012--	130
ET103013--	131
ET103020--	111
ET103020-S	111
ET103021--	111
ET103023--	110
ET103024--	110
ET103030--	117
ET103040--	124
ET104001--	106
ET104002--	106
ET104003--	106
ET104004--	106
ET104005--	107
ET104006--	107
ET104007--	129
ET104008--	107
ET104009--	127
ET104010--	129
ET105001--	132
ET105002--	132
ET105003--	132
ET1050031-	132
ET105004--	132
ET1050041-	132
ET105005--	132
ET105006--	132
ET105007--	132
ET105008--	133
ET105009--	133
ET1050091-	133
ET105010--	138
ET105012--	138
ET105014--	134
ET105016--	139
ET105018--	134
ET105020--	135
ET105022--	135
ET105024--	136
ET105026--	137
ET105028--	139
ET105030--	137
ET105035--	142
ET105036--	142
ET105037--	142
ET105038--	142
ET105040--	137
ET105041--	140
ET105042--	140
ET105043--	142
ET105044--	142
ET105045--	143
ET105046--	142
ET105047--	143
ET105050--	138
ET105051--	138
ET105052--	134
ET105053--	139
ET105054--	134
ET105055--	135
ET105056--	135
ET105057--	136
ET105058--	137
ET105059--	137
ET105060--	136
ET105081--	143
ET105082--	143
ET105083--	109
ET106001--	141
ET106002--	141
ET106003--	141
ET106004--	141
ET106005--	141
ET106006--	141
ET106007--	141
ET106008--	141
ET106009--	141
ET106010--	141
ET106011--	141
ET106012--	141
ET106013--	141
ET106014--	141
ET106015--	141
ET106016--	141
ET106018--	141
ET106020--	141
ET106021--	141
ET106022--	141
ET107001--	94
ET107002--	94
ET107004--	111
ET107005--	141
ET107006--	94
ET10801---	144
ET108011--	144
ET1080111-	144
ET10801111	147
ET10802---	145
ET108021--	145
ET1080211-	145
ET10802111	147
ET10803---	145
ET108031--	145
ET1080311-	145
ET10803111	148
ET108041--	146
ET1080411-	146
ET10804111	148
ET110009--	93
ET111001--	99
ET111002--	99
ET111006--	100
ET111006CZ	100
ET111007--	100
ET111007CZ	101
ET111012--	104
ET111013--	104
ET111017--	104
ET111018--	105
ET111019--	99
ET111020--	100
ET112001--	95
ET112002--	95
ET112003--	96
ET112004--	96
ET112005--	96
ET112006--	95
ET112007--	95
ET112008--	95
ET112009--	96
ET112010--	96
ET112011--	97
ET112012--	97
ET112013--	97
ET112014--	130
ET112015--	130
ET112016--	130
ET112017--	109
ET112018--	109
ET112019--	97
ET112020--	129
ET112021--	97
ET112022--	98
ET112023--	98
ET112024--	98
ET112025--	98
ET112026--	98
ET113007--	93
ET113020--	111
ET113021--	111
ET113023--	110
ET113024--	110
ET113030--	117
ET113040--	124
ET114001--	106
ET114002--	106
ET114003--	106
ET114004--	106
ET114005--	107
ET114006--	107
ET114007--	129
ET114008--	107
ET114009--	127
ET114010--	129
ET115010--	138
ET115012--	138
ET115014--	134
ET115016--	139
ET115018--	134
ET115020--	135
ET115022--	135
ET115024--	136
ET115026--	137
ET115028--	139
ET115030--	137
ET121006CZ	100
ET121007CZ	101
ET125010--	138
ET125012--	138
ET125014--	134
ET125016--	139
ET125018--	134
ET125020--	135
ET125022--	135
ET125024--	136
ET125026--	137
ET125028--	139
ET125030--	137
ET125040--	137
ET125060--	136
ET135010--	138
ET135012--	138
ET135014--	134
ET135016--	139
ET135018--	134
ET135020--	135
ET135022--	135
ET135024--	136
ET135026--	137
ET135028--	139
ET135030--	137
ET135040--	137
ET135060--	136
ET145010AT	138
ET145010IB	138
ET145010SG	138
ET145010SM	138
ET145010SW	138
ET145010TI	138
ET145012AT	138
ET145012IB	138
ET145012SG	138
ET145012SM	138
ET145012SW	138
ET145012TI	138
ET145014AT	134
ET145014IB	134
ET145014SG	134
ET145014SM	134
ET145014SW	134
ET145014TI	134
ET145016AT	139
ET145016IB	139
ET145016SG	139
ET145016SM	139
ET145016SW	139
ET145016TI	139
ET145018AT	134
ET145018IB	134
ET145018SG	134
ET145018SM	134
ET145018SW	134
ET145018TI	134
ET145020AT	135
ET145020IB	135
ET145020SG	135
ET145020SM	135
ET145020SW	135
ET145020TI	135
ET145022AT	135
ET145022IB	135
ET145022SG	135
ET145022SM	135
ET145022SW	135
ET145022TI	135
ET145024AT	136
ET145024IB	136
ET145024SG	136
ET145024SM	136
ET145024SW	136
ET145024TI	136
ET145026AT	137
ET145026IB	137
ET145026SG	137
ET145026SM	137
ET145026SW	137
ET145026TI	137
ET145028IB	139
ET145028SG	139
ET145030AT	137
ET145030IB	137
ET145030SG	137
ET145030SM	137
ET145030SW	137
ET145030TI	137
ET145040AT	137
ET145040SM	137
ET145040TI	137
ET145060AT	136
ET145060SM	136
ET145060TI	136
EV100001--	10
EV100002--	10
EV100003--	10
EV100005--	11
EV100006--	11
EV100007--	11
EV100008--	11
EV100009--	10
EV100010--	10
EV100011--	10
EV100012--	10
EV100013--	10
EV100014--	11
EV100015--	10
EV100016--	11
EV100017--	10
EV100018--	10
EV100019--	11
EV100020--	11
EV100021--	11
EV100022--	11
EV100023--	12
EV100024--	12
EV100025--	12
EV100027--	12
EV100029--	11
EV100030--	11
EV100031--	11
EV101001--	20
EV101002--	20
EV101003--	20
EV101004--	20
EV101005--	21
EV101006--	21
EV101007--	29
EV101008--	29
EV101009--	29
EV101010--	29
EV101011--	29
EV101012--	29
EV101013--	23
EV101014--	29
EV101015--	29
EV101020--	22
EV101049--	25
EV101050--	25
EV101051--	25
EV101051CZ	28
EV101052--	25
EV101053--	26
EV101053CZ	28
EV101054--	26
EV101055--	29
EV101055CZ	30
EV101056--	29
EV101057--	30
EV101057CZ	30
EV101058--	30
EV101059--	30
EV101059CZ	31
EV101060--	30
EV101061--	27
EV101062--	27
EV101062CZ	28
EV101070--	26
EV102001--	17
EV102002--	17
EV102003--	17
EV102004--	17
EV102005--	17
EV102006--	18
EV102007--	18
EV102008--	18
EV102009--	18
EV102010--	19
EV102011--	19
EV102012--	18
EV102013--	47
EV102014--	75
EV102015--	75
EV102016--	19
EV102017--	18
EV102018--	15
EV102019--	19
EV103003--	49
EV103007--	67
EV103008--	67

OBJ. ČÍSLO	STRANA
EV103009--	64
EV103010--	64
EV103011--	64
EV103019--	65
EV103020--	47
EV103021--	54
EV103023--	16
EV103024--	16
EV103025--	48
EV103031--	55
EV103033--	55
EV103041--	68
EV103051--	24
EV103052--	24
EV103061--	65
EV103062--	65
EV104003--	45
EV104004--	45
EV104005--	45
EV104007--	72
EV104008--	73
EV104009--	43
EV104010--	43
EV104011--	43
EV104012--	44
EV104013--	73
EV104050--	74
EV104051--	74
EV104052--	74
EV104053--	74
EV104054--	74
EV104055--	74
EV104056--	74
EV105001--	32
EV105002--	32
EV105003--	32
EV105004--	33
EV105005--	33
EV105006--	38
EV105007--	38
EV105011--	34
EV105012--	38
EV105021--	37
EV105022--	37
EV105023--	37
EV106001--	13
EV106002--	13
EV106009--	13
EV106010--	13
EV106011--	13
EV106012--	13
EV106019--	13
EV106020--	13
EV106101--	20
EV106102--	20
EV106103--	20
EV106104--	20
EV106149--	25
EV106150--	25
EV106151--	25
EV106152--	25
EV106201--	14
EV107001--	34
EV107002--	34
EV107003--	12
EV107004--	12
EV107005--	34
EV111001--	20
EV111002--	20
EV111003--	20
EV111004--	20
EV111005--	21
EV111006--	21
EV111013--	23
EV111020--	22
EV111049--	25
EV111050--	25
EV111051--	25
EV111051CZ	28
EV111052--	25
EV111053--	26
EV111053CZ	28
EV111054--	26
EV111061--	27
EV111062--	27
EV111062CZ	28
EV111070--	26

OBJ. ČÍSLO	STRANA
EV112001--	17
EV112002--	17
EV112003--	17
EV112004--	17
EV112005--	17
EV112006--	18
EV112007--	18
EV112008--	18
EV112009--	18
EV112010--	19
EV112011--	19
EV112012--	18
EV112013--	47
EV112014--	75
EV112015--	75
EV112016--	19
EV112017--	18
EV112018--	15
EV112019--	19
EV113010--	64
EV113011--	64
EV113019--	65
EV113024--	16
EV113033--	55
EV113052--	24
EV113062--	65
EV114003--	45
EV114004--	45
EV114007--	72
EV114008--	73
EV114009--	43
EV114010--	43
EV114011--	43
EV114012--	44
EV114051--	74
EV114054--	74
EV114056--	74
EV115001--	32
EV115002--	32
EV115003--	32
EV115004--	33
EV115005--	33
EV115006--	38
EV115007--	38
EV115012--	38
EV115021--	37
EV115022--	37
EV115023--	37
EV121001--	20
EV121002--	20
EV121003--	20
EV121004--	20
EV121005--	21
EV121006--	21
EV121013--	23
EV121020--	22
EV121049--	25
EV121050--	25
EV121051--	25
EV121051CZ	28
EV121052--	25
EV121053--	26
EV121053CZ	28
EV121054--	26
EV121061--	27
EV121062--	27
EV121062CZ	28
EV121070--	26
EV122001--	17
EV122002--	17
EV122003--	17
EV122004--	17
EV122005--	17
EV122006--	18
EV122007--	18
EV122008--	18
EV122009--	18
EV122010--	19
EV122011--	19
EV122012--	18
EV122013--	47
EV122014--	75
EV122015--	75
EV122016--	19
EV122017--	18
EV122018--	15
EV122019--	19

OBJ. ČÍSLO	STRANA
EV123010--	64
EV123011--	64
EV123019--	65
EV123024--	16
EV123033--	55
EV123052--	24
EV123062--	65
EV124003--	45
EV124004--	45
EV124007--	72
EV124008--	73
EV124009--	43
EV124010--	43
EV124011--	43
EV124012--	44
EV124051--	74
EV124054--	74
EV124056--	74
EV125001--	32
EV125002--	32
EV125003--	32
EV125004--	33
EV125005--	33
EV125006--	38
EV125007--	38
EV125012--	38
EV125021--	37
EV125022--	37
EV125023--	37
EV145001W-	35
EV145002W-	35
EV145003W-	35
EV145004W-	36
EV210001--	168
EV210008--	168
EV210009--	168
EV210011--	168
EV210013--	168
EV210015--	168
EV210017--	168
EV210019--	169
EV210020--	169
EV210021--	169
EV210022--	169
EV210023--	169
EV210025--	169
EV210026--	169
EV211001--	170
EV211002--	170
EV211003--	172
EV211004--	172
EV211005--	171
EV211006--	170
EV211011--	171
EV211012--	171
EV211013--	170
EV211014--	170
EV211015--	172
EV211016--	171
EV211017--	172
EV211018--	170
EV211020--	171
EV211021--	171
EV217001--	173
EV217002--	173
EV25040319	27
EV310001--	158
EV310002--	158
EV310003--	159
EV310004--	158
EV310005--	159
EV310006--	158
EV310007--	158
EV310008--	159
EV310009--	158
EV310011--	159
EV311002--	160
EV311004--	160
EV311006--	160
EV314001--	161
EV314002--	161
EV314003--	161
EV314004--	161
EV314005--	161
EV393819--	75
EV50301201	72
EV51130300	68

OBJ. ČÍSLO	STRANA
EV51510000	70
EV51610000	70
EV51650000	68
EV57550319	70
EVABDECK--	14
H	
HKRONELSA-	46
HSATD3M---	41
HSATD4M---	41
HSATDDM---	42
HSBKD2M---	39
HSBKDDM08-	40
HSBKDDM10-	40
HSBKDDM14-	40
HSED02UWBS	44
HSEDG2UW6V	46
HSEKF423HB	46
HSEKF823HB	46
HSEKP422HB	46
HSEKP4233K	46
HSEKP423BB	46
HSEKP423HP	46
HSEKS424PP	46
HSEKU423H1	46
HSEKU423P1	46
HSEMD02W2F	109
HSEMRHDMWS	129
HSEMRJ5GWS	45
HSEMRJ5UWS	45
HSEMRJ6GBA	44
HSEMRJ6GBS	44
HSEMRJ6GWA	45
HSEMRJ6GWS	45
HSEMRJ6GWT	45
HSEMRJ6UWS	45
HSKF823HB5	46
HSKF823HB9	46
HSZUDDR75-	43
I	
IKW24310--	231
IS010003--	24
IS211450--	24
IS212076--	231
K	
KX1172AB12	179
KX1184AB01	236
KX1201AB02	228
KX1251AB02	228
KX1254AB23	236
KX1321----	185
KX13211---	185
KX1322----	185
KX13221---	185
KX1323----	185
KX13231---	185
KX1324----	185
KX13241---	185
KX1325----	185
KX13251---	185
KX1411AB03	216
KX1411AB21	216
KX1412AB71	217
KX1431AB01	230
KX1481AB23	229
KX1521AB01	196
KX174A101-	222
KX2052AB21	197
KX211FC10-	223
KX211FC11-	223
KX211FC12-	223
KX2202AB21	211
KX2212DB12	179
KX2212DB13	179
KX2212DB32	179
KX2212DB33	179
KX2222DB12	179
KX2222DB13	179
KX2222DB32	179
KX2222DB33	179
KX2232AB14	179
KX2232AB34	179
KX2232DB12	179
KX2232DB13	179
KX2232DB32	179
KX2232DB33	179
KX2272AB11	181

OBJ. ČÍSLO	STRANA
KX2372KB11	180
KX241CC02-	223
KX2543EY02	221
KX2573AB51	221
KX2573AB61	221
KX2604AB23	238
KX2621EB01	211
KX2621EB11	211
KX2852DB12	184
KX2852DB13	184
KX2852DB42	184
KX2852DB43	184
KX2862DB12	184
KX2862DB13	184
KX2862DB42	184
KX2862DB43	184
KX2872AB14	184
KX2872AB44	184
KX2872DB12	184
KX2872DB13	184
KX2872DB42	184
KX2872DB43	184
KX2907AB11	232
KX3051AB01	225
KX5102AB03	209
KX5102AB13	209
KX5102AB23	237
KX5102KB23	239
KX5112SB32	210
KX5124AB23	237
KX5131AB11	208
KX5131AB21	208
KX5134DB23	237
KX5202AB03	219
KX5202AB13	219
KX5202AB23	239
KX5214AB23	239
KX5251DB11	217
KX5252AB03	213
KX5252AB13	213
KX5252AB23	238
KX5301DB31	205
KX5301DB51	205
KX5301DB61	205
KX5321DB31	205
KX5321DB51	205
KX5321DB61	205
KX5351DB31	206
KX5351DB51	206
KX5351DB61	206
KX5621AB11	208
KX5621AB21	208
KX5622SB32	220
KX5627AB02	222
KX5882AB13	198
KX5882AB23	198
KX5888AB12	199
KX5888AB13	199
KX5888AB14	199
KX5888AB15	199
KX5888EB01	199
KX624H105-	192
KX624H106-	193
KX624H107-	192
KX624H108-	192
KX624H110-	192
KX624H126-	192
KX624H127-	193
KX624H128-	192
KX624H129-	192
KX6413AB01	236
KX6489212-	224
KX720S161-	181
KX770T293-	194
KX770T348-	194
KX770T350-	193
KX770T400-	194
KX770T429-	193
KX770T430-	194
KXDD02RV--	216
KXDK02RLED	213
KXDK04RLED	213
KXEK08RM--	211
KXEK44UP--	211
KXHK66RL--	222
KXIK00RK--	229
KXIK00RRS-	230

OBJ. ČÍSLO	STRANA
KXIK00RU--	229
KXJK04RE--	219
KXJK08RE--	219
KXKK04RA--	209
KXKK08RA--	209
KXKK0CRA--	209
KXSK04RC--	205
KXSK08RC--	205
KXSK0CRC--	205
KXTS00U---	178
KXTS10UA--	178
KXTS10US--	178
KXTS10UW--	178
KXTS20UA--	178
KXTS20US--	178
KXTS20UW--	178
KXTS30UA--	178
KXTS30US--	178
KXTS30UW--	178
KXTT00U---	178
KXTT00UA--	178
KXTT00US--	178
KXTT00UW--	178
KXVK32R---	228
KXVK64R---	228
L	
LP743201-A	221
LP746201-A	196
LQ203230-A	79
LQ207024-A	79
LQ207230-A	79
LQ540000--	79
LQ610230--	79
LQ611230--	79
LQ612230--	79
LQ617230--	79
LQ618230--	79
LQ690001--	79
X	
X15400109C	232
X15400109D	232
X15400109M	232
XC15400109	232
XC16004983	43
XC1600710-	43
XC1600720-	43
XC1608901-	43
XC1608903-	43
XC1609901-	43
XC1609903-	43

Schrack Technik online e-shop

Společnost Schrack Technik nabízí produkty a řešení pro rozvaděčovou techniku, průmyslové aplikace, techniku budov, nouzové osvětlení, síťové technologie, osvětlení, nouzové osvětlení a pro alternativní energii (solární panely a dobíjecí stanice). Snadné a bezpečné nakupování online.

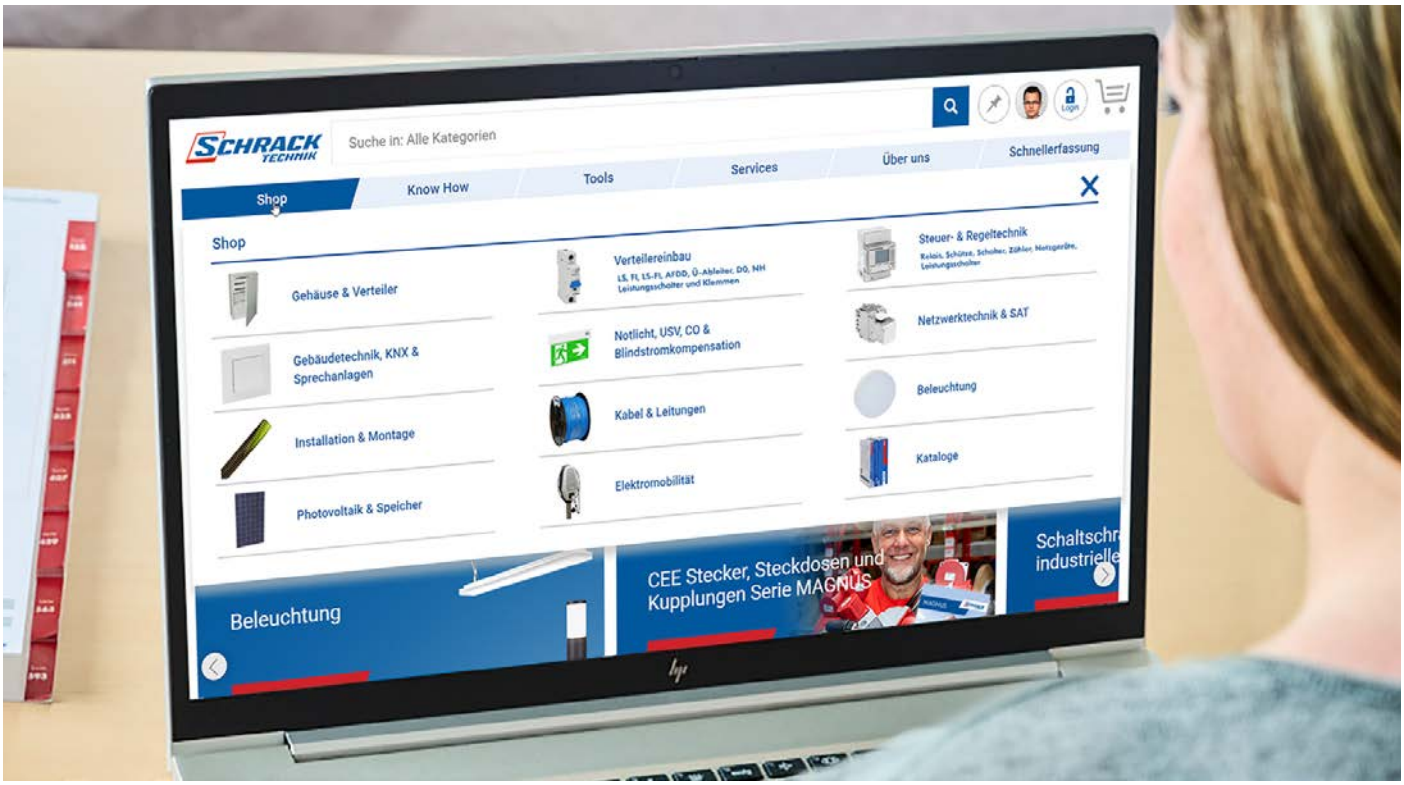

OBJEDNÁVEJTE ONLINE & VYUŽÍVEJTE VÝHOD

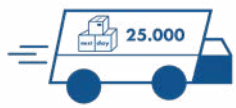

Doprava pro objednávky přes e-shop zdarma

Osobní poradenství & nejvýhodnější ceny

Objednávejte online & ušetřete svůj čas

Osobní komunikace

ŠPIČKOVÉ LOGISTICKÉ CENTRUM V RAKOUSKÉM ACHAU

Na konci roku 2018 společnost Schrack Technik uvedla do provozu logistické centrum v dolnorakouském Achau. Centrální sklad se rozléhá na ploše 19 000 m^2. Zaměstnává okolo 100 zaměstnanců, kteří zajišťují spolehlivé dodávky produktů na všechny pobočky. Hlavní prioritou značky Schrack Technik je zajistit zákazníkům rychlou dodávku zboží. Více než 20.000 produktů skladem a připravených ihned k odeslání do 24/48 hodin. Logistika a dodání zboží - jedna z našich hlavních priorit!

HLAVNÍ SKLAD V ČESKÉ REPUBLICE – PRAHA

Centrála pro Českou republiku - společnost Schrack Technik, spol. s.r.o. – se nachází v Praze 10, Dolnoměcholupská ulice 2. Její součástí je hlavní skladový areál, který pokrývá potřeby zákazníků na celém území České republiky.

- Více než 6.500 druhů různých produktů skladem
- Profesionální skladovací management a kvalitní personál

Sledujte uvedený symbol u vybraných produktů našeho sortimentu. Takto označené zboží dodáváme do 24 hodin z centrálního pražského skladu, resp. do 48 hodin z centrálního koncernového skladu v Rakousku.

VŠEOBECNÉ INFORMACE

- Údaje o rozměrech jsou informativní a mohou se lišit od skutečnosti v důsledku změn ve výrobním programu.
- Schémata zapojení a charakteristiky se vztahují vždy ke konkrétnímu produktu. Jejich zobecnění na celou produktovou skupinu není možné.
- Všechna vyobrazení představují vzorky výrobků a jsou určena jen pro účel informace o výrobku.

Společnost Schrack Technik nenese odpovědnost za chyby v textu nebo obrázcích a vyhrazuje si právo změny. Jsou v platnosti všeobecné obchodní podmínky Schrack Technik, které jsou nedílnou součástí tohoto katalogu.

Informace v katalogu vyjadřují stanovisko společnosti v době tisku katalogu.

Informace v katalogu jsou uvedeny na základě platných norem, odborné literatury a vlastních expertiz. Obsah slouží k informativním účelům a nevede k právní odpovědnosti.

SCHRACK TECHNIK

EFEKTIVNÍ PLÁNOVÁNÍ ROZVÁDĚČŮ TO JE SCHRACK DESIGN

100% ZDARMA

SCHRACK DESIGN – SOFTWARE PRO PLÁNOVÁNÍ ROZVÁDĚČŮ

- Návrh dle ČSN EN 61439
- Snadné plánování
- Rychlý proces objednávky

Get Ready. ***Get Schrack.***

SCHRACK DESIGN

SOFTWARE PRO PLÁNOVÁNÍ ROZVÁDĚČŮ

Připravili jsme pro Vás ucelený softwarový nástroj s názvem Schrack Design. Ten slouží jako projekční nástroj pro návrh rozváděčů včetně kontroly oteplení, čelního pohledu, jedno- a třípólového schématu, soupisky použitých komponent, které si můžete ihned objednat v našem eshopu. Schrack Design je softwarový nástroj, který Vám pomůže snadno a spolehlivě navrhnout elektrické rozváděče nízkého napětí podle aktuálních norem ČSN EN 61439-1, -2, -3 a ČSN IEC 890+A1. Součástí programu je kompletní produktová databáze komponentů Schrack Technik (jističe, chrániče, skříně pro rozváděče,.....), která je pravidelně aktualizována. Samozřejmostí je propojení s AutoCAD, pomocí exportu do *.dxf.

VÝHODY A PŘEDNOSTI PROGRAMU

- Projektování podle ČSN EN 61439
- Jednoduchý návrh až po objednání rozváděče
- Videonávody na stránkách www.schrack.cz

STÁHNĚTE SI SCHRACK DESIGN NA

www.schrack.cz

NÁVRH PODLE NOREM ČSN IEC 890+A1 A ČSN 61439-1,-2,-3

Tepelný výkon vyzářený vybaveným rozváděčem závisí na několika faktorech: na velikosti skříně, na přístrojovém vybavení, na typu umístění rozváděče (nástěnné, zapuštěné, do výklenku...), na vnějších faktorech např. okolní teplota, druhu zatížení, apod. Podrobné informace o vlivu okolní teploty jsou k dispozici v normě IEC 890+A1. Výrobce rozváděče je povinen požadavky a standardy uvedené ve výše citovaných normách splnit!

Pro kompletní dokumentaci ke zhotovenému rozváděči použijte program Schrack Norm. V programu Schrack Norm snadno vytvoříte:

- Charakteristiku rozhraní
- Ověření návrhu
- Kusové ověření
- EU prohlášení o shodě
- Štítek

Společně s protokolem výpočtu oteplení a schématy, které si vytvoříte ve Schrack Designu, budete mít dokumentaci dle ČSN EN 61439 kompletní.

SCHRACK TECHNIK – ČESKÁ REPUBLIKA

CENTRÁLA

SCHRACK STORE PRAHA - HOSTIVAŘ
Dolnoměcholupská 1339/2
102 00 Praha 10 - Hostivar
Tel: +420 281 008 231 - 3
Email: praha@schrack.cz

SCHRACK STORE PRAHA - RUZYNĚ
Na Hůrce 1041/2
161 00 Praha 6 - Ruzyně
Tel: +420 281 008 261
Email: ruzyne@schrack.cz

POBOČKY A SCHRACK STORE

SCHRACK STORE BRNO
Tuřanka 115
627 00 Brno
Tel: +420 548 428 801 - 5
Email: brno@schrack.cz

SCHRACK STORE HRADEC KRÁLOVÉ
Vlčkovická ulice 224/98a
500 04 Hradec Králové
Tel: +420 495 533 966
Email: hk@schrack.cz

TECHNICKÁ KANCELÁŘ LIBEREC
Zeyerova 560/25
460 01 Liberec
Tel: +420 485 148 101
Email: liberec@schrack.cz

TECHNICKÁ KANCELÁŘ ZLÍN
Kvítkova 3687
760 01 Zlín
Tel: +420 577 219 721
Email: zlin@schrack.cz

SCHRACK STORE OSTRAVA
Rajnochova 75
718 00 Ostrava
Tel: +420 596 237 097
Email: ostrava@schrack.cz

SCHRACK STORE PLZEŇ
Jateční 1124/8
312 00 Plzeň
Tel: +420 377 382 055
Email: plzen@schrack.cz

SCHRACK STORE Č.BUDĚJOVICE
Hlinská 3
370 01 České Budějovice
Tel: +420 607 040 464
Email: c.budejovice@schrack.cz

TECHNICKÁ KANCELÁŘ TEPLICE
415 01 Teplice
Tel: +420 724 301 257
Email: t.konrad@schrack.cz

SCHRACK TECHNIK – OSTATNÍ POBOČKY A ZASTOUPENÍ

BELGIE
Twaalfapostelenstraat 14
B-9051 Sint-Denijis-Westrem
Tel: +32 9/384 79 92
Fax: +32 9/384 87 69
E-Mail: info@schrack.be

BOSNA A HERCEGOVINA
Put za aluminijski kombinat bb
88000, Mostar
Tel: +387 / 36 352 895
Fax: +387 / 36 352 893
E-Mail: schrack@schrack.ba

BULHARSKO
Prof. Tsvetan Lazarov 162 Druzhba - 2
BG-1582 Sofia
Tel: +359 2/890 7913
Fax: +359 2/890 7930
E-Mail: sofia@schrack.bg

CHORVATSKO
Zavrtnica 17
HR-10000 Zagreb
Tel: +385 1/605 55 00
Fax: +385 1/605 55 66
E-Mail: schrack@schrack.hr

MAĎARSKO
Vidor u. 5
H-1172 Budapest
Tel: +36 1/253 14 01
Fax: +36 1/253 14 91
E-Mail: schrack@schrack.hu

NĚMECKO
Thomas-Wimmer-Ring 17
D-80539 Munich
Tel: +49 89/999 533 900
Fax: +49 89/999 533 902
E-Mail: info@schrack-technik.de

POLSKO
ul. Staniewicka 5
PL-03-310 Warszawa
Tel: +48 22/205 31 00
Fax: +48 22/205 31 01
E-Mail: kontakt@schrack.pl

RAKOUSKO
Seybelgasse 13
AT-1230 Vienna
Tel: +430 1 866 85-5900
Fax: +430 1 866 85-98800
E-Mail: info@schrack.at

RUMUNSKO
B-dul Iuliu Maniu nr 453-457, sect. 6
RO-061101 Bucharest
Tel: +40 21/317 02 35 42
Fax: +40 21/317 02 62
E-Mail: bucuresti@schrack.ro

SLOVENSKO
Ivanská cesta 10/C
821 04 Bratislava
Tel: +421 (0)2 491 081 01
Fax: +421 (0)2 491 081 99
E-Mail: info@schrack.sk

SLOVINSKO
Pamece 175
SI-2380 Slovenj Gradec
Tel: +386/2 883 92 00
Fax: +386/2 884 34 71
E-Mail: schrack.sg@schrack.si

SRBSKO
Bulevar Peka Dapčevića 42
RS-11000 Beograd
Tel: +381/11 309 2600
Fax: +381/11 309 2620
E-Mail: office@schrack.rs
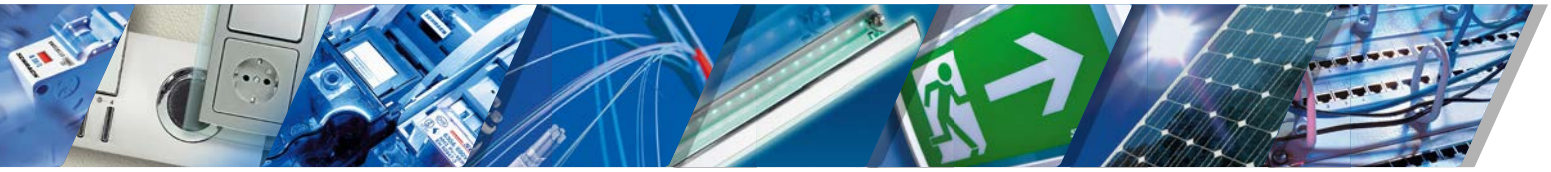
WWW.SCHRACK.CZ