Vypínače a zásuvky VISIO S

Dizajn CUBIC | CLASSIC | IP54

Edícia 08/2023

ONLINE NAKUPOVANIE

s naším online webshopom

VRÁTANE INFORMÁCIE O DOSTUPNOSTI

Na centrálnom sklade SK

Dostupné na predajni

Prehľad produktov

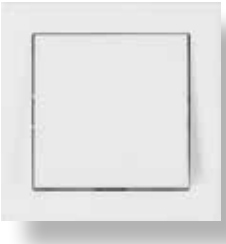

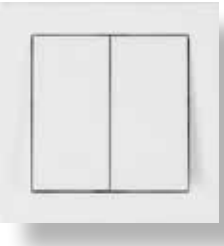

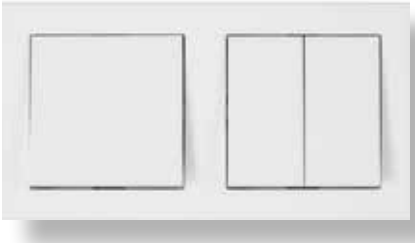

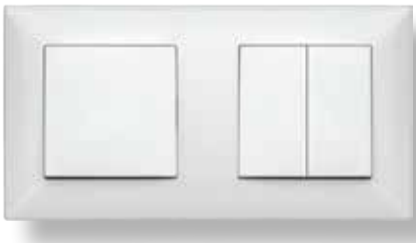

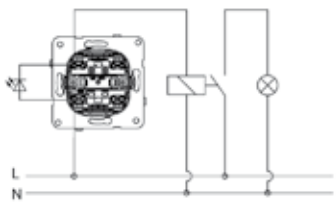

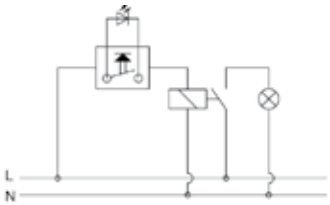

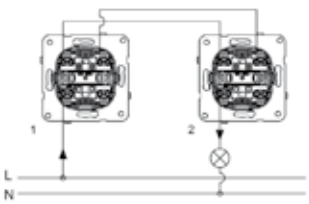

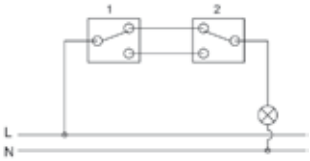

Provedení VISIO S 55 CUBIC / S 50 CLASSIC

Vypínače a zásuvkové VISIO S byly kompletně přepracovány dle požadavků našich zákazníků a podle nejnovějších standardů.

Cílem bylo mimo jiné zvýšit snadnost montáže a umožnit další technické funkce, jako je kontrola napětí ve smontovaném stavu.

Tyto nové **spínačů a zásuvky VISIO** S lze integrovat do nového designu CUBIC a osvědčeného nadčasového designu CLASSIC.

Novinka: přístroj spínače VISIO S

viz **strana 6**

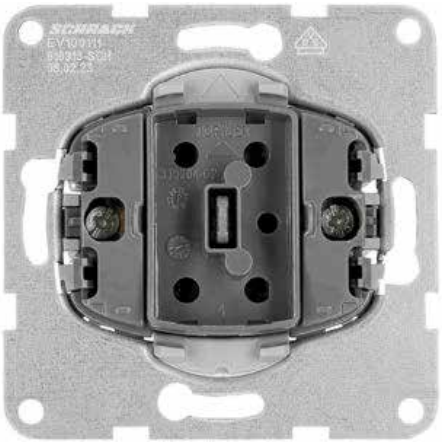

Novinka: zásuvka VISIO S

viz **strana 10**

Design VISIO S 55 CUBIC

Rámeček CUBIC

Krytka
(55 x 55 mm)

Přístroj VISIO S

Design VISIO S 50 CLASSIC

Rámeček CLASSIC

Krytka
(50 x 50 mm)

Výhody přístrojů VISIO S

Čelní strana přístroje

s nejdůležitějšími informacemi

Objednací **číslo SCHRACK**

Certifikace VDE

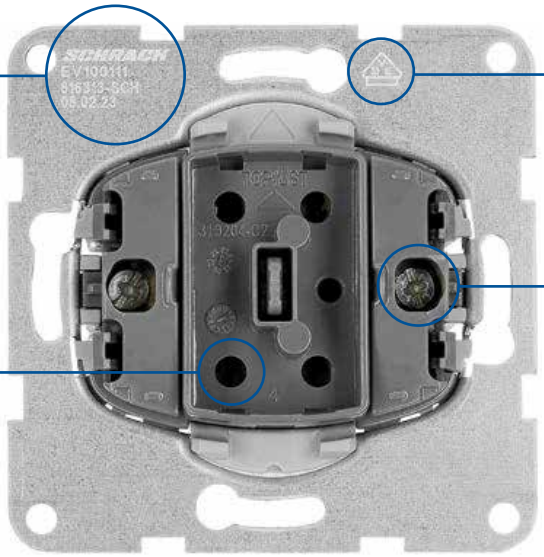

Jednoduché upevnění v instalační krabici pomocí **ÚCHYTŮ NA BOČNÍCH STRANÁCH.** Skrz velké otvory na šrouby

Otvory pro **MĚŘENÍ NAPĚTÍ NA KONTAKTECH**

Srovnání v řadě

Optimální pomůcka pro všechny přístroje VISIO S pro snadné **SROVNÁNÍ DO STEJNÉ VÝŠKY**

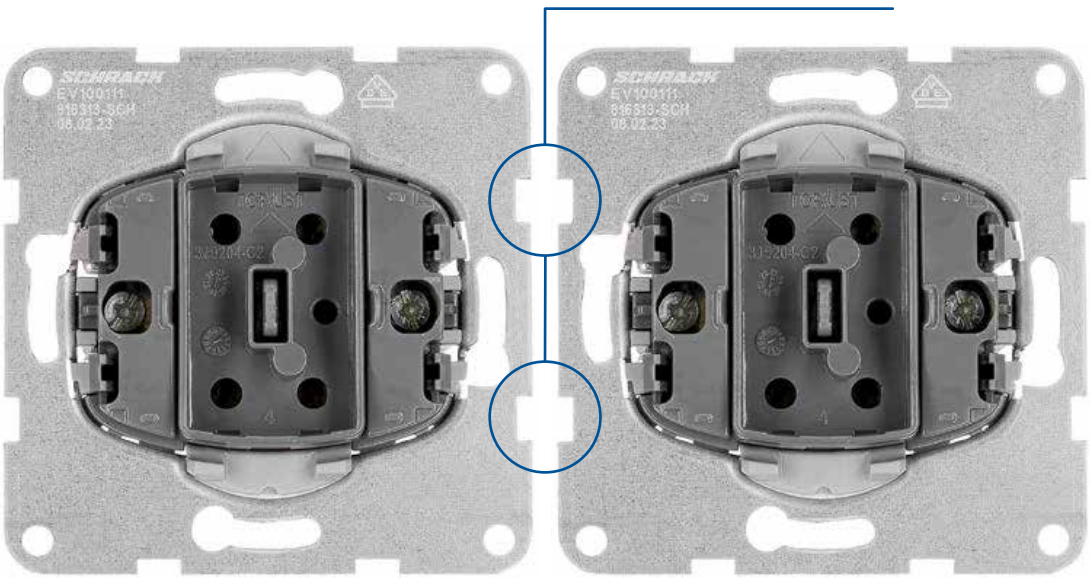

Fixační úchyty

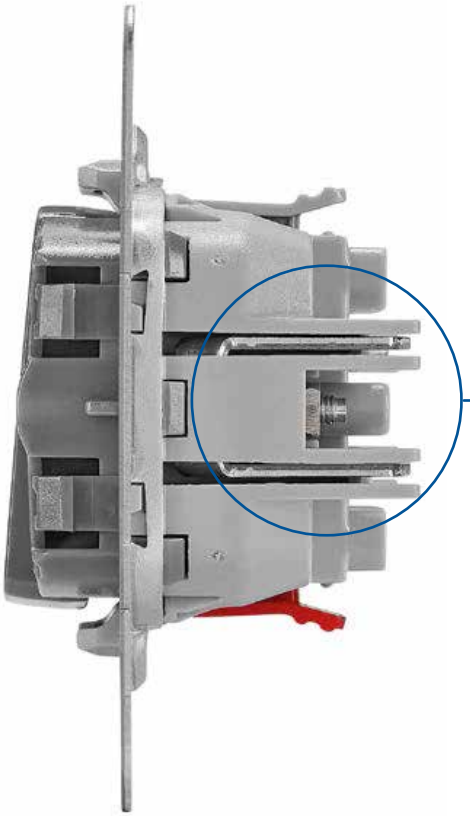

KRYT PRO FIXAČNÍ ÚCHYTY pro bezšroubové uchycení v instalační krabici a bez rizika poškození izolace vodičů

Skryté fixační úchyty

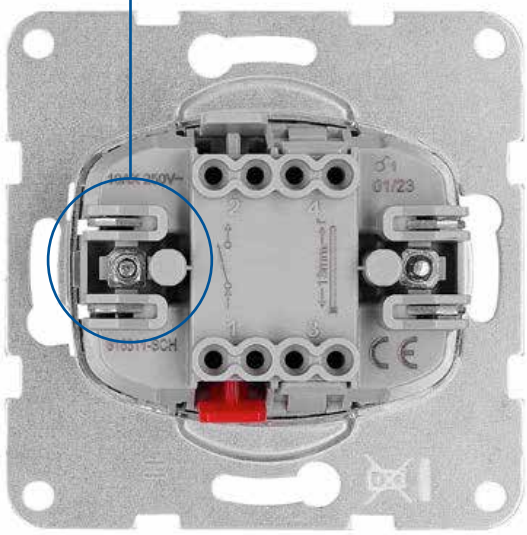

Vysunuté fixační úchyty

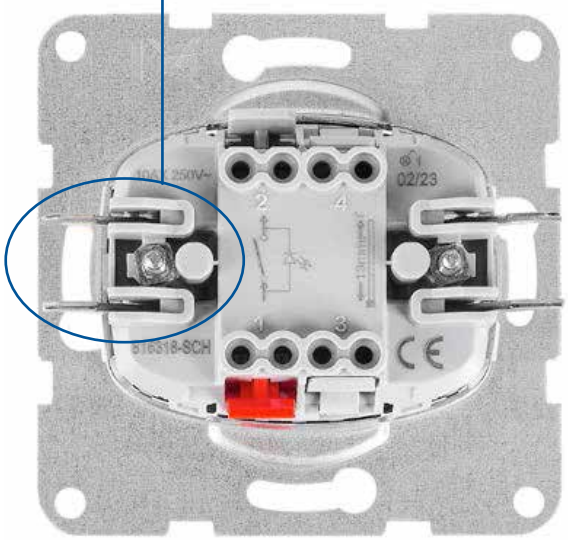

Výhody přístrojů VISIO S

Dvojitý kontakt připojeného vodiče

Všechny nové přístroje mají ve svorkách zdvojený kontakt u připojeného vodiče.

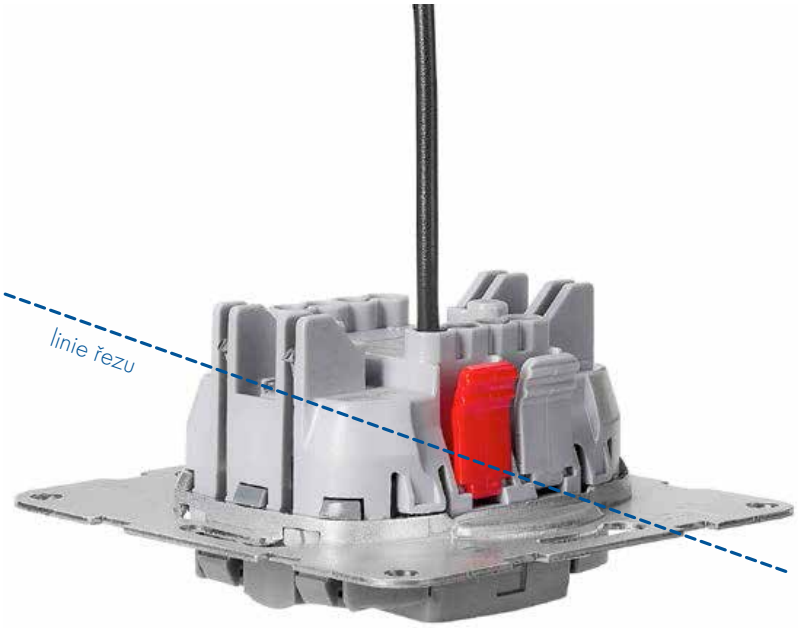

Pohled do spínače v řezu

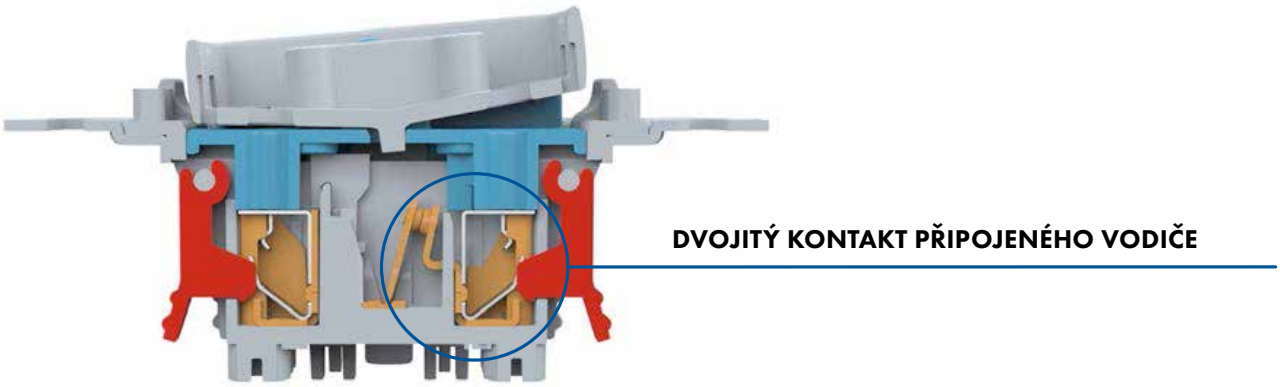

Pohled do spínače v řezu

Informace na zadní straně přístroje

s nejdůležitějšími informacemi

SCHÉMA ZAPOJENÍ -
Jednoduše rozpoznatelné

Vstupní svorka označená červeně pro snadní připojení fázového vodiče

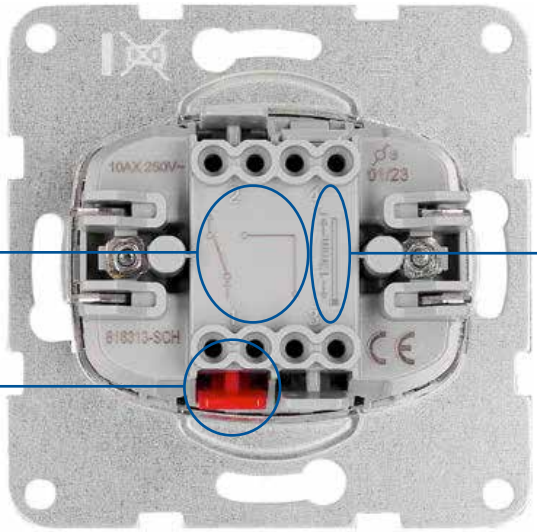

DÉLKA ODIZOLOVÁNÍ -
Uvedená délka pro odizolování připojovacích vodičů, 13 mm

LED signálka spínače / pohodlný způsob testování napětí

Montáž LED signálky do přístroje VISIO S.

Otvory zepředu nabízejí snadný způsob kontroly napětí bez nutnosti demontáže spínače.

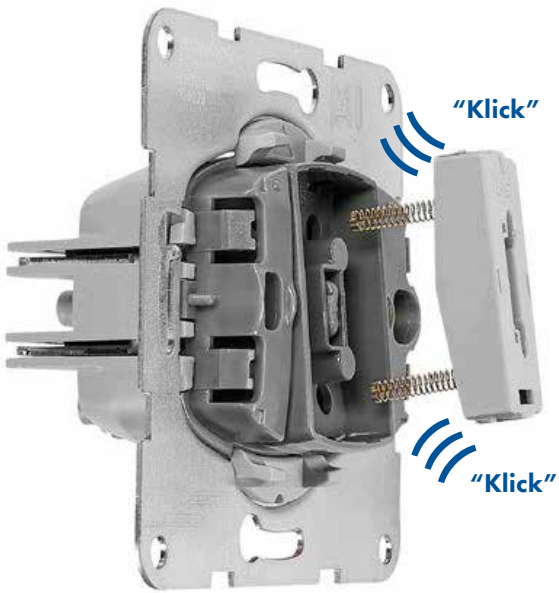

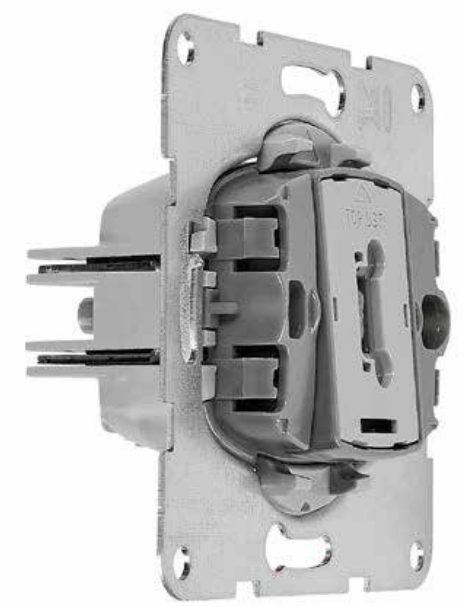

Výhody zásuvek VISIO S

Čelní strana přístroje

s nejdůležitějšími informacemi

Certifikace VDE

značka CE

Objednací **číslo SCHRACK**

Srovnání v řadě

SROVNÁNÍ DO STEJNÉ VÝŠKY
Optimální pomůcka pro všechny přístroje VISIO S

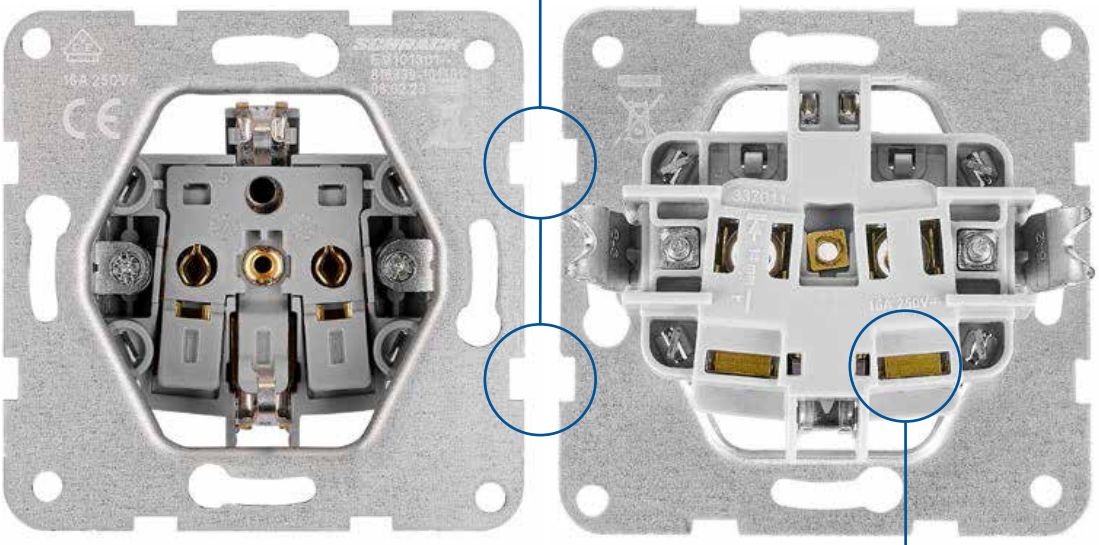

Dvojitý kontakt připojeného vodiče

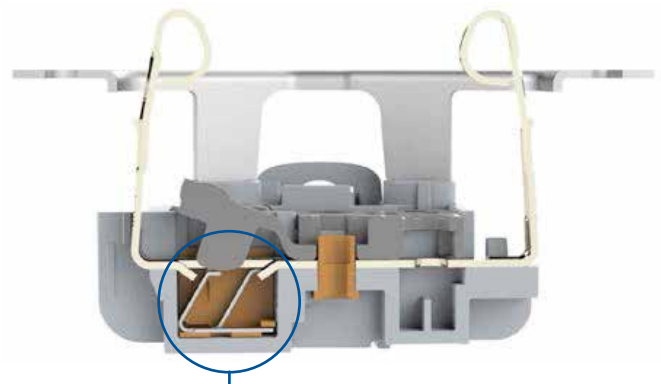

Obrázek v řezu: zásuvka

KONTAKT VODIČE VE DVOU BODECH

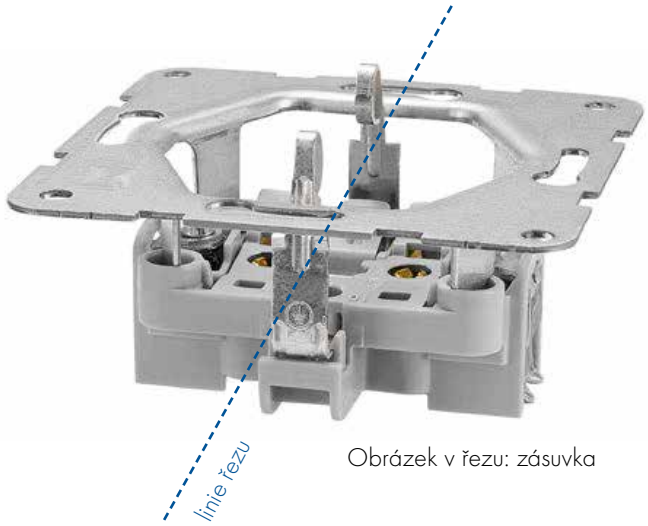

Obrázek v řezu: zásuvka

Fixační úchyty

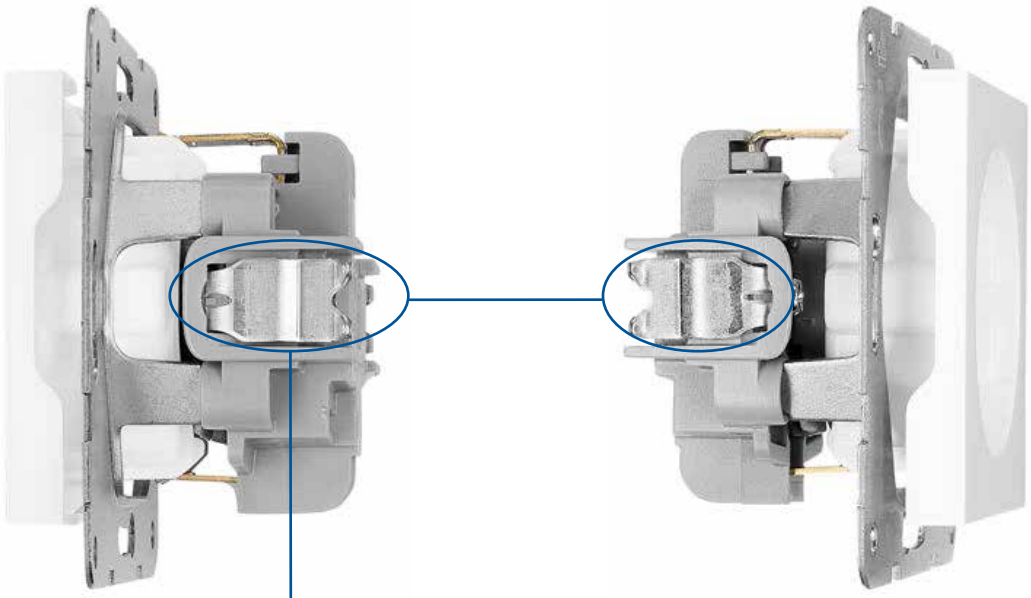

FIXAČNÍ ÚCHYTY -
těsně přiléhající úchyty pro snadnou instalaci do montážní krabice

Výhody designu VISIO S 55/50

Montáž rámečků

Kónické úchyty pro snadné kopírování stěny. Rámeček přiléhá i lehce nerovným povrchům.

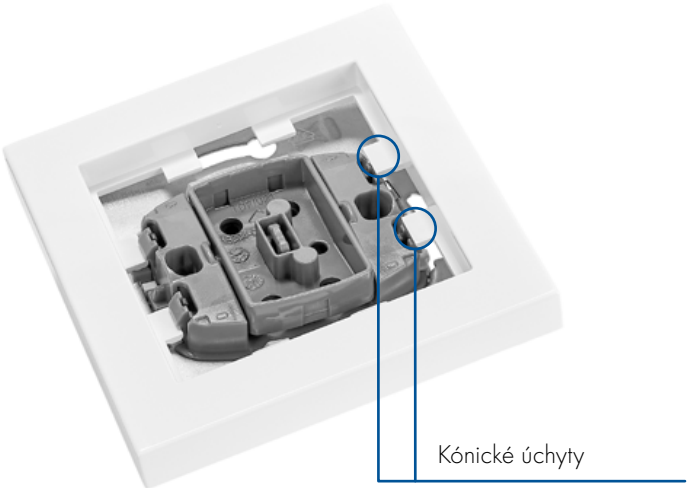

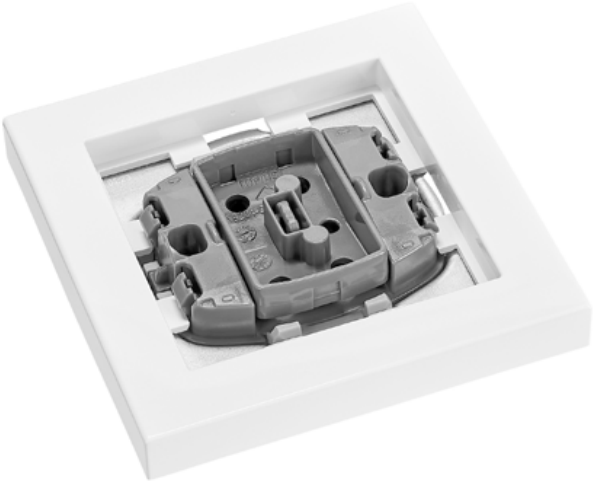

Montáž krytek

Jednodílný systém upevnění krytky k přístroji

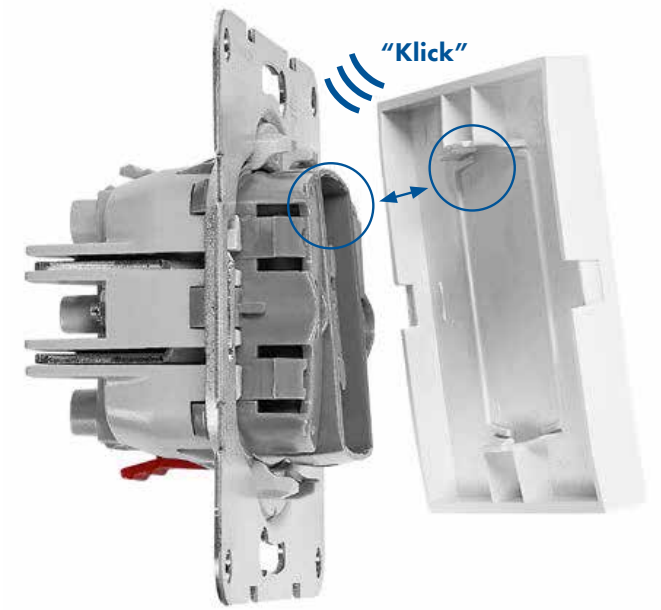

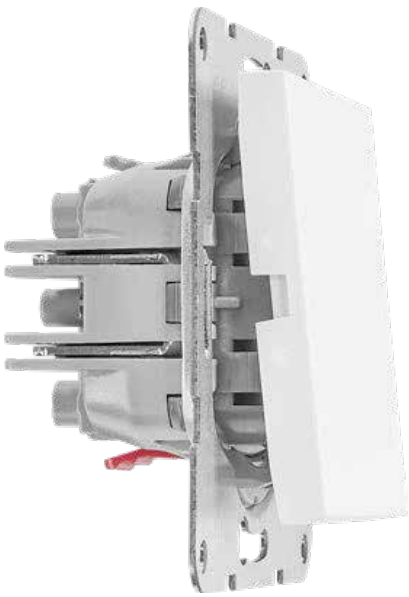

Demontáž krytky

Snadná demontáž pomocí nářadí.

Demontáž rámečku

Umístěte šroubovák doprostřed (mezi dvěma patentkami) a zvedněte rámeček.

Design VISIO S 55 CUBIC

Design rámečku CUBIC

Čisté linie a měkké okraje vytvářejí vizuálně přitažlivý styl.

S **designem rámečku CUBIC** v kombinaci s **přístroji VISIO** S se působivě snoubí styl, kvalita a funkčnost. Dejte svým místnostem funkční krásu a zažijte dokonalost v každém detailu.

Bílá

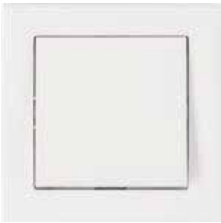

Bílá

Antracit

Stříbrná

Přehled sortimentu

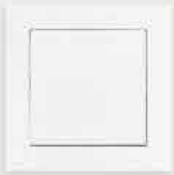

Vypínače a ovladače S-LINE

Schrack-Info

Bezšroubové svorky:

- Pevný vodič 1,5mm² a 2,5mm²

Šroubové svorky:

- Pevný vodič 1,5mm² a 2,5mm²
- Laněný vodič 1,5mm² a 2,5mm² s kabelovou dutinkou

Přístroje přepínače střídavého (schodišťový)

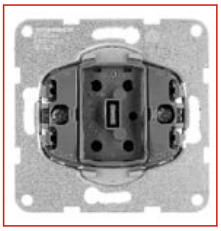

EV100111

Schrack-Info

- Jmenovitý proud: 10AX
- Jmenovité napětí: 250V AC

POPIS	PŘIPOJENÍ	DOSTUPNOST	STORE	OBJ.ČÍSLO
Přístroj přepínače střídavého č.6	Bezšroubové svorky			**EV100111**
Přístroj přepínače střídavého č.6	Šroubové svorky			**EV100112**
Přístroj přepínače střídavého č.6, orientační LED	Bezšroubové svorky			**EV100113**
Přístroj přepínače střídavého č.6, signalizační LED	Bezšroubové svorky			**EV100115**

Přístroje spínače sériového (lustrový)

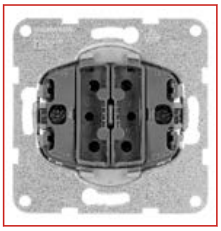

EV100109

Schrack-Info

- Jmenovitý proud: 10AX
- Jmenovité napětí: 250V AC

POPIS	PŘIPOJENÍ	DOSTUPNOST	STORE	OBJ.ČÍSLO
Přístroj spínače sériového č.5	Bezšroubové svorky			**EV100109**
Přístroj spínače sériového č.5	Šroubové svorky			**EV100110**

Přístroje přepínače křížového

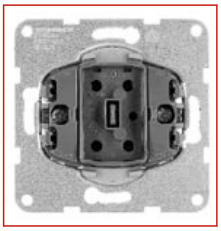

EV100117

Schrack-Info

- Jmenovitý proud: 10AX
- Jmenovité napětí: 250V AC

POPIS	PŘIPOJENÍ	DOSTUPNOST	STORE	OBJ.ČÍSLO
Přístroj přepínače křížového č.7	Bezšroubové svorky			**EV100117**
Přístroj přepínače křížového č.7	Šroubové svorky			**EV100118**

Přístroje spínače 1pólového

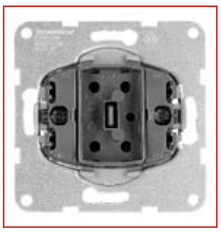

EV100101

Schrack-Info

- Jmenovitý proud: 10AX
- Jmenovité napětí: 250V AC

POPIS	PŘIPOJENÍ	DOSTUPNOST	STORE	OBJ.ČÍSLO
Přístroj spínače č.1, 1pólový	Bezšroubové svorky			**EV100101**
Přístroj spínače č.1, 1pólový	Šroubové svorky			**EV100102**
Přístroj spínače č.1, 1pólový, signálka	Bezšroubové svorky			**EV100103**

Přístroje spínače 2pólového

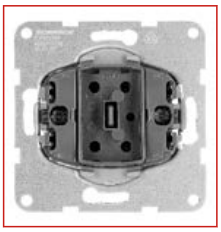

EV100105

Schrack-Info

- Jmenovitý proud: 10AX
- Jmenovité napětí: 250V AC

POPIS	PŘIPOJENÍ	DOSTUPNOST	STORE	OBJ.ČÍSLO
Přístroj spínače č.2, 2pólový, 10 A	Bezšroubové svorky			**EV100105**
Přístroj spínače č.2, 2pólový, 10 A	Šroubové svorky			**EV100106**
Přístroj spínače č.2, 2pólový, signálka, 10 A	Bezšroubové svorky			**EV100107**
Přístroj spínače č.2, 2pólový, signálka, 10 A	Šroubové svorky			**EV100108**

Přístroje přepínače střídavého dvojitého

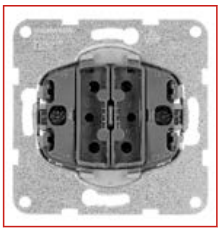

EV100114

Schrack-Info

- Jmenovitý proud: 10AX
- Jmenovité napětí: 250V AC

POPIS	PŘIPOJENÍ	DOSTUPNOST	STORE	OBJ.ČÍSLO
Přístroj přepínače střídavého dvojitý, č.6+6	Bezšroubové svorky			**EV100131**
Přístroj přepínače střídavého dvojitý, č.6+6	Šroubové svorky			**EV100114**

Přístroje spínače 3pólového

EV100016

Schrack-Info

- Jmenovitý proud: 10AX
- Jmenovité napětí: 250V AC
- 1 společné fázové připojení

POPIS	PŘIPOJENÍ	DOSTUPNOST	STORE	OBJ.ČÍSLO
Přístroj spínače č.3, 3pólový	Šroubové svorky			**EV100016**

Přístroje ovladače spínacího 1pólového

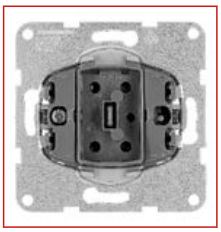

EV100119

Schrack-Info

- Jmenovitý proud: 10AX
- Jmenovité napětí: 250V AC

POPIS	PŘIPOJENÍ	DOSTUPNOST	STORE	OBJ.ČÍSLO
Přístroj ovládače 0/1 (tlačítko)	Bezšroubové svorky			**EV100119**
Přístroj ovládače 0/1 (tlačítko)	Šroubové svorky			**EV100120**
Přístroj ovládače 1/1 (tlačítko)	Šroubové svorky			**EV100122**

Přístroje ovladače spínacího 1pólového s LED

EV100121

Schrack-Info

- Přístroje včetně orientační signálky
- Jmenovitý proud: 10AX
- Jmenovité napětí: 250V AC

POPIS	PŘIPOJENÍ	DOSTUPNOST	STORE	OBJ.ČÍSLO
Přístroj ovládače 0/1, signálka (tlačítko)	Bezšroubové svorky			**EV100121**
Přístroj ovladače 0/1, signálka L-N (tlačítko)	Bezšroubové svorky			**EV100130**

Přístroje ovladače dvojitého

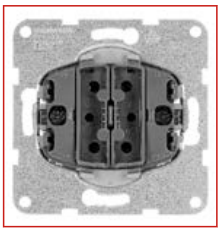

EV100123

Schrack-Info

- 2 samostatné okruhy s řazením 1/0 + 1/0
- Jmenovitý proud: 10AX
- Jmenovité napětí: 250V AC

POPIS	PŘIPOJENÍ	DOSTUPNOST	STORE	OBJ.ČÍSLO
Přístroj ovládače dvojitého 0/1 + 0/1 (tlačítko)	Bezšroubové svorky			**EV100123**
Přístroj ovládače dvojitého 0/1 + 0/1 (tlačítko)	Šroubové svorky			**EV100124**

Přístroje spínače a ovladače žaluzií

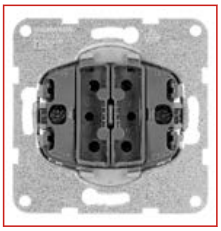

EV100125

Schrack-Info

- Je vybaven elektrickým blokováním, takže současná aktivace kolébkových ovladačů spíná pouze jeden výstup
- Jmenovitý proud: 10AX
- Jmenovité napětí: 250V AC

POPIS	PŘIPOJENÍ	DOSTUPNOST	STORE	OBJ.ČÍSLO
Přístroj spínače žaluzií (s aretací)	Bezšroubové svorky			**EV100125**
Přístroj ovladače žaluzií (tlačítko)	Bezšroubové svorky			**EV100127**

Orientační LED do přístrojů

EV107201

Schrack-Info

LED signálka Typ 1 - lze kombinovat s:
Signalizační LED pro 1pólový spínač EV100101--, EV100102--, EV100103--
Orientační LED pro 1pólový ovladač EV100119--, EV100120--, EV100121--
LED signálka Typ 3 - lze kombinovat s:
Orientační LED pro střídavý přepínač EV100111--, EV100112--, EV100113--
LED signálka Typ 4 - lze kombinovat s:
Signalizační LED pro 2pólový spínač EV100105--, EV100106--, EV100107--, EV100108--

POPIS	DOSTUPNOST	STORE	OBJ.ČÍSLO
Bílá signálka LED, 230 V, Typ 1			**EV107201**
Bílá signálka LED, 230 V, Typ 3			**EV107203**
Bílá signálka LED, 230 V, Typ 4			**EV107204**

Kompletní přístroje CUBIC

Schrack-Info

Bezšroubové svorky:

- Pevný vodič 1,5mm² a 2,5mm²

Šroubové svorky:

- Pevný vodič 1,5mm² a 2,5mm²
- Laněný vodič 1,5mm² a 2,5mm² s kabelovou dutinkou

Spínače 1pólové

EV106001B

Schrack-Info

- Kompletní přístroj včetně rámečku a krytky
- Jmenovitý proud: 10AX
- Jmenovité napětí: 250V AC

POPIS	PŘIPOJENÍ	DOSTUPNOST	STORE	OBJ.ČÍSLO
Set přístroje spínače č.1, 1pólový, bílý	Bezšroubové svorky			**EV106001B**
Set přístroje spínače č.1, 1pólový, bílý	Šroubové svorky			**EV106002B**

Přepínače sériové

EV106009B

Schrack-Info

- Kompletní přístroj včetně rámečku a krytky
- Jmenovitý proud: 10AX
- Jmenovité napětí: 250V AC

POPIS	PŘIPOJENÍ	DOSTUPNOST	STORE	OBJ.ČÍSLO
Set přístroje spínače č.5, bílý	Bezšroubové svorky			**EV106009B**
Set přístroje spínače č.5, bílý	Šroubové svorky			**EV106010B**

Přepínače střídavé

EV106011B

Schrack-Info

- Kompletní přístroj včetně rámečku a krytky
- Jmenovitý proud: 10AX
- Jmenovité napětí: 250V AC

POPIS	PŘIPOJENÍ	DOSTUPNOST	STORE	OBJ.ČÍSLO
Set přístroje přepínače střídavého č.6, bílý	Bezšroubové svorky			**EV106011B**
Set přístroje přepínače střídavého č.6, bílý	Šroubové svorky			**EV106012B**

Ovladače a tlačítka

EV106019B

Schrack-Info

- Kompletní přístroj včetně rámečku a krytky
- Jmenovitý proud: 10AX
- Jmenovité napětí: 250V AC

POPIS	PŘIPOJENÍ	DOSTUPNOST	STORE	OBJ.ČÍSLO
Set přístroje ovládače 0/1, bílý (tlačítko)	Bezšroubové svorky			**EV106019B**
Set přístroje ovládače 0/1, bílý (tlačítko)	Šroubové svorky			**EV106020B**

Kombinace spínače a sériového přepínače

EV106201B

Schrack-Info

- Kompletní sestava přístrojů včetně dvojnásobného rámečku a krytek
- Jmenovitý proud: 10AX
- Jmenovité napětí: 250V AC

POPIS	PŘIPOJENÍ	DOSTUPNOST	STORE	OBJ.ČÍSLO
Set spínače č.1 a přepínače č.5, bílý	Šroubové svorky			**EV106201B**

Uzamykatelné vypínače a ovladače

Jednotlivé komponenty pro uzamykatelné vypínače a ovladače

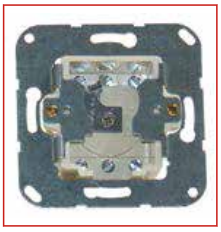

EL121900

EV102018

EL123010

Schrack-Info

- **EL121900--**: kontakty 4/2; (přepínač), s aretací
- **EL121920--**: kontakty 4/1 (přepínač), s aretací, se zemnící svorkou (IP44), pod omítku
- **EL121900--**: kontakty 4/1 (přepínač)
- Jmenovitý proud: 10A
- Jmenovité napětí: 250V AC
- Cylindrický zámek pro vypínač:
  - Nastavitelné 8x, délka cca 42 mm
  - V dodávce 3 klíče

POPIS	DOSTUPNOST	STORE	OBJ.ČÍSLO
Přístroje			
2pólový přepínače na polocylind. zámek FAB, 4/2, s aretací			**EL121900**
1pólový přepínače na polocylind. zámek FAB, 4/1, s aretací			**EL121920**
1pólový přepínače na polocylind. zámek FAB, 4/1, bez aretace			**EL121930**
Kryty a rámečky			
Kryt pro přístroj se zámkem FAB, bílý			**EV102018**
Kryt pro přístroj se zámkem FAB, antracit			**EV112018**
Kryt pro přístroj se zámkem FAB, stříbrný			**EV122018**
Vložky zámků			
Polocylindrický zámek, 8polohová západka, vždy jiný klíč			**EL123000**
Polocylindrický zámek, 8polohová západka, vždy stejný klíč			EL123010

Kryty S-LINE

Schrack-Info

Jsou k dispozici v barvách bílé, stříbrné a antracitové.

Kryty

EV102301

POPIS	DOSTUPNOST	STORE	OBJ.ČÍSLO
Kryt spínačů a ovladačů, bílý			**EV102301**
Kryt spínačů a ovladačů, antracit			**EV112301**
Kryt spínačů a ovladačů, stříbrný			**EV122301**

Kryty dvojité

EV102302

POPIS	DOSTUPNOST	STORE	OBJ.ČÍSLO
Kryt spínačů a ovladačů dvojitý, bílý			**EV102302**
Kryt spínačů a ovladačů dvojitý, antracit			**EV112302**
Kryt spínačů a ovladačů dvojitý, stříbrný			**EV122302**

Kryty se symbolem světla

EV102305

POPIS	DOSTUPNOST	STORE	OBJ.ČÍSLO
Kryt spínačů a ovladačů, symbol světlo, bílý			**EV102305**
Kryt spínačů a ovladačů, symbol světlo, antracit			**EV112305**
Kryt spínačů a ovladačů, symbol světlo, stříbrný			**EV122305**

Kryty se symbolem zvonku

EV102303

POPIS	DOSTUPNOST	STORE	OBJ.ČÍSLO
Kryt spínačů a ovladačů, symbol zvonek, bílý			**EV102303**
Kryt spínačů a ovladačů, symbol zvonek, antracit			**EV112303**
Kryt spínačů a ovladačů, symbol zvonek, stříbrný			**EV122303**

Kryty se symbolem klíče

EV102304

POPIS	DOSTUPNOST	STORE	OBJ.ČÍSLO
Kryt spínačů a ovladačů, symbol klíč, bílý			**EV102304**
Kryt spínačů a ovladačů, symbol klíč, antracit			**EV112304**
Kryt spínačů a ovladačů, symbol klíč, stříbrný			**EV122304**

Kryty se symbolem 1/0

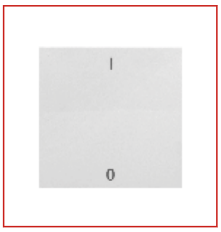

EV102317

POPIS	DOSTUPNOST	STORE	OBJ.ČÍSLO
Kryt spínačů a ovladačů, symbol 1/0, bílý			**EV102317**
Kryt spínačů a ovladačů, symbol 1/0, antracit			**EV112317**
Kryt spínačů a ovladačů, symbol 1/0, stříbrný			**EV122317**

Kryty se symbolem ventilátoru

EV102306

POPIS	DOSTUPNOST	STORE	OBJ.ČÍSLO
Kryt spínačů a ovladačů, symbol ventilátor, bílý			**EV102306**
Kryt spínačů a ovladačů, symbol ventilátor, antracit			**EV112306**
Kryt spínačů a ovladačů, symbol ventilátor, stříbrný			**EV122306**

Kryty pro ovladače žaluzií a rolet

EV102312

POPIS	DOSTUPNOST	STORE	OBJ.ČÍSLO
Kryt spínačů a ovladačů dvojitý, symbol šipky, bílý			**EV102312**
Kryt spínačů a ovladačů dvojitý, symbol šipky, antracit			**EV112312**
Kryt spínačů a ovladačů dvojitý, symbol šipky, stříbrný			**EV122312**

Kryty s průhledem

EV102307

POPIS	DOSTUPNOST	STORE	OBJ.ČÍSLO
Kryt spínačů a ovladačů s průhledem, bílý			**EV102307**
Kryt spínačů a ovladačů s průhledem, antracit			**EV112307**
Kryt spínačů a ovladačů s průhledem, stříbrný			**EV122307**

Kryty s červeným průhledem

EV102308

POPIS	DOSTUPNOST	STORE	OBJ.ČÍSLO
Kryt spínačů a ovladačů s červeným průhledem, bílý			**EV102308**
Kryt spínačů a ovladačů s červeným průhledem, antracit			**EV112308**
Kryt spínačů a ovladačů s červeným průhledem, stříbrný			**EV122308**

Kryty s průhledem se symbolem světla

EV102309

POPIS	DOSTUPNOST	STORE	OBJ.ČÍSLO
Kryt spínačů a ovladačů s průhledem, symbol světlo, bílý			**EV102309**
Kryt spínačů a ovladačů s průhledem, symbol světlo, antracit			**EV112309**
Kryt spínačů a ovladačů s průhledem, symbol světlo, stříbrný			**EV122309**

Kryty s průhledem se symbolem zvonku

EV102310

POPIS	DOSTUPNOST	STORE	OBJ.ČÍSLO
Kryt spínačů a ovladačů s průhledem, symbol zvonek, bílý			**EV102310**
Kryt spínačů a ovladačů s průhledem, symbol zvonek, antracit			**EV112310**
Kryt spínačů a ovladačů s průhledem, symbol zvonek, stříbrný			**EV122310**

Kryty s průhledem se symbolem ventilátoru

EV102319

POPIS	DOSTUPNOST	STORE	OBJ.ČÍSLO
Kryt přístrojů s průhledem, symbol ventilátor, bílý			**EV102319**
Kryt přístrojů s průhledem, symbol ventilátor, antracit			**EV112319**
Kryt přístrojů s průhledem, symbol ventilátor, stříbrný			**EV122319**

Kryty s podsvětleným popisovým polem

EV102311

POPIS	DOSTUPNOST	STORE	OBJ.ČÍSLO
Kryt přístrojů s podsvětleným popisovým polem, bílý			**EV102311**
Kryt přístrojů s podsvětleným popisovým polem, antracit			**EV112311**
Kryt přístrojů s podsvětleným popisovým polem, stříbrný			**EV122311**

Kryty pro trojité spínače

EV102316

Schrack-Info

Pro kombinaci s přístrojem EV100016

POPIS	DOSTUPNOST	STORE	OBJ.ČÍSLO
Kryt spínače trojitý, bílý			**EV102316**
Kryt spínače trojitý, antracit			**EV112316**
Kryt spínače trojitý, stříbrný			**EV122316**

Zásuvky S-LINE SCHUKO

Zásuvky SCHUKO

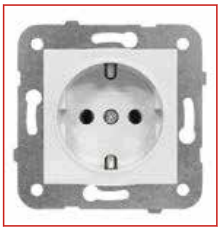

EV101301

Schrack-Info

- Jmenovitý proud: 16A
- Jmenovité napětí: 250V AC

POPIS	PŘIPOJENÍ	DOSTUPNOST	STORE	OBJ.ČÍSLO
Zásuvka SCHUKO, bílá	Bezšroubové svorky			**EV101301**
Zásuvka SCHUKO, bílá	Šroubové svorky			**EV101302**
Zásuvka SCHUKO, antracit	Bezšroubové svorky			**EV111301**
Zásuvka SCHUKO, antracit	Šroubové svorky			**EV111302**
Zásuvka SCHUKO, stříbrná	Bezšroubové svorky			**EV121301**
Zásuvka SCHUKO, stříbrná	Šroubové svorky			**EV121302**

Kompletní zásuvky SCHUKO včetně rámečku

EV106101B

Schrack-Info

- Jmenovitý proud: 16A
- Jmenovité napětí: 250V AC

POPIS	PŘIPOJENÍ	DOSTUPNOST	STORE	OBJ.ČÍSLO
Set zásuvky SCHUKO, bílá	Bezšroubové svorky			**EV106101B**
Set zásuvky SCHUKO, bílá	Šroubové svorky			**EV106102B**

Zásuvky SCHUKO se zvýšenou ochranou proti dotyku, IP2XC

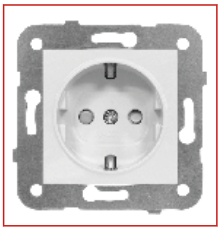

EV101303

Schrack-Info

- Jmenovitý proud: 16A
- Jmenovité napětí: 250V AC

POPIS	PŘIPOJENÍ	DOSTUPNOST	STORE	OBJ.ČÍSLO
Zásuvka SCHUKO s dětskou ochranou, bílá	Bezšroubové svorky			**EV101303**
Zásuvka SCHUKO s dětskou ochranou, bílá	Šroubové svorky			**EV101304**
Zásuvka SCHUKO s dětskou ochranou, antracit	Bezšroubové svorky			**EV111303**
Zásuvka SCHUKO s dětskou ochranou, antracit	Šroubové svorky			**EV111304**
Zásuvka SCHUKO s dětskou ochranou, stříbrná	Bezšroubové svorky			**EV121303**
Zásuvka SCHUKO s dětskou ochranou, stříbrná	Šroubové svorky			**EV121304**

Kompletní zásuvky SCHUKO se zvýšenou ochranou proti dotyku včetně rámečku, IP2XC

EV106103B

Schrack-Info

- Jmenovitý proud: 16A
- Jmenovité napětí: 250V AC

POPIS	PŘIPOJENÍ	DOSTUPNOST	STORE	OBJ.ČÍSLO
Set zásuvky SCHUKO s dětskou ochranou, bílá	Bezšroubové svorky			**EV106103B**
Set zásuvky SCHUKO s dětskou ochranou, bílá	Šroubové svorky			**EV106104B**

Zásuvky SCHUKO se zvýšenou ochranou proti dotyku a ochrannou klapkou, IP2XC

EV101305

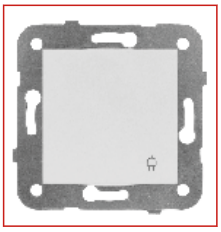

EV101305

Schrack-Info

- Jmenovitý proud: 16A
- Jmenovité napětí: 250V AC

POPIS	PŘIPOJENÍ	DOSTUPNOST	STORE	OBJ.ČÍSLO
SCHUKO s dětskou ochranou a klapkou, bílá	Bezšroubové svorky			**EV101305**
SCHUKO s dětskou ochranou a klapkou, bílá	Šroubové svorky			**EV101306**
SCHUKO s dětskou ochranou a klapkou, antracit	Bezšroubové svorky			**EV111305**
SCHUKO s dětskou ochranou a klapkou, antracit	Šroubové svorky			**EV111306**
SCHUKO s dětskou ochranou a klapkou, stříbrná	Bezšroubové svorky			**EV121305**
SCHUKO s dětskou ochranou a klapkou, stříbrná	Šroubové svorky			**EV121306**

Zásuvky SCHUKO s popisným polem

EL265014

Schrack-Info

- Jmenovitý proud: 16A
- Jmenovité napětí: 250V AC
- Rozměry popisného pole: 38x7 mm

POPIS	DOSTUPNOST	STORE	OBJ.ČÍSLO
Zásuvka SCHUKO s popisným polem, bílá			EL265014

Zásuvky SCHUKO s popisným polem, se zvýšenou ochranou proti dotyku a ochrannou klapkou

EV101320

EV101320

Schrack-Info

- Jmenovitý proud: 16 A
- Jmenovité napětí: 250 VAC

POPIS	PŘIPOJENÍ	DOSTUPNOST	STORE	OBJ.ČÍSLO
Zásuvka SCHUKO s klapkou a popisový polem, bílá	Bezšroubové svorky			**EV101320**
Zásuvka SCHUKO s klapkou a popisový polem, antracit	Bezšroubové svorky			**EV111320**
Zásuvka SCHUKO s klapkou a popisový polem, stříbrná	Bezšroubové svorky			**EV121320**

Zásuvky SCHUKO s LED

EV265304

Schrack-Info

Osvětlení prostoru pod zásuvkou studenou bílou LED. Velikost osvětleného prostoru lze nastavit. Osvětlení se zapíná a vypíná automaticky v závislosti na osvětlení. Práh spínání lze pohodlně nastavit zepředu bez demontáže krytu. Na krytu se může vypnout osvětlení např. během dovolené.

- Příkon LED: 1,7VA (0,35W)
- Životnost LED: > 50000 h
- Jmenovitý proud: 16A
- Jmenovité napětí: 250V AC
- Normy: DIN 49440

POPIS	PŘIPOJENÍ	DOSTUPNOST	STORE	OBJ.ČÍSLO
Zásuvka SCHUKO s LED osvětlením, bílá	Bezšroubové svorky			EL265304

Zásuvky SCHUKO s popisným polem a uzamykatelnou ochrannou klapkou

EL365064

Schrack-Info

- Jmenovitý proud: 16 A
- Jmenovité napětí: 250 VAC

POPIS	PŘIPOJENÍ	DOSTUPNOST	STORE	OBJ.ČÍSLO
Zásuvka SCHUKO uzamykatelná s unikátním klíčem, bílá	Bezšroubové svorky			**EL365064**
Zásuvka SCHUKO uzamykatelná, bílá	Bezšroubové svorky			**EL365074**

Zásuvky SCHUKO s USB nabíječkou

EL365344

EL365354

Schrack-Info

- Jmenovitý proud: 16 A
- Jmenovité napětí: 250 VAC

EL365344

- Zásuvka SCHUKO se zvýšenou ochranou proti dotyku a dvěma nabíjecími zásuvkami USB 2.0.
- Jmenovité výstupní napětí USB: 4,75 - 5,25 VDC
- Jmenovitý výstupní proud USB: 1 x 2,4 A nebo 2 x 1,2 A

EL365354

- Zásuvka SCHUKO se zvýšenou ochranou proti dotyku a dvěma nabíjecími zásuvkami USB typu A a C.
- Jmenovitý výstupní proud USB A: 2,4 A.
- Jmenovitý výstupní proud USB C: 3,0 A

POPIS	PŘIPOJENÍ	DOSTUPNOST	STORE	OBJ.ČÍSLO
Zásuvka Schuko 230 VAC, 2x USB nabíječka 2,4 A	Bezšroubové svorky			**EL365344**
Zásuvka Schuko, 2x USB nabíječka A+C, 2,4 A, bílá	Bezšroubové svorky			**EL365354**

Zásuvky SCHUKO dvojnásobné

EV101313

Schrack-Info

- Jmenovitý proud: 16A
- Jmenovité napětí: 250V AC

POPIS	PŘIPOJENÍ	DOSTUPNOST	STORE	OBJ.ČÍSLO
Zásuvka SCHUKO dvojitá, bílá	Šroubové svorky			**EV101313**
Zásuvka SCHUKO dvojitá, antracit	Šroubové svorky			**EV111313**
Zásuvka SCHUKO dvojitá, stříbrná	Šroubové svorky			**EV121313**

Nabíjecí zásuvky USB

EV103051

EV103352

Schrack-Info

USB nabíječka se dvěma výstupy pro nabíjení typ A

- Jmenovité napětí: 230 V AC
- Jmenovité výstupní napětí USB: 5 V DC
- Jmenovitý výstupní proud USB: 1 x 2 A (levý USB port) nebo 2 x 1 A

POPIS	PŘIPOJENÍ	DOSTUPNOST	STORE	OBJ.ČÍSLO
Přístroj				
Zásuvka USB nabíjecí dvojitá, 5V, 2A, výkonový díl	Šroubové svorky			**EV103051**
Kryty				
Kryt USB zásuvky dvojité, bílý				**EV103352**
Kryt USB zásuvky dvojité, antracit				**EV113352**
Kryt USB zásuvky dvojité, stříbrný				**EV123352**

Přepěťové ochrany pro zásuvky SCHUKO

IS010003

Schrack-Info

Ochrana proti přepětí do instalační krabice se využívá k ochraně přístrojů připojených do zásuvek. Při poruše signalizuje vestavěná akustická signalizace. Napájení obvodů zůstává zachováno.

POPIS	DOSTUPNOST	STORE	OBJ.ČÍSLO
Svodič přepětí třídy III (D), 2,5kA			**IS010003**

Zásuvky S-LINE ČSN

Zásuvky ČSN

EV101349

Schrack-Info

- Jmenovitý proud: 16A
- Jmenovité napětí: 250V AC

POPIS	PŘIPOJENÍ	DOSTUPNOST	STORE	OBJ.ČÍSLO
Zásuvka ČSN, bílá	Bezšroubové svorky			**EV101349**
Zásuvka ČSN, bílá	Šroubové svorky			**EV101350**
Zásuvka ČSN, antracit	Bezšroubové svorky			**EV111349**
Zásuvka ČSN, antracit	Šroubové svorky			**EV111350**
Zásuvka ČSN, stříbrná	Bezšroubové svorky			**EV121349**
Zásuvka ČSN, stříbrná	Šroubové svorky			**EV121350**

Kompletní zásuvky ČSN včetně rámečku

EV106149B

Schrack-Info

- Jmenovitý proud: 16A
- Jmenovité napětí: 250V AC

POPIS	PŘIPOJENÍ	DOSTUPNOST	STORE	OBJ.ČÍSLO
Set zásuvky ČSN, bílá	Bezšroubové svorky			**EV106149B**
Set zásuvky ČSN, bílá	Šroubové svorky			**EV106150B**

Zásuvky ČSN se zvýšenou ochranou proti dotyku, IP2XC

EV101351

Schrack-Info

- Jmenovitý proud: 16A
- Jmenovité napětí: 250V AC

POPIS	PŘIPOJENÍ	DOSTUPNOST	STORE	OBJ.ČÍSLO
Zásuvka ČSN s dětskou ochranou, bílá	Bezšroubové svorky			**EV101351**
Zásuvka ČSN s dětskou ochranou, bílá	Šroubové svorky			**EV101352**
Zásuvka ČSN s dětskou ochranou, antracit	Bezšroubové svorky			**EV111351**
Zásuvka ČSN s dětskou ochranou, antracit	Šroubové svorky			**EV111352**
Zásuvka ČSN s dětskou ochranou, stříbrná	Bezšroubové svorky			**EV121351**
Zásuvka ČSN s dětskou ochranou, stříbrná	Šroubové svorky			**EV121352**

Kompletní zásuvky ČSN se zvýšenou ochranou proti dotyku včetně rámečku, IP2XC

EV106151B

Schrack-Info

- Jmenovitý proud: 16A
- Jmenovité napětí: 250V AC

POPIS	PŘIPOJENÍ	DOSTUPNOST	STORE	OBJ.ČÍSLO
Set zásuvky ČSN s dětskou ochranou, bílá	Bezšroubové svorky			**EV106151B**
Set zásuvky ČSN s dětskou ochranou, bílá	Šroubové svorky			**EV106152B**

Zásuvky ČSN s LED, IP2XC

EV25040319

Schrack-Info

Osvětlení prostoru pod zásuvkou teplou bílou LED. Velikost osvětleného prostoru lze nastavit. Osvětlení se zapíná a vypíná automaticky v závislosti na osvětlení. Práh spínání lze pohodlně nastavit zepředu bez demontáže plošky. Na plošce se může vypnout osvětlení např. během dovolené.

- Příkon LED: 1,7VA (0,35W)
- Životnost LED: > 50000 h
- Jmenovitý proud: 16A
- Jmenovité napětí: 250V AC
- Normy: DIN 49440

POPIS	PŘIPOJENÍ	DOSTUPNOST	STORE	OBJ.ČÍSLO
Zásuvka ČSN s LED osvětlením, bílá	Bezšroubové svorky			EV25040319

Zásuvky ČSN (UTE) dvojnásobné - NEJSOU URČENÉ PRO ČESKÝ TRH

EV101361

Schrack-Info

- Jmenovitý proud: 16A
- Jmenovité napětí: 250V AC

POPIS	PŘIPOJENÍ	DOSTUPNOST	STORE	OBJ.ČÍSLO
Zásuvka UTE dvojitá zrcadlová, bílá	Šroubové svorky			**EV101361**
Zásuvka UTE dvojitá zrcadlová, antracit	Šroubové svorky			**EV111361**
Zásuvka UTE dvojitá zrcadlová, stříbrná	Šroubové svorky			**EV121361**

Zásuvky ČSN dvojnásobné pootočené o 45°

EV101362

Schrack-Info

- Integrovaná dětská ochrana před dotykem
- Jmenovitý proud: 16A
- Jmenovité napětí: 250V AC
- Montáž do KU68 s otvory pro šrouby pouze na stranách

POPIS	PŘIPOJENÍ	DOSTUPNOST	STORE	OBJ.ČÍSLO
S dětskou ochranou, dvojitá pootočená 45°, bílá	Bezšroubové svorky			**EV101362**
S dětskou ochranou, dvojitá pootočená 45°, antracit	Bezšroubové svorky			**EV111362**
S dětskou ochranou, dvojitá pootočená 45°, stříbrná	Bezšroubové svorky			**EV121362**

Zásuvky ČSN se zvýšenou ochranou proti dotyku a svodičem přepětí s optickou signalizací

EV101351CZ

Schrack-Info

- Zásuvka ČSN včetně svodiče přepětí třídy III/D
- Optická signalizace poruchy
- Integrovaná dětská ochrana před dotykem
- Jmenovitý proud: 16A
- Jmenovité napětí: 250V AC
- Jmenovitý výbojový proud: 3kA / 5kA
- Napěťová ochranná hladina: 1,2kV

POPIS	PŘIPOJENÍ	DOSTUPNOST	STORE	OBJ.ČÍSLO
ČSN s dětskou a přepěťovou ochranou, bílá	Bezšroubové svorky			EV101351CZ
ČSN s dětskou a přepěťovou ochranou, antracit	Bezšroubové svorky			EV111351CZ
ČSN s dětskou a přepěťovou ochranou, stříbrná	Bezšroubové svorky			EV121351CZ
ČSN dvojitá 45° s dětskou a přepěťovou ochranou, bílá	Bezšroubové svorky			EV101362CZ
ČSN dvojitá 45° s dětskou a přepěťovou ochranou, antracit	Bezšroubové svorky			EV111362CZ
ČSN dvojitá 45° s dětskou a přepěťovou ochranou, stříbrná	Bezšroubové svorky			EV121362CZ

Zásuvky S-LINE SCHUKO/ČSN v různých barvách

Schrack-Info

Barevné zásuvky se často používají v oblastech důležitých z hlediska bezpečnosti, například v nemocnicích. Neexistuje žádný obecně platný standard pro takové barevné značení, ale typickými příklady jsou:

- ČERVENÁ: IT zásuvky obvykle s přepěťovou ochranou, kde lze předpokládat krátkodobé výpadky (několik sekund).
- ORANŽOVÁ: Bezpečnostní napájení sítí s nepřerušitelným zdrojem napájení (UPS) a přepěťovou ochranou. Vhodné pro napájení kritických spotřebičů.
- ZELENÁ: Bezpečnostní napájení sítí s nepřerušitelným zdrojem napájením (UPS) a přepěťovou ochranou. Vhodné pro napájení kritických spotřebičů (např. osvětlení operačních sálů).

Zásuvky SCHUKO - červená

EV101307

Schrack-Info

- Jmenovitý proud: 16A
- Jmenovité napětí: 250V AC

POPIS	PŘIPOJENÍ	DOSTUPNOST	STORE	OBJ.ČÍSLO
Zásuvka SCHUKO, červená	Bezšroubové svorky			**EV101307**
Zásuvka SCHUKO, červená	Šroubové svorky			**EV101308**
Zásuvka SCHUKO s dětskou ochranou, červená	Bezšroubové svorky			**EV101314**

Zásuvky SCHUKO - oranžová

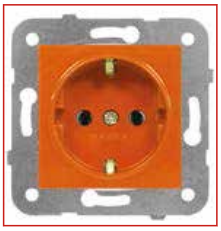

EV101309

Schrack-Info

- Jmenovitý proud: 16A
- Jmenovité napětí: 250V AC

POPIS	PŘIPOJENÍ	DOSTUPNOST	STORE	OBJ.ČÍSLO
Zásuvka SCHUKO, oranžová	Bezšroubové svorky			**EV101309**
Zásuvka SCHUKO, oranžová	Šroubové svorky			**EV101310**

Zásuvky SCHUKO - zelená

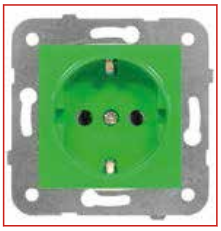

EV101311

Schrack-Info

- Jmenovitý proud: 16A
- Jmenovité napětí: 250V AC

POPIS	PŘIPOJENÍ	DOSTUPNOST	STORE	OBJ.ČÍSLO
Zásuvka SCHUKO, zelená	Bezšroubové svorky			**EV101311**
Zásuvka SCHUKO, zelená	Šroubové svorky			**EV101312**
Zásuvka SCHUKO s dětskou ochranou, zelená	Bezšroubové svorky			**EV101315**

Zásuvky ČSN se zvýšenou ochranou proti dotyku - červená

EV101355

Schrack-Info

- Jmenovitý proud: 16A
- Jmenovité napětí: 250V AC

POPIS	PŘIPOJENÍ	DOSTUPNOST	STORE	OBJ.ČÍSLO
Zásuvka ČSN s dětskou ochranou, červená	Bezšroubové svorky			**EV101355**
Zásuvka ČSN s dětskou ochranou, červená	Šroubové svorky			**EV101356**

Zásuvky ČSN se zvýšenou ochranou proti dotyku - oranžová

EV101357

Schrack-Info

- Jmenovitý proud: 16A
- Jmenovité napětí: 250V AC

POPIS	PŘIPOJENÍ	DOSTUPNOST	STORE	OBJ.ČÍSLO
Zásuvka ČSN s dětskou ochranou, oranžová	Bezšroubové svorky			**EV101357**
Zásuvka ČSN s dětskou ochranou, oranžová	Šroubové svorky			**EV101358**

Zásuvky ČSN se zvýšenou ochranou proti dotyku - zelená

EV101359

Schrack-Info

- Jmenovitý proud: 16A
- Jmenovité napětí: 250V AC

POPIS	PŘIPOJENÍ	DOSTUPNOST	STORE	OBJ.ČÍSLO
Zásuvka ČSN s dětskou ochranou, zelená	Bezšroubové svorky			**EV101359**
Zásuvka ČSN s dětskou ochranou, zelená	Šroubové svorky			**EV101360**

Rámečky design CUBIC

Jednonásobné

EV105301

Schrack-Info

- Rozměry: 80x80 mm
- Možnost horizontální i vertikální instalace

POPIS	DOSTUPNOST	STORE	OBJ.ČÍSLO
Krycí rámeček 1násobný, bílý			**EV105301**
Krycí rámeček 1násobný, antracit			**EV115301**
Krycí rámeček 1násobný, stříbrný			**EV125301**

Dvojnásobné

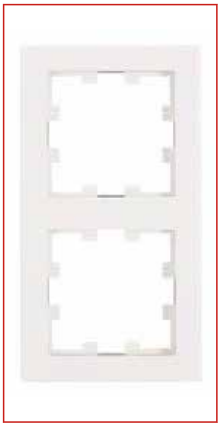

EV105302

Schrack-Info

- Rozměry: 80x151 mm
- Možnost horizontální i vertikální instalace

POPIS	DOSTUPNOST	STORE	OBJ.ČÍSLO
Krycí rámeček 2násobný, bílý			**EV105302**
Krycí rámeček 2násobný, antracit			**EV115302**
Krycí rámeček 2násobný, stříbrný			**EV125302**

Trojnásobné

EV105303

Schrack-Info

- Rozměry: 80x221 mm
- Možnost horizontální i vertikální instalace

POPIS	DOSTUPNOST	STORE	OBJ.ČÍSLO
Krycí rámeček 3násobný, bílý			**EV105303**
Krycí rámeček 3násobný, antracit			**EV115303**
Krycí rámeček 3násobný, stříbrný			**EV125303**

Čtyřnásobné

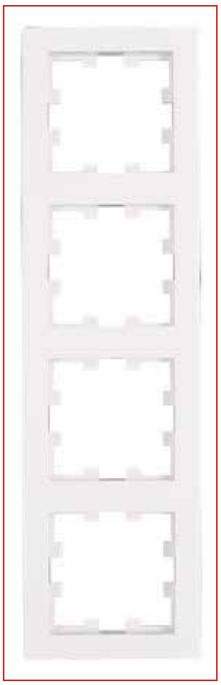

EV105304

Schrack-Info

- Rozměry: 80x294 mm
- Možnost horizontální i vertikální instalace

POPIS	DOSTUPNOST	STORE	OBJ.ČÍSLO
Krycí rámeček 4násobný, bílý			**EV105304**
Krycí rámeček 4násobný, antracit			**EV115304**
Krycí rámeček 4násobný, stříbrný			**EV125304**

Pětinásobné

EV105305

Schrack-Info

- Rozměry: 80x365 mm
- Možnost horizontální i vertikální instalace

POPIS	DOSTUPNOST	STORE	OBJ.ČÍSLO
Krycí rámeček 5násobný, bílý			**EV105305**
Krycí rámeček 5násobný, antracit			**EV115305**
Krycí rámeček 5násobný, stříbrný			**EV125305**

Těsnění IP44

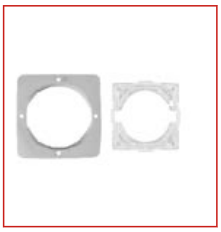

EV107102

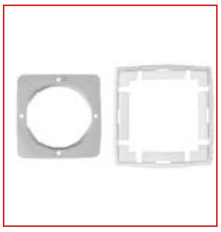

EV107101

Schrack-Info

- Sady těsnění IP44 pro vypínače nebo zásuvky

Ukázka kompletace

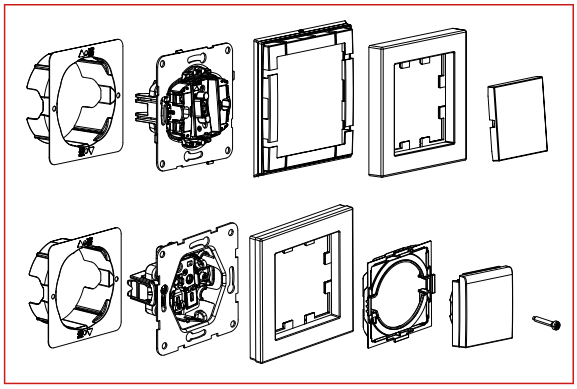

POPIS	DOSTUPNOST	STORE	OBJ.ČÍSLO
Těsnění pro zásuvky, IP44			**EV107102**
Těsnění pro přístroje, IP44			**EV107101**
Těsnění pro přístroj a zásuvku dvojité, IP44			**EV107106**

Nástěnné krabice

Jednonásobné

EV105306

Schrack-Info

- Možnost horizontální i vertikální instalace
- Kompletace spolu s jednouchým rámečkem (EV1x5301--)

POPIS	DOSTUPNOST	STORE	OBJ.ČÍSLO
Krabice nástěnná 1násobná, bílá			**EV105306**
Krabice nástěnná 1násobná, antracit			**EV115306**
Krabice nástěnná 1násobná, stříbrná			**EV125306**

Dvojnásobné

EV105307

Schrack-Info

- Možnost horizontální i vertikální instalace
- Kompletace spolu s dvojnásobným rámečkem (EV1x5302--)

POPIS	DOSTUPNOST	STORE	OBJ.ČÍSLO
Krabice nástěnná 2násobná, bílá			**EV105307**
Krabice nástěnná 2násobná, antracit			**EV115307**
Krabice nástěnná 2násobná, stříbrná			**EV125307**

Televizní a satelitní zásuvky

Schrack-Info

Rozlišujeme zásuvky pro SAT rozvody pro kmitočty do 2.200MHz (DVB-S) a širokopásmové zásuvky pro kmitočty do 1.000 MHz (DVB-C, CATV, DVB-T).

V závislosti na typu rozvodů (hvězda nebo smyčkování) se použijí následující typy zásuvek:

- koncové, kde je zásuvka připojena koaxiálním kabelem přímo na zdroj signálu (např. multiswitch, quad-LNB) a zakončená vnitřním odporem 75Ω.
- průchozí, které jsou připojeny koaxiálním kabelem smyčkováním. Na konci se použije koncová zásuvka s odporem 75Ω.

TV/R zásuvky koncové série M

HSBKD2M

Schrack-Info

- Koncová / průchozí zásuvka 2 vývody: Rádio/CATV
- Třída A
- 4 - 1.000 MHz
- Není průchozí pro DC
- Zpětný kanál
- Pokovený povrch tlakového odlitku
- Ploška 80x80 mm včetně rámečku a nástěnné krabice
- Kompatibilní s Visio 50, EV104010 (bílá) / EV114010 (antracit)
- Kompatibilní s ELSO EL206034 (bílá)
- Útlum:
  - 4 - 68 MHz zpětný kanál: 1,0dB
  - 87,5 - 108 MHz VKV: 1,2dB
  - 125 - 470 MHz VHF: 1,5dB
  - 470 - 862 MHz UHF: 2,0dB
- Stínění:
  - 300 MHz > 90dB
  - 300 - 470 MHz > 80dB
  - 470 - 1.000 MHz > 75dB

POPIS	DOSTUPNOST	STORE	OBJ.ČÍSLO
Zásuvka anténní R/CATV, 4 – 1.000MHz, 2 dB, není průchozí pro napájení, třída A, nástěnná, rámeček 80x80mm, RAL9010			**HSBKD2M**

TV/R zásuvky průchozí série M

HSBKDDM08

Schrack-Info

- Průchozí zásuvka 2 vývody: Rádio / CATV
- Třída A
- 4 – 1.000 MHz
- Není průchozí pro DC
- Zpětný kanál
- Těleso: zinkový odlitek
- Ploška 80x80 mm včetně rámečku a nástěnné krabice
- Barva: bílá RAL 9010
- Kompatibilní s Visio 50, EV104010 (bílá) / EV114010 (antracit)
- Kompatibilní s ELSO EL206034 (bílá)
- Útlum DM08 / DM10 / DM14:
  - 4 - 68 MHz zpětný kanál: 7,0dB / 10,0dB / 14,0dB
  - 87,5 - 108 MHz VKV: 7,0dB / 10,0dB / 14,0dB
  - 125 - 470 MHz VHF: 7,5dB / 10,0dB / 14,0dB
  - 470 - 862 MHz UHF: 7,5dB / 10,0dB / 14,5dB
- Průchozí útlum DM08 / DM10 / DM14:
  - 4 - 68 MHz zpětný kanál: 3,0dB / 2,0db / 1,0dB
  - 87,5 - 108 MHz VKV: 3,0dB / 2,0db / 1,0dB
  - 125 - 470 MHz VHF: 3,3dB / 2,0db / 1,2dB
  - 470 - 862 MHz UHF: 3,5dB / 2,0db / 1,2dB
- Oddělení:
  - TV / TV > 40dB
  - TV / RF > 40dB
- Stínění:
  - 300 MHz > 90dB
  - 300 - 470 MHz > 80dB
  - 470 - 1.000 MHz > 75dB

POPIS	DOSTUPNOST	STORE	OBJ.ČÍSLO
Zásuvka anténní průchozí, R/CATV, 4 – 1.000MHz, 8 dB, průchozí pro napájení, třída A, nástěnná, rámeček 80x80mm, RAL9010			**HSBKDDM08**
Zásuvka anténní průchozí, R/CATV, 4 – 1.000MHz, 10 dB, průchozí pro napájení, třída A, nástěnná, rámeček 80x80mm, RAL9010			**HSBKDDM10**
Zásuvka anténní průchozí, R/CATV, 4 – 1.000MHz, 14 dB, průchozí pro napájení, třída A, nástěnná, rámeček 80x80mm, RAL9010			**HSBKDDM14**

SAT/TV/R zásuvky koncové série M

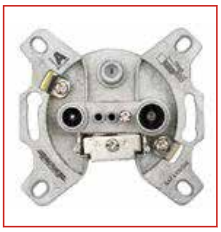

HSATD3M

Schrack-Info

- Koncové / linkové zásuvky
  - 4 vývody: Rádio / CATV / 2xSAT
  - 3 vývody: Rádio / CATV / SAT
- Třída A
- Kmitočtový rozsah: 4 - 2.400 MHz
- Průchozí pro DC
- Zpětný kanál
- Širokopásmový výstup TV
- Těleso: zinkový odlitek
- Ploška 80x80 mm a nástěnná krytka
- Barva: bílá RAL 9010
- Kompatibilní s programem Visio 50 4-výstupy / 3-výstupy: EV104011 / EV104010 (bílá), EV114011, EV114010 (antracit)
- Kompatibilní s programem ELSO 3-výstupy: EL206034 (bílá)
- Útlum 4-výstupy / 3-výstupy:
  - 4 - 68 MHz zpětný kanál: 2,0dB / 1,0dB
  - 87,5 - 108 MHz VKV: 2,0dB / 4,0dB
  - 5 - 862 MHz pozemní TV: 1,5dB / 1,0dB
  - 950 - 2.050 MHz SAT: 2,0dB / 1,5dB
  - 2.050 - 2.400 MHz SAT: 3,0dB / 2,0dB
- Odbočovací útlum:
  - TV / TV > 40dB
  - TV / RF > 40dB
- Stínění:
  - 300 MHz > 90dB
  - 300 - 470 MHz > 80dB
  - 470 - 1.000 MHz > 75dB
  - 1.000 - 2.400 MHz > 55dB

POPIS	DOSTUPNOST	STORE	OBJ.ČÍSLO
Zásuvka anténní R/CATV/SAT 2.0dB, 4 - 2.400MHz, průchozí pro napájení, třída A, nástěnná, rámeček 80x80mm, RAL9010			**HSATD3M**
Zásuvka anténní koncová, R/CATV/2xSAT 3.0dB, 4 - 2.400MHz, průchozí pro napájení, třída A, nástěnná, rámeček 80x80mm, RAL9010			**HSATD4M**

SAT/TV/R zásuvky průchozí série M

HSATDDM

Schrack-Info

- Průchozí zásuvka 3 vývody: Rádio / CATV / SAT
- Třída A
- 4 - 2.400 MHz
- Průchozí pro DC
- Zpětný kanál
- Širokopásmový TV výstup
- Těleso: zinkový odlitek
- Ploška 80x80 mm včetně rámečku a nástěnné krabice
- Barva: bílá RAL 9010
- Kompatibilní s Visio 50, EV104010 (bílá) / EV114010 (antracit)
- Kompatibilní s ELSO EL206034 (bílá)
- Útlum:
  - 4 - 68 MHz zpětný kanál: 10,5dB
  - 87,5 - 108 MHz VKV: 10,5dB
  - 5 - 862MHz pozemní TV: 10,5dB
  - 950 - 2.050 MHz SAT: 10,5dB
  - 2.050 - 2.400 MHz SAT: 11,0dB
- Průchozí útlum:
  - 4 - 68 MHz zpětný kanál: 1,5dB
  - 87,5 - 108 MHz VKV: 1,5dB
  - 5 - 862 MHz pozemní TV: 2,0dB
  - 950 - 2.050 MHz SAT: 2,5dB
  - 2.050 - 2.400 MHz SAT: 3,0dB
- Oddělení:
  - TV / TV > 40dB
  - TV / SAT > 40dB
- Stínění:
  - 300 MHz > 90dB
  - 300 - 470 MHz > 80dB
  - 470 - 1.000 MHz > 75dB
  - 1.000 - 2.400 MHz > 55dB

POPIS	DOSTUPNOST	STORE	OBJ.ČÍSLO
Zásuvka anténní průchozí, R/CATV/SAT, 10.5dB, 4 - 2.400MHz, průchozí pro napájení, třída A, nástěnná, rámeček 80x80mm, 9010			**HSATDDM**

Kryty pro SAT/TV zásuvky

EV104309

EV104311

Schrack-Info

Kryty pro TV a SAT zásuvky série M

POPIS	DOSTUPNOST	STORE	OBJ.ČÍSLO
Kryt anténní zásuvky TV, typ HSBK-M, 2 otvory, bílý			**EV104309**
Kryt anténní zásuvky TV, typ HSBK-M, 2 otvory, antracit			**EV114309**
Kryt anténní zásuvky TV, typ HSBK-M, 2 otvory, stříbrný			**EV124309**
Kryt anténní zásuvky TV, typ HSAT-M, 3 otvory, bílý			**EV104310**
Kryt anténní zásuvky TV, typ HSAT-M, 3 otvory, antracit			**EV114310**
Kryt anténní zásuvky TV, typ HSAT-M, 3 otvory, stříbrný			**EV124310**
Kryt anténní zásuvky TV, typ HSAT-M, 4 otvory, bílý			**EV104311**
Kryt anténní zásuvky TV, typ HSAT-M, 4 otvory, antracit			**EV114311**
Kryt anténní zásuvky TV, typ HSAT-M, 4 otvory, stříbrný			**EV124311**

Koaxiální kabely DIGI-SAT

XC1608901

XC1608901

Schrack-Info

Pro bezproblémový přenos vysokých kmitočtů cca 950 až 2150 MHz z LNB přes multiswitch, SAT-zásuvku do satelitního přijímače musí být použity vysoce kvalitní koaxiální kabely řady DIGI-SAT. Kvalita našich kabelů plyne z použitých materiálů, precizního výrobního procesu a počtu stínících vrstev.

Dále nabízíme pro malé rozvody 100m cívky s praktickým odvíječem (obj.č. XC1609809), dobře transportovatelným pomocí popruhu na rameno.

Naše koaxiální konektory jsou vhodné pro všechny kabely i přes rozdíly v kabelech (průměr vnitřního vodiče, dielektrika).

V zásadě doporučujeme použití kompresních konektorů.

POPIS	DOSTUPNOST	STORE	OBJ.ČÍSLO
DIGI-SAT 3000 75Ω, 1,02/4,6/6,6mm CCS, dvojnásobné stínění, 90dB, třída A, Eca, PVC plášť bílý, cívka 100m			**XC1608901**
DIGI-SAT 3000 75Ω, 1,02/4,6/6,6mm CCS, dvojnásobné stínění, 90dB, třída A, Eca, PVC plášť bílý, cívka 500m			**XC1608903**
DIGI-SAT 3030 75Ω, 1,02/4,6/6,8mm Cu, trojnásobné stínění, 100dB, třída A, Eca, PVC plášť bílý, cívka 100m			**XC1609901**
DIGI-SAT 3030 75Ω, 1,02/4,6/6,8mm Cu, trojnásobné stínění, 100dB, třída A, Eca, PVC plášť bílý, cívka 500m			**XC1609903**

Příslušenství

XC16004983

XC1600720

Schrack-Info

Naše konektory pro koaxiální kabely jsou použitelné přes rozdílné průměry kabelů použitelné pro všechny námi dodávané kabely DIGI-SAT. V zásadě doporučujeme použití kompresních konektorů.

POPIS	DOSTUPNOST	STORE	OBJ.ČÍSLO
F-konektor kompresní pro kabely 1.0 mm, DIGI-SAT 3000 (XC16089xx), DIGI-SAT 3030 (XC160990x) a DIGI-SAT 3040 (XC160980x)			**XC16004983**
Kompresní nástroj pro F-konektory XC16004983, XC16005183 a XC160051PE			**XC1600720**
Nástroj na odstranění vnějšího pláště koaxiálního kabelu XC			**XC1600710**
Zakončovací odpor SAT / CATV, 75 Ohmů pro průchozí zásuvky HSATDD / HSBKDD			**HSZUDDR75**

Komponenty pro strukturovanou kabeláž

Řešení TOOLLESS LINE Cat.6 / Cat.6$_A$ - SFB

HSEMRJ6GSx

HSED02UMBV

EV104314

Schrack-Info

Keystone modul RJ45 z produktové řady TOOLLESS LINE v provedení Schrack Format B (SFB). Moduly splňují požadavky Cat.6$_A$ pro10 Gigabit Ethernet a Cat.6. Stíněné plnohodnotné provedení (360 °) zajišťuje kompletní elektromagnetickou kompatibilitu. Modul má na plášti FastOn kontakt pro samostatné zemnění. Modul je složen z kabelové matice a samotného modulu RJ45. Samozářezové a beznástrojové provedení pro rychlou a komfortní instalaci.

POPIS	DOSTUPNOST	STORE	OBJ.ČÍSLO
Datové moduly			
S-JACK modul RJ45, STP, Cat.6$_A$, 10GB, 4PPoE 100W (SFB)			**HSEMRJ6GS1**
S-JACK modul RJ45, STP, Cat.6$_A$, 10GB, 4PPoE 100W (SFB)			**HSEMRJ6GS2**
Datové zásuvky modulární - neosazené			
Datová zásuvka PERFORMANCE LINE / QUICK CONNECT LINE pro 2 moduly, bez rámečků, design UAE			**HSED02UMBV**
Vnitřní rámečky a kryty			
Kryt datové zásuvky 1x RJ45 UAE SFB, popisové pole, bílý			**EV104314**
Kryt datové zásuvky 1x RJ45 UAE SFB, popisové pole, antracit			**EV114314**
Kryt datové zásuvky 1x RJ45 UAE SFB, popisové pole, stříbrný			**EV124314**
Kryt datové zásuvky 2x RJ45 UAE SFB, popisové pole, bílý			**EV104312**
Kryt datové zásuvky 2x RJ45 UAE SFB, popisové pole, antracit			**EV114312**
Kryt datové zásuvky 2x RJ45 UAE SFB, popisové pole, stříbrný			**EV124312**

Řešení TOOLLESS LINE Cat.5e / Cat.6 / Cat.6$_A$ - SFA

HSEMRJ6GWA

EV104005

EV104304

Schrack-Info

Keystone moduly RJ45 z produktové řady TOOLLESS LINE v provedení Schrack Format B (SFA). Stíněné plnohodnotné provedení (360 °) zajišťuje kompletní elektromagnetickou kompatibilitu. K dispozici též provedení nestíněné. Modul má na plášti FastOn kontakt pro samostatné zemnění. Modul je složen z kabelové matice a samotného modulu RJ45. Samozářezové a beznástrojové provedení pro rychlou a komfortní instalaci.

POPIS	DOSTUPNOST	STORE	OBJ.ČÍSLO
Datové moduly			
TOOLLESS LINE keystone modul RJ45 stíněný, Cat.6$_A$ (SFA)			**HSEMRJ6GWA**
TOOLLESS LINE keystone modul RJ45 stíněný, Třída E$_A$ (SFA)			**HSEMRJ6GWT**
TOOLLESS LINE keystone modul RJ45 stíněný, Cat.6 (SFA)			**HSEMRJ6GWS**
TOOLLESS LINE keystone modul RJ45 nestíněný, Cat.6 (SFA)			**HSEMRJ6UWS**
TOOLLESS LINE keystone modul RJ45 stíněný, Cat.5e (SFA)			**HSEMRJ5GWS**
TOOLLESS LINE keystone modul RJ45 nestíněný, Cat.5e (SFA)			**HSEMRJ5UWS**
Datové zásuvky modulární - neosazené			
Datová zásuvka pro 2 keystone RJ45, neosazená			**EV104005**
Vnitřní rámečky			
Kryt datové zásuvky 1x RJ45, bílý			**EV104303**
Kryt datové zásuvky 1x RJ45, antracit			**EV114303**
Kryt datové zásuvky 1x RJ45, stříbrný			**EV124303**
Kryt datové zásuvky 2x RJ45, bílý			**EV104304**
Kryt datové zásuvky 2x RJ45, antracit			**EV114304**
Kryt datové zásuvky 2x RJ45, stříbrný			**EV124304**

Datové zásuvky kompaktní Cat.5 a Cat.6 stíněné - UAE kompatibilní

HSEDG2UW6V

EV104312

HKRONELSA

Schrack-Info

Kompaktní datové zásuvky 2x RJ45 pro ukončení strukturované kabeláže kategorie 5e a kategorie 6. Jsou vhodné pro instalaci do parapetních a podparapetních kanálů, do instalačních krabic pod omítku, instalačních žlabů. Nástěnná varianta též k dispozici. Centrální rámeček 50 x 50 mm, plnohodnotná kompatibilita s designy UAE. Vnější rámeček 80 x 80 mm barvy bílé RAL 9010. Celokovový spodek zásuvky má samostatné přípojné místo (FastOn) na ukončení stínění a následné uzemnění. Možnost zapojení T568A i T568B.

POPIS	DOSTUPNOST	STORE	OBJ.ČÍSLO
Datové zásuvky kompaktní - osazené			
Datová zásuvka DE-EMBEDDED LINE 2xRJ45 10GB (třída Ea), stíněná STP, barva RAL9010			**HSEDG2UW6V**
Vnitřní rámečky			
Kryt datové zásuvky 2x RJ45 UAE SFB, popisové pole, bílý			**EV104312**
Kryt datové zásuvky 2x RJ45 UAE SFB, popisové pole, antracit			**EV114312**
Kryt datové zásuvky 2x RJ45 UAE SFB, popisové pole, stříbrný			**EV124312**
Příslušenství			
Montážní zářezový nástroj LSA s nůžkami, šedá barva			**HKRONELSA**

Instalační datová kabeláž

HSEKP4233K

Schrack-Info

Instalační kabely pro plnohodnotnou strukturovanou kabeláž a datové rozvody. Plně podporují kabelážní třídy D až F a přenosové protokoly např. 10GBase-T, 1000Base-T, 100Base-TX, ATM) a aplikace VoIP, PoE.

POPIS	DOSTUPNOST	STORE	OBJ.ČÍSLO
Kabel S/FTP Cat.7$_A$, 1.250MHz, 4x2xAWG22/1, LS0H-3, B2ca -s1a, d1, a1, opletení 50%, modrý plášť, master			**HSEKP422HB**
Kabel S/FTP Cat.7, 1.000MHz, 4x2xAWG23/1, LS0H, B2ca -s1a, d1, a1, opletení 30%, modrý plášť, master			**HSEKP423BB**
Kabel S/FTP Cat.7, 1.000MHz, 4x2xAWG23/1, LS0H-3, Dca -s1, d2, a1, opletení 30%, modrý plášť, master			**HSEKP4233K**
Kabel S/FTP Cat.7, 1.000MHz, 4x2xAWG23/1, LS0H, Dca -s2, d1, a1, opletení 30%, modrý plášť, master			**HSEKP423HP**
Kabel U/FTP Cat.6$_A$, 500MHz, 4x2xAWG23/1, LS0H, Dca -s2, d1, a1, modrý plášť, master			**HSEKF423HB**
Kabel SF/UTP Cat.5e, 4x2xAWG24, PVC, Eca, modrý plášť, master			**HSEKS424PP**
Kabel U/UTP Cat.6, 300MHz, 4x2xAWG23/1, LS0H, Eca, modrý plášť, master			**HSEKU423H1**
Kabel U/UTP Cat.6, 300MHz, 4x2xAWG23/1, PVC, Eca, modrý plášť, master			**HSEKU423P1**
Kabel U/UTP Cat.5e, 4x2xAWG24, PVC, Eca, modrý plášť, box 305m			**HSEKU424P1**

Stmívače a potenciometry

Stmívače otočné s fázovou regulací 6-100W/VA, RL (vhodné pro LED)

EV103020

EV102313

Schrack-Info

Otočný stmívač s vypínačem, s fázovou regulací pro odporovou a induktivní zátěž.

- S vypínačem
- Vhodné pro zapojení se schodišťovým přepínačem č.6
- Jmenovité napětí: 230V AC
- Potenciometr pro nastavení jasu
- Reverzibilní elektronická ochrana proti přetížení
- Ochrana proti zkratu pojistkou: 0,5A
- Není třeba N vodič

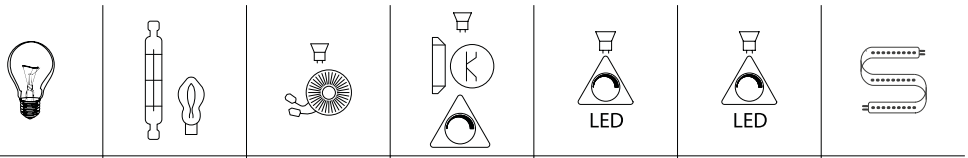

	1	2	3	4	5	6	7
Min.	6W	6W	6W	---	6W	---	---
Max.	100W	100W	100W	---	100W	---	---

1. Žárovka
2. Halogenová žárovka
3. Konvenční transformátor
4. Elektronický transformátor
5. LED zdroj 230 V (náběžná hrana)
6. LED zdroj 230 V (sestupná hrana)
7. Stmívatelný LED pásek

POPIS	DOSTUPNOST	STORE	OBJ.ČÍSLO
Přístroj			
Otočný stmívač pro LED, 6-100 W/VA, 2 vodiče			**EV103020**
Kryty			
Kryt stmívače s kolečkem s tlačítkem, bílý			**EV102313**
Kryt stmívače s kolečkem s tlačítkem, antracit			**EV112313**
Kryt stmívače s kolečkem s tlačítkem, stříbrný			**EV122313**

Stmívače otočné s fázovou regulací 3-400 W/VA, RC (vhodné pro LED)

EV103025

EV103025

Schrack-Info

Otočný fázový stmívač s řízením sestupnou hranou s tlačítkem ON/OFF pro odporové a kapacitní zátěže. Vestavěný potenciometr lze použít k nastavení základního jasu, tj. konstantní hodnoty jasu, která je stejná při každém zapnutí přístroje.

Kryt stmívače je již součástí dodávky, a proto jej není třeba objednávat zvlášť.

Technické údaje:

- S vypínačem - vhodné pro použití se schodišťovým přepínačem č.6
- Pro kapacitní a ohmickou zátěž - 3 - 400 W/VA
- Jmenovité napětí: 230 VAC / 50 Hz
- Instalace pomocí šroubků nebo drápků
- Provozní teplota: 0 °C až 35 °C

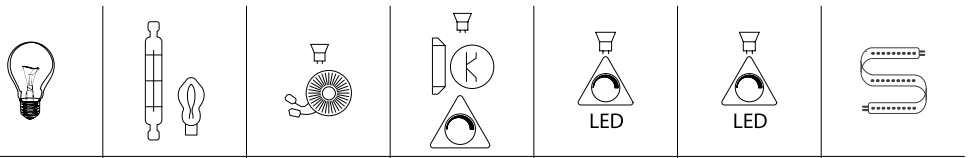

	1	2	3	4	5	6	7
Min.	3W	3W	---	3W	---	3W	---
Max.	400W	400W	---	320W	---	320W	---

1. Žárovka
2. Halogenová žárovka
3. Konvenční transformátor
4. Elektronický transformátor
5. LED zdroj 230 V (náběžná hrana)
6. LED zdroj 230 V (sestupná hrana)
7. Stmívatelný LED pásek

POPIS	DOSTUPNOST	STORE	OBJ.ČÍSLO
Otočný stmívač pro LED, 3-400 W/VA, 3 vodiče			**EV103025**

DALI stmívač 230 V AC 50/60 Hz, IP20

EHDREHDALI

EV267014

Schrack-Info

Pro 25 DALI předřadníků, 50 mA, výstup 16V DC, ovládání otočný ovladač s tlačítkem

POPIS	DOSTUPNOST	STORE	OBJ.ČÍSLO
Přístroj			
Otočný DALI stmívač, 230 V AC, (Master/Slave)			**EHDREHDALI**
Kryty			
Bílý			EV267014

DALI Broadcast tlačítkový ovladač

EHDALIDIM

Schrack-Info

- Malý stmívač pro DALI předřadníky
- Ovládání běžnými tlačítky, s pamětí nebo bez
- Krátké stisknutí: zapnutí/vypnutí
- Dlouhé stisknutí: stmívání nahoru/dolů
- Rychlost stmívání nastavitelná otočným knoflíkem
- Montáž pod omítku do instalační krabice

POPIS	DOSTUPNOST	STORE	OBJ.ČÍSLO
DALI tlačítkový stmívač broadcast, zapuštěný			**EHDALIDIM**

LED stmívač pro zapuštěnou montáž 4-100 / 350 VA (s vodiči)

EHLED350D

Schrack-Info

Stmívač EHLED350D- je určený pro instalaci do montážní krabice a je vhodný zejména pro LED zátěže stmívatelné náběžnou nebo sestupnou hranou. Instalaci usnadňují již připojené vodiče.
Nastavení lze provádět pomocí otočného potenciometru umístěného na předním straně. Nastavení je třeba upravit podle specifikací na svítidle nebo světelném zdroji.

Technické údaje:

- Jmenovité napětí: 230 VAC, 50/60 Hz
- Příkon stmívače: 2 VA
- Okolní teplota: 0 °C až 40 °C
- Paměťová funkce nastavené hodnoty
- Ochrana proti přetížení a přehřátí
- Rozměry: 45 x 45 x 12 mm

					LED	LED	
	1	2	3	4	5	6	7
Min.	4W	4W	4W	4W	4W	4W	---
Max.	350W	350W	100W	350W	100W	350W	---

1. Žárovka
2. Halogenová žárovka
3. Konvenční transformátor
4. Elektronický transformátor
5. LED zdroj 230 V (náběžná hrana)
6. LED zdroj 230 V (sestupná hrana)
7. Stmívatelný LED pásek

* 12 V LED s el. transformátorem / max. 6 traf 50 W

POPIS	DOSTUPNOST	STORE	OBJ.ČÍSLO
LED stmívač pod omítku, 4-350 VA, s vodiči, RLC			**EHLED350D**

LED stmívač pro zapuštěnou montáž 4-100 / 350 VA (šroubové svorky)

EHLED350K

Schrack-Info

Stmívač EHLED350K- je určený pro instalaci do montážní krabice a je vhodný zejména pro LED zátěže stmívatelné náběžnou nebo sestupnou hranou. Nastavení lze provádět pomocí otočného potenciometru umístěného na předním straně.
Nastavení je třeba upravit podle specifikací na svítidle nebo světelném zdroji.

Technické údaje:

- Jmenovité napětí: 230 VAC, 50/60 Hz
- Příkon stmívače: 2 VA
- Okolní teplota: 0 °C až 40 °C
- Paměťová funkce nastavené hodnoty
- Ochrana proti přetížení a přehřátí
- Rozměry: 45 x 45 x 12 mm

					LED	LED	
	1	2	3	4	5	6	7
Min.	4W	4W	4W	4W	4W	4W	---
Max.	350W	350W	100W	350W	100W	350W	---

2. Halogenová žárovka
3. Elektronický transformátor
5. LED zdroj 230 V (náběžná hrana)
6. LED zdroj 230 V (sestupná hrana)
7. Stmívatelný LED pásek

* 12 V LED s el. transformátorem / max. 6 traf 50 W

POPIS	DOSTUPNOST	STORE	OBJ.ČÍSLO
LED stmívač pod omítku, 4-350 VA, se svorkami, RLC			**EHLED350K**

Stmívač pro LED pásky pro zapuštěnou montáž 12-48 VDC, max. 8 A

EHLEDSTRIP

Schrack-Info

Stmívač EHLEDSTRIP je speciálně navržen pro ovládání monochromatických LED pásků 12-48 VDC až do maximálního proudu 8 A. Jeho ultraplochá konstrukce o tloušťce pouhých 19 mm je ideální pro montáž do instalační krabice.

Poskytuje také automatickou ochranu proti přetížení a zkratu. Kromě toho má funkci vratné ochrany proti přehřátí až do 125 °C.

Technické údaje:

- Jmenovité napětí: 12 - 48 VDC
- Příkon stmívače: 12 mA
- Okolní teplota: 0 °C až 40 °C
- Paměťová funkce nastavené hodnoty
- Ochrana proti zkratu a přetížení
- Rozměry: 46 x 46 x 19 mm

					LED	LED	
	1	2	3	4	5	6	7
Max.	---	---	---	---	---	---	96 W/ 12V
Max.	---	---	---	---	---	---	192 W /24V
Max.	---	---	---	---	---	---	288 W/ 36V
Max.	---	---	---	---	---	---	384 W/ 48V

1. Žárovka
2. Halogenová žárovka
3. Konvenční transformátor
4. Elektronický transformátor
5. LED zdroj 230 V (náběžná hrana)
6. LED zdroj 230 V (sestupná hrana)
7. Stmívatelný LED pásek

POPIS	DOSTUPNOST	STORE	OBJ.ČÍSLO
Stmívač pro LED pásky, pod omítku, 12-48 V DC, 8 A			**EHLEDSTRIP**

Univerzální stmívač na DIN lištu 4 - 300 VA


EHUDR300

Schrack-Info

Stmívač EHUTD350-- je univerzální stmívač pro stmívatelné LED zátěže. Tento stmívač je určen pro montáž na 35 mm DIN lištu. Je vhodný také pro univerzální zátěže (R, L, C) pro 230 V halogenové žárovky, halogenové žárovkách s klasickým nebo elektronickým transformátorem.

Otočné kolečko pro nastavení minimální úrovně stmívání, které zabraňuje blikání při nízkých úrovních setmění.

Ovládání běžnými tlačítky: krátký stisk - ON/OFF a trvalý stisk - stmívání.

Paměťová funkce nastavené hodnoty. Konfigurace Master/Slave: umožňuje zvýšit zatížitelnost

Technické údaje:

- Jmenovité napětí: 230 VAC 50 Hz
- Příkon stmívače: 3 VA
- Okolní teplota: 0 °C až 40 °C
- Paměťová funkce nastavené hodnoty - Master/slave
- Ochrana proti zkratu, přetížení a přehřátí
- Rozměry: 60 x 90 x 17,5 mm (1TE)

					LED	LED	
	1	2	3	4	5	6	7
Min.	10W	10W	---	20W	4W	4W	---
Max.	300W	300W	---	300W	80W	300W	---

1. Žárovka
2. Halogenová žárovka
3. Konvenční transformátor
4. Elektronický transformátor
5. LED zdroj 230 V (náběžná hrana)
6. LED zdroj 230 V (sestupná hrana)
7. Stmívatelný LED pásek

POPIS	DOSTUPNOST	STORE	OBJ.ČÍSLO
Univerzální stmívač na DIN lištu, 4-300 VA, RLC			**EHUDR300**

Fázový stmívač na DIN lištu 1200 VA

EHANTD1200

Schrack-Info

EHANTD1200 je stmívač na principu fázového řízení na náběžné hraně pomocí triaku. Funkční pro 230 V AC stmívatelné LED světelné zdroje, které podporují tuto technologii. Tento stmívač je určen pro montáž na DIN lištu. Ovládání pomocí tlačítka (s nebo bez paměti), potenciometrem (vestavěný nebo externí) nebo signálem 0-10 V DC. Má také funkci master/slave, která umožňuje zvýšit stmívanou zátěž.
Obsahuje tepelnou ochranu a v případě přehřátí vypne připojené světelné zdroje. Funkce Anti-Panik (volitelně) pro zabezpečovací systémy. Pokud je funkce zapojená světelné zdroje se rozsvítí na maximum a budou ignorovat nastavenou hladinu setmění.
Technické údaje:

- Jmenovité napětí: 230 VAC 50 Hz
- Příkon stmívače: 2,5 VA
- Okolní teplota: -10 °C až +55 °C
- Paměťová funkce nastavené hodnoty
- Master/slave
- Ochrana proti zkratu, přetížení a přehřátí
- Rozměry: 66 x 90 x 87,5 mm (5TE)

		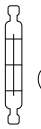			 LED	 LED	
	1	2	3	4	5	6	7
Min.	---	---	---	---	7W	---	---
Max.	---	---	---	---	1200W	---	---

1. Žárovka
2. Halogenová žárovka
3. Konvenční transformátor
4. Elektronický transformátor
5. LED zdroj 230 V (náběžná hrana)
6. LED zdroj 230 V (sestupná hrana)
7. Stmívatelný LED pásek

POPIS	DOSTUPNOST	STORE	OBJ.ČÍSLO
Fázově řízený stmívač náběžná hrana, na DIN lištu, 1200VA, RL			**EHANTD1200**

Fázový stmívač na DIN lištu 1000 VA

EHABTD1000

Schrack-Info

EHABTD1000 je stmívač na principu fázového řízení sestupnou hranou pomocí IGBT tranzistoru. Funkční pro 230 VAC stmívatelné LED světelné zdroje, které podporují tuto technologii. Tento stmívač je určen pro montáž na DIN lištu. Ovládání pomocí tlačítka (s nebo bez paměti), potenciometrem (vestavěný nebo externí) nebo signálem 0-10 V DC. Má také funkci master/slave, která umožňuje zvýšit stmívanou zátěž.
Obsahuje tepelnou ochranu a v případě přehřátí vypne připojené světelné zdroje. Funkce Anti-Panik (volitelně) pro zabezpečovací systémy. Pokud je funkce zapojená světelné zdroje se rozsvítí na maximum a budou ignorovat nastavenou hladinu setmění.
Technické údaje:

- Jmenovité napětí: 230 VAC 50 Hz
- Příkon stmívače: 1,5 VA
- Okolní teplota: -10 °C až +55 °C
- Paměťová funkce nastavené hodnoty
- Master/slave
- Ochrana proti zkratu, přetížení a přehřátí
- Rozměry: 66 x 90 x 87,5 mm (5TE)

		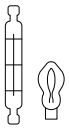			 LED	 LED	
	1	2	3	4	5	6	7
Min.	---	---	---	---	---	5W	---
Max.	---	---	---	---	---	1000W	---

1. Žárovka
2. Halogenová žárovka
3. Konvenční transformátor
4. Elektronický transformátor
5. LED zdroj 230 V (náběžná hrana)
6. LED zdroj 230 V (sestupná hrana)
7. Stmívatelný LED pásek

POPIS	DOSTUPNOST	STORE	OBJ.ČÍSLO
Fázově řízený stmívač sestupná hrana, na DIN lištu, 1000VA, RC			**EHABTD1000**

Potenciometry

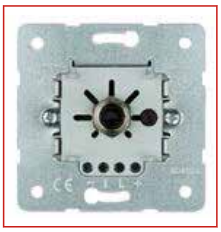

EV103021

EV102313

Schrack-Info

Elektronický potenciometr pro řízení stmívatelných předřadníků (EVG) signálem 1-10V DC

- Jmenovité napětí: 230V AC
- Řídící napětí: 0,8 až 11V
- Řídící proud: max. 50mA
- Zátěž při 230V AC: odporová 6A (s externím stykačem více)
- Teplota okolí: +5°C až +35°C

POPIS	DOSTUPNOST	STORE	OBJ.ČÍSLO
Potenciometr			
Otočný elektronický potenciometr 1-10 V, 2 vodiče			**EV103021**
Kryty			
Kryt stmívače s kolečkem s tlačítkem, bílý			**EV102313**
Kryt stmívače s kolečkem s tlačítkem, antracit			**EV112313**
Kryt stmívače s kolečkem s tlačítkem, stříbrný			**EV122313**

Pohybová a přítomnostní čidla

Schrack-Info

Detektory přítomnosti fungují na stejném principu jako detektory pohybu. Registrují tepelné záření ve své oblasti detekce. Pokud je v detekční oblasti zaznamenáno tepelné záření, které je vyvoláno například blížící se osobou, detektor přítomnosti jej vyhodnotí a sepne kontakt. Rozdíl mezi detektory pohybu a přítomnosti spočívá v citlivosti senzorů. Detektory přítomnosti mají mnohem citlivější senzory než detektory pohybu a zaznamenávají i ty nejmenší pohyby.

Čidlo pohybu 180°, 3vodičové zapojení

EV103331

EV103334

Schrack-Info

- Čidlo pohybu 3vodičové
- Montáž do KU68
- Jmenovité napětí: 230V AC
- Úhel 180°, Ø až 8m
- Přístroj Master nebo Slave
- Přístroj Master i s v provedení s vypínačem (1/Auto/0)

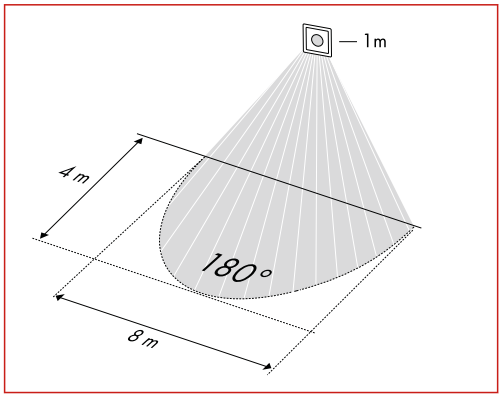

Při chůzi napříč k čidlu Ø 8m

	Čidlo pohybu 180°
Rozsah nastavení intenzity osvětlení	5 - 250lx
Spínací schopnost	80A/ 20ms (LED světelné zdroje)
Kanál 1	
Funkce Master/ Slave, počet detektorů	ANO (max. 1xMaster + 5x Slaves)
Světelné kanály	1
Rozsah nastavení času	10 sec. až 20 min.
Odporová zátěž	2300 W
Halogenová žárovka s transformátorem	1500 W
LED světelný zdroj	60 W
Jištění	16 A
Provozní teplota	0°C...+35°C
Stupeň ochrany	IP20
Nastavení parametrů	Potenciometry

POPIS	DOSTUPNOST	STORE	OBJ.ČÍSLO
Přístroj			
Přístroj pohybového čidla, 3 vodiče, výkonový člen			**EV103331**
Přístroj pohybového čidla Slave			**EV103335**
Kryty			
Kryt pohybového čidla Master s úhlem 180°, 8m, bílý			**EV103333**
Kryt pohybového čidla Master s úhlem 180°, 8m, antracit			**EV113333**
Kryt pohybového čidla Master s úhlem 180°, 8m, stříbrný			**EV123333**
Kryt pohybového čidla (I/Auto/0), 180°, 5m, bílý			**EV103334**
Kryt pohybového čidla (I/Auto/0), 180°, 5m, antracit			**EV113334**
Kryt pohybového čidla (I/Auto/0), 180°, 5m, stříbrný			**EV123334**
Kryt pohybového čidla Slave s úhlem 180°, 8m, bílý			**EV103336**
Kryt pohybového čidla Slave s úhlem 180°, 8m, antracit			**EV113336**
Kryt pohybového čidla Slave s úhlem 180°, 8m, stříbrný			**EV123336**

Čidlo pohybu 180° s akustickým senzorem, 3vodičové zapojení

ESM055010

ESM410024

ESM055270

230V~ | Ø 16m | 180° | c1 | Accessory | IP20 | IP44 Accessory | IR | Frame Accessory not included | LUX

Schrack-Info

- Čidlo pohybu 3vodičové
- S integrovaným akustickým senzorem
- Montáž do KU68
- Úhel 180°, Ø až 16m
- Jmenovité napětí: 230V AC

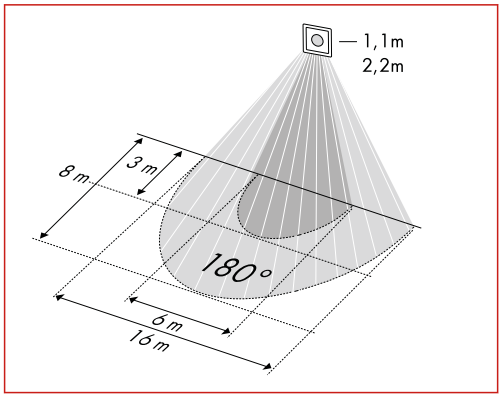

	Při chůzi napříč k čidlu Ø 16m
	Při chůzi čelně k čidlu Ø 3m

	Čidlo pohybu180°
Rozsah nastavení intenzity osvětlení	5 - 2000lx
Vhodné pro LED	ANO
Spínací schopnost	800A / 200µs
Funkce Master/Slave, počet detektorů	-
Funkce paralelní připojení, počet detektorů	ANO, max. 6
Kanál 1	
Světelné kanály	1
Kontakt	NO
Rozsah nastavení času	12 sek. až 60 min.
Odporová zátěž	2300W / 10A
Zářivky cos φ 0,5	1150VA / 5A
LED světelné zdroje	600 W
Provozní teplota	0°C...+50°C
Stupeň ochrany	IP20
	IP44 v závislosti na krytu
Nastavení parametrů	Potenciometrem
	IR dálkovým ovladačem

POPIS	DOSTUPNOST	STORE	OBJ.ČÍSLO
Přístroj			
Pohybové čidlo MASTER s akustickým senzorem, 180°, Ø16m, IP44			**ESM055010**
Čidlo přítomnosti SLAVE, nástěnné zapuštěné, 180°, Ø16m, IP44			**ESM410024**
Příslušenství			
Servisní dálkové ovládání MOBIL-PDi/MDi			**ESM425509**
Kryt pro čidla MD/PD SKK, bílý, IP20			**ESM055270**

Čidlo přítomnosti 180°, 2kanálové

ESM410017

ESM410024

ESM055270

230V~ | Ø 16m | 180° | c1 | c2 | Accessory | IP20 | IR | Frame Accessory not included | LUX

Schrack-Info

- Čidlo přítomnosti 3vodičové
- 2kanálové - Světlo + HVAC
- Montáž do KU68
- Úhel 180°, Ø až 16m
- Jmenovité napětí: 230V AC

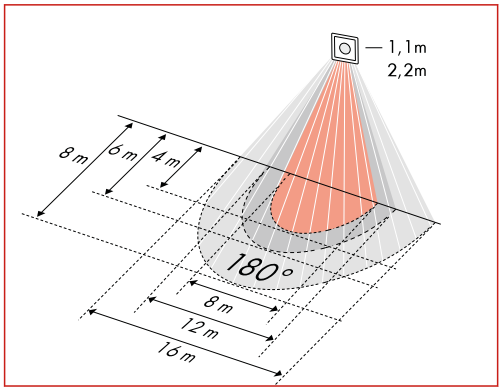

	Při chůzi napříč k čidluØ 16m
	Při chůzi čelně k čidlu Ø 6m
	Oblast přítomnosti Ø 4m

	Čidla přítomnosti 180°
Rozsah nastavení intenzity osvětlení	5 - 2000lx
Vhodné pro LED	ANO
Spínací schopnost	800A / 200µs
Funkce Master/Slave, počet detektorů	ANO, max. 6 Slaves
Funkce paralelní připojení, počet detektorů	-
Kanál 1	
Světelné kanály	1
Kontakt	NO
Rozsah nastavení času	12 sek. až 60 min.
Odporová zátěž cos φ 1	2300W / 10A
Zářivky cos φ 0,5	1150VA / 5A
LED světelné zdroje	600 W
Kanál 2	
Kanály HVAC	1
Kontakt HVAC	NO
Rozsah nastavení času	5 min. až 120 min.
Provozní teplota	0 °C...+50 °C
Stupeň ochrany	IP20
	IP44 v závislosti na krytu
Nastavení parametrů	Potenciometrem
	IR dálkovým ovladačem

POPIS	DOSTUPNOST	STORE	OBJ.ČÍSLO
Přístroj			
Čidlo přítomnosti MASTER, nástěnné zapuštěné, 180°, Ø16m, IP44			**ESM410017**
Čidlo přítomnosti SLAVE, nástěnné zapuštěné, 180°, Ø16m, IP44			**ESM410024**
Příslušenství			
Servisní dálkové ovládání MOBIL-PDi/MDi			**ESM425509**
Kryt pro čidla MD/PD SKK, bílý, IP20			**ESM055270**

Strana 54

Čidla pohybu 360° řady BASIC

ESB430428

ESB430497

230V~ | Ø 8m | 360° | c1 | incl. | Accessory | IP40 | LUX | IR

Schrack-Info

- Čidlo pohybu stropní
- Verze IR možné nastavit dálkovým ovladačem
- Verze SMB s odsazením od stropu
- Spínání při průchodu nulou
- Úhel 360°, Ø až 8m
- Jmenovité napětí: 230V AC

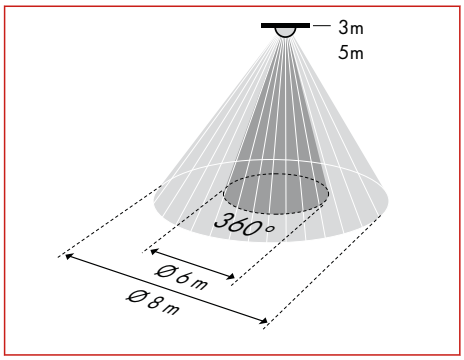

	Při chůzi napříč k čidlu Ø 8m
	Při chůzi čelně k čidlu Ø 6m

	BASIC	BASIC SMB
Rozsah nastavení intenzity osvětlení	5 - 1000lx	
Spínací schopnost	78A / 5ms	
Funkce Master/Slave, počet detektorů	NE	
Funkce paralelní připojení, počet detektorů	ANO, max. 8	
Kanál 1		
Světelné kanály	1	
Rozsah nastavení času	15 sek. až 30 min.	
Odporová zátěž cos φ 1	2300W / 10A	
Zářivky cos φ 0,5	1150VA / 5A	
LED světelné zdroje	600 W	
Provozní teplota	0°C...+50°C	
Stupeň ochrany	IP40	
Nastavení parametrů	Potenciometrem	
	IR dálkovým ovladačem	

MD 360i/8 BASIC

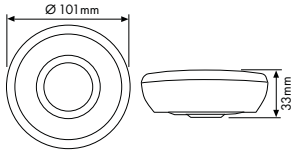

MD 360i/8 BASIC SMB

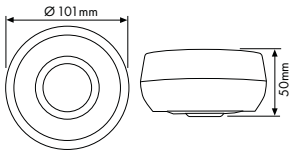

POPIS	DOSTUPNOST	STORE	OBJ.ČÍSLO
Přístroj			
Pohybové čidlo BASIC stropní přisazené, IR			**ESB430428**
Pohybové čidlo BASIC stropní přisazené			**ESB430404**
Pohybové čidlo BASIC stropní přisazené, SMB			ESB430466
Pohybové čidlo BASIC stropní přisazené, SMB IR			ESB430497
Stínící kryt detekčního čidla pro řadu BASIC			ESB423093
Příslušenství			
Servisní dálkové ovládání MOBIL-PDi/MDi			**ESM425509**
Nástavec pro čidla řady BASIC, bílý			ESB423130

Čidla přítomnosti 360° řady BASIC

ESB430435

ESB430473

230V~ | Ø 8m | 360° | c1 | incl. | Accessory | IP40 | LUX | IR

Schrack-Info

- Čidlo přítomnosti stropní
- Verze IR možné nastavit dálkovým ovladačem
- Verze SMB s odsazením od stropu
- Spínání při průchodu nulou
- Úhel 360°, Ø až 8m
- Jmenovité napětí: 230V AC

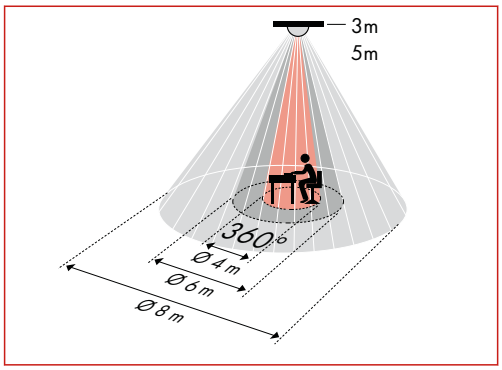

	Při chůzi napříč k čidluØ 8m
	Při chůzi čelně k čidlu Ø 6m
	Oblast přítomnostiØ 4m

	BASIC	BASIC SMB
Rozsah nastavení intenzity osvětlení	5 - 2000lx	
Spínací schopnost	78A / 5 ms	
Funkce Master/Slave, počet detektorů	NE	
Funkce paralelní připojení, počet detektorů	ANO, max. 8	
Kanál 1		
Světelné kanály	1	
Kontakt	NO	
Rozsah nastavení času	15 sek. až 30 min.	
Odporová zátěž cos φ 1	2300W / 10A	
Zářivky cos φ 0,5	1150VA / 5A	
LED světelné zdroje	600 W	
Provozní teplota	0°C...+50°C	
Stupeň ochrany	IP40	
Nastavení parametrů	Potenciometrem	
	IR dálkovým ovladačem	

MD 360i/8 BASIC

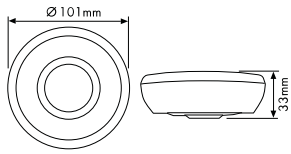

MD 360i/8 BASIC SMB

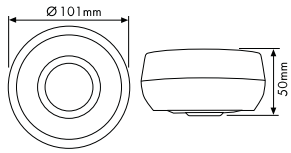

POPIS	DOSTUPNOST	STORE	OBJ.ČÍSLO
Přístroj			
Čidlo přítomnosti BASIC stropní přisazené, IR			**ESB430435**
Čidlo přítomnosti BASIC stropní přisazené			**ESB430411**
Čidlo přítomnosti BASIC stropní přisazené, IR, SMB			ESB430473
Čidlo přítomnosti BASIC stropní přisazené, SMB			ESB430480
Příslušenství			
Servisní dálkové ovládání MOBIL-PDi/MDi			**ESM425509**
Stínící kryt detekčního čidla pro řadu BASIC			ESB423093
Nástavec pro čidla řady BASIC, bílý			ESB423130

Strana 56

Čidlo pohybu 360° řady MOTUS

ESS10360D

230V~ | Ø 9m | 360° | IP20 | LUX

Schrack-Info

- Čidlo pohybu stropní
- Úhel 360°, Ø až 9m
- Jmenovité napětí: 230V AC
- Doporučená montážní výška 2,8m

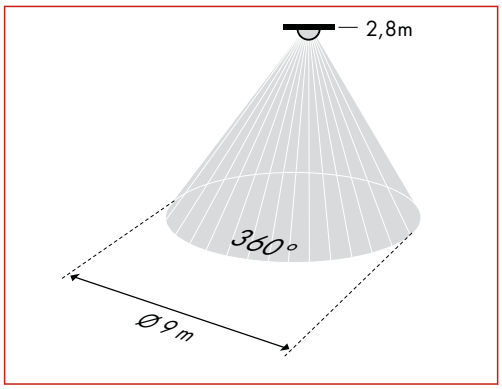

Při chůzi napříč k čidlu Ø 9m

	MOTUS 360°
Rozsah nastavení intenzity osvětlení	5 - 2000 lx
Vhodné pro LED	ANO
Funkce Master/Slave, počet detektorů	NE
Funkce paralelní připojení, počet detektorů	NE
Kanál 1	
Světelné kanály	1
Kontakt	NO
Rozsah nastavení času	10 sek. až 5 min.
Odporová zátěž cos φ 1	1000W
Zářivky cos φ 0,5	400W
LED světelné zdroje	6x58W
Provozní teplota	-20°C...+40°C
Stupeň ochrany	IP20
Nastavení parametrů	Potenciometry

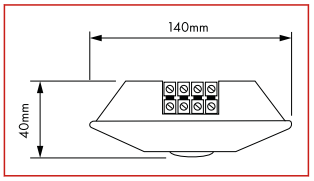

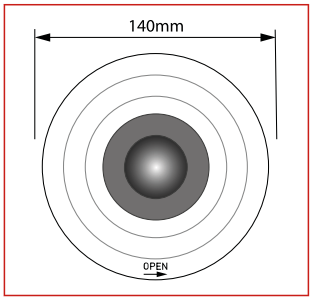

POPIS	DOSTUPNOST	STORE	OBJ.ČÍSLO
Digitální			
Pohybové čidlo Motus MS-C 360° digitální, dosah 9m, IP20, bílé			**ESS10360D**

Čidla pohybu 360° řady COMPACT MINI

ESP426001

Schrack-Info

MD-C 360i/8 mini

- Mini detektor pohybu s 360° detekčním polem pro zapuštěnou montáž do stropu
- Dosah až Ø 8 m při doporučené výšce montáže 3 m (maximální výška montáže 5 m) pro použití v malých místnostech a chodbách s omezeným nebo žádným denním světlem.
- 16 A vysoce výkonné relé (wolframový kontakt)

MD-C 360i/8-3m

- Stejný jako MD-C 360i/8 mini, ale s 3m instalačním kabelem

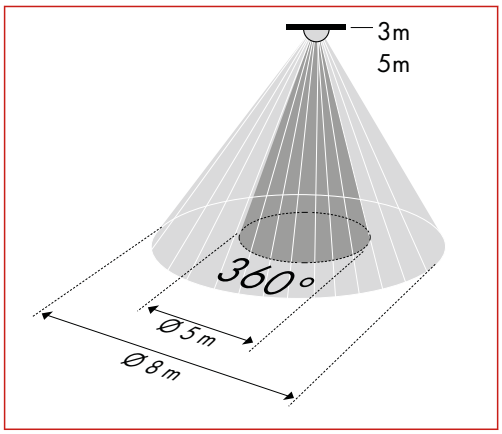

	Při chůzi napříč k čidlu Ø 8m
	Při chůzi čelně k čidluØ 5m

	COMPACT MINI 3m	COMPACT MINI
Rozsah nastavení intenzity osvětlení	5 - 2000lx	
Vhodné pro LED	ANO	
Spínací schopnost	800A / 200µs	
Funkce Master/Slave, počet detektorů	NE	
Funkce paralelní připojení, počet detektorů	ANO, max.10	
Kanál 1		
Světelné kanály	1	
Rozsah nastavení času	60 sek. až 15 min.	
Kontakt	NO	
Odporová zátěž cos φ 1	2300W / 10A	
Zářivky cos φ 0,5	1150VA / 5A	
LED světelné zdroje	600 W	
Provozní teplota	-25°C...+50°C	
Stupeň ochrany	IP55	
Nastavení parametrů	IR dálkovým ovladačem	

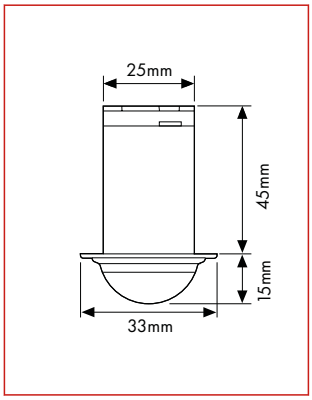

POPIS	DOSTUPNOST	STORE	OBJ.ČÍSLO
Přístroj			
Pohybové čidlo COMPACT MINI stropní zapuštěné 360°, Ø8m, IP55			**ESP426001**
Pohybové čidlo COMPACT MINI-3m stropní zapuštěné 360°, Ø8m, IP55			ESP427008
Příslušenství			
Servisní dálkové ovládání MOBIL-PDi/MDi			**ESM425509**

Strana 58

Čidla přítomnosti 360° řady COMPACT MINI

ESP426025

230V~ | ⌀8m | 360° | c1 | IP55 | IR | blue mode

Schrack-Info

- Mini detektor přítomnosti s 360° detekčním polem pro zapuštěnou montáž do stropu
- Dosah až 8 m v průměru
- Vysoce výkonné relé 16 A (wolframový kontakt)
- Tovární program pro okamžitou provoz bez nastavení

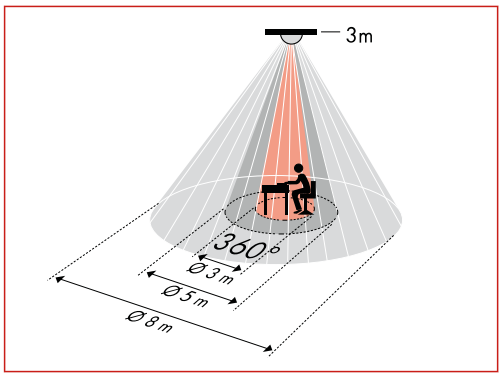

	PD-C 360i/8 mini
Rozsah nastavení intenzity osvětlení	5 - 2000lx
Vhodné pro LED	ANO
Spínací schopnost	800A / 200µs
Funkce Master/Slave, počet detektorů	ANO, max. 10
Funkce paralelní připojení, počet detektorů	---
Kanál 1	
Světelné kanály	1
Kontakt	NO
Rozsah nastavení času	Impuls/ca. 1Min. - 30Min.
Odporová zátěž cos φ 1	2300W / 10A
Zářivky cos φ 0,5	1150VA / 5A
LED světelné zdroje	600W
Provozní teplota	-25°C...+50°C
Stupeň ochrany	IP55
Nastavení parametrů	IR dálkovým ovladačem

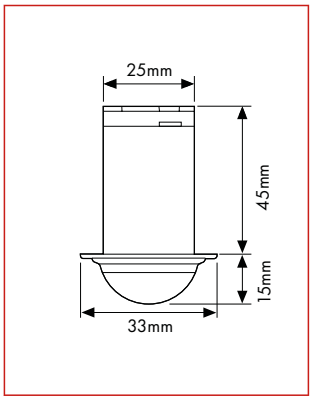

POPIS	DOSTUPNOST	STORE	OBJ.ČÍSLO
Přístroj			
Čidlo přítomnosti COMPACT MINI stropní zapuštěné 360°, Ø8m, IP55			ESP426025
Čidlo přítomnosti COMPACT MINI SLAVE stropní zapuštěné 360°, 8m, IP55			ESP426063
Příslušenství			
Servisní dálkové ovládání MOBIL-PDi/MDi			**ESM425509**

Čidla pohybu 180° řady BASIC, venkovní

ESM055089

ESM05508

Schrack-Info

MD 180 Basic

- Detektor pohybu se 180° detekčním polem pro pohodlné spínání osvětlení
- Nastavení detekce a dosahu pomocí otočné a naklápěcí kulové hlavy

MD 180 Basic L

- Stejný jako MD 180 Basic, ale s dalším prostorem pro kabeláž

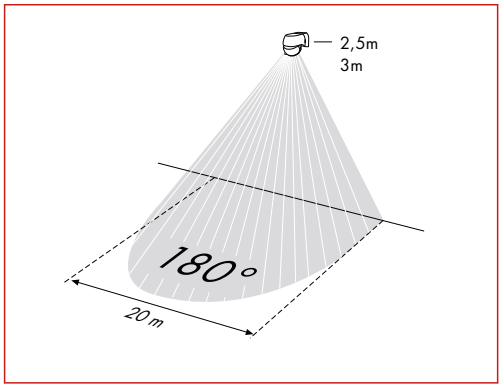

Při chůzi napříč k čidlu Ø 20m

	BASIC 180°
Rozsah nastavení intenzity osvětlení	5 - 1000lx
Vhodné pro LED	spínání při průchodu nulou
Funkce Master/Slave, počet detektorů	NE
Funkce paralelní připojení, počet detektorů	ANO, max. 6
Kanál 1	
Světelné kanály	1
	NO
Rozsah nastavení času	10 sek. až 15 min.
Odporová zátěž cos φ 1	800W / 5A
Zářivky cos φ 0,5	500VA/ 2,5
LED světelné zdroje	250W
Provozní teplota	-20°C...+40°C
Stupeň ochrany	IP44
Nastavení parametrů	Potenciometrem

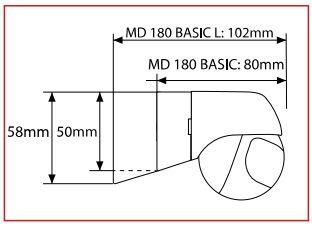

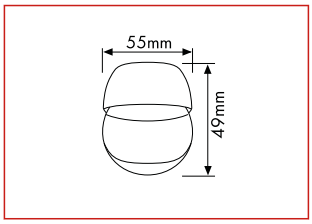

POPIS	DOSTUPNOST	STORE	OBJ.ČÍSLO
Přístroj			
Pohybové čidlo BASIC nástěnné otočné, 180°, Ø20m, IP40, bílé			**ESM055089**
Pohybové čidlo BASIC nástěnné otočné, 180°, Ø20m, IP40, černé			**ESM055096**
Pohybové čidlo BASIC L nástěnné otočné, 180°, Ø20m, IP40, bílé			ESM055508
Pohybové čidlo BASIC L nástěnné otočné, 180°, Ø20m, IP40, černé			ESM055515

Strana 60

Čidlo pohybu 180° řady MOTUS, venkovní

ESS10180D

Schrack-Info

- Čidlo pohybu nástěnné přisazené
- Materiál: UV stabilní plast
- Úhel 180°, Ø až 12m
- Doporučená montážní výška 2,2m
- Jmenovité napětí: 230V AC

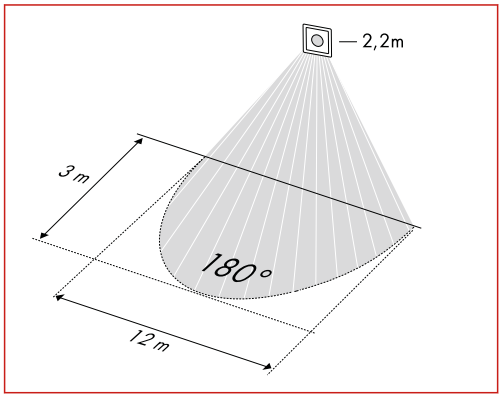

Při chůzi napříč k čidluØ 12m

	MOTUS 180°
Rozsah nastavení intenzity osvětlení	2- 2000lx
Vhodné pro LED	ANO
Funkce Master/Slave, počet detektorů	NE
Funkce paralelní připojení, počet detektorů	NE
Kanál 1	
Světelné kanály	1
Kontakt	NO
Rozsah nastavení času	5 sek. až 5 min.
Odporová zátěž cos φ 1	1000W
Zářivky cos φ 0,5	400W
LED světelné zdroje	6x58W
Provozní teplota	-20°C...+55°C
Stupeň ochrany	IP44
Nastavení parametrů	Potenciometrem

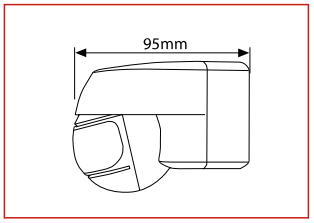

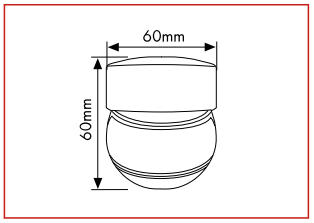

POPIS	DOSTUPNOST	STORE	OBJ.ČÍSLO
Digitální			
Pohybové čidlo Motus MS-W 180° digitální, dosah 9m, IP44, bílý			**ESS10180D**

Termostaty

Digitální prostorové termostaty pro topení

EV103009

EV103310

Schrack-Info

Digitální prostorový termostat s týdenním programem pro regulaci teploty v uzavřených a suchých prostorech

- Druh provozu: topení
- Rozsah teplot: 0-30°C
- Automatické přepnutí na letní čas 4 sepnutí za den
- 3 programy: standby/komfort/noc (24°C/18°C/21°C nastaveno z výroby)
- Kontakty: 1 zapínací 10(4)A, 1 rozpínací 5(2)A
- Záloha nastavení při výpadku proudu ~ 6 hodin
- Jmenovité napětí: 230V AC

POPIS	DOSTUPNOST	STORE	OBJ.ČÍSLO
Výkonový díl			
Přístroj termostatu pro topení, výkonový díl			**EV103009**
Elektronika a kryt			
Kryt termostatu pro topení, digitální, bílý			**EV103310**
Kryt termostatu pro topení, digitální, antracit			**EV113310**
Kryt termostatu pro topení, digitální, stříbrný			**EV123310**

Analogové prostorové termostaty pro topení

EV103009

EV103311

Schrack-Info

Analogový prostorový termostat s vypínačem

- Druh provozu: topení
- Rozsah teplot: 0-30°C
- Ochrana proti zamrznutí 5°C
- Kontakty: 1 zapínací 10(4)A, 1 rozpínací 5(2)A
- Jmenovité napětí: 230V AC

POPIS	DOSTUPNOST	STORE	OBJ.ČÍSLO
Výkonový díl			
Přístroj termostatu pro topení, výkonový díl			**EV103009**
Elektronika a kryt			
Kryt termostatu pro topení, analogový, bílý			**EV103311**
Kryt termostatu pro topení, analogový, antracit			**EV113311**
Kryt termostatu pro topení, analogový, stříbrný			**EV123311**

Strana 62

Digitální prostorové termostaty pro topení a chlazení

EV103061

EV103362

Schrack-Info

Digitální prostorový termostat s týdenním programem pro regulaci teploty v uzavřených a suchých prostorech

- Druh provozu: topení nebo chlazení
- Rozsah teplot: 0-30°C
- Automatické přepnutí na letní čas
- 4 sepnutí za den
- Záloha nastavení při výpadku proudu ~ 6 hodin
- 3 programy: standby/komfort/noc (24°C/18°C/21°C tovární nastavení)
- Kontakty: 1 zapínací 6(2)A, 1 rozpínací 4(1)A
- Jmenovité napětí: 230V AC

POPIS	DOSTUPNOST	STORE	OBJ.ČÍSLO
Výkonový díl			
Přístroj termostatu pro topení/chlazení, výkonový díl			**EV103061**
Elektronika a kryt			
Kryt termostatu pro topení/chlazení, digitální, bílý			**EV103362**
Kryt termostatu pro topení/chlazení, digitální, antracit			**EV113362**
Kryt termostatu pro topení/chlazení, digitální, stříbrný			**EV123362**

Analogové prostorové termostaty pro topení a chlazení

EV103061

EV103319

Schrack-Info

Analogový prostorový termostat s vypínačem

- Druh provozu: topení nebo chlazení
- Rozsah teplot: 0-30°C
- Ochrana proti zamrznutí 5°C
- Kontakty: 1 zapínací 6(2)A, 1 rozpínací 4(1)A
- Jmenovité napětí: 230V AC

POPIS	DOSTUPNOST	STORE	OBJ.ČÍSLO
Výkonový díl			
Přístroj termostatu pro topení/chlazení, výkonový díl			**EV103061**
Elektronika a kryt			
Kryt termostatu pro topení/chlazení, analogový, bílý			**EV103319**
Kryt termostatu pro topení/chlazení, analogový, antracit			**EV113319**
Kryt termostatu pro topení/chlazení, analogový, stříbrný			**EV123319**

Podlahové termostaty s externím čidlem

EL176131

EL367204

Schrack-Info

Podlahový termostat s vypínačem pro připojení čidla NTC (2kΩ)

- Rozsah teplot: cca 10-50°C
- Vstup pro signál nočního útlumu asi o 5K
- Čidlo s kabelem délky 4m součástí (max. délka 50m)

POPIS	DOSTUPNOST	STORE	OBJ.ČÍSLO
Výkonový díl			
Přístroj termostatu pro podlahové topení, výkonový díl			EL176131
Elektronika a kryt			
Kryt termostatu pro podlahové topení, analogový, bílý			EL367204

Hygrostat 24 – 250 V AC, 50 Hz

EL176301

EL367164

Schrack-Info

Hygrostat je přístroj pro ovládání regulace relativní vlhkosti vzduchu v klimatizovaných místnostech (kanceláře, počítačové místnosti) a pro regulaci odvlhčování vnitřních koupelen, bazénů nebo skladů.

- Pro regulaci relativní vlhkosti v rozmezí 35 - 85 %
- Měnič 5(0,2) A odvlhčovací, 2(0,2) A zvlhčovací
- Vložka bez postranních drápků

POPIS	DOSTUPNOST	STORE	OBJ.ČÍSLO
Přístroj			
Přístroj hygrostatu 24-250 V AC, výkonový díl			EL176301
Kryt			
Kryt hygrostatu analogový, bílý			EL367164

Ovládání žaluzií a rolet

Ovladače žaluzií

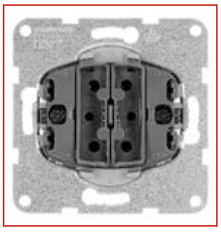

EV100125

EV102312

Schrack-Info

- Vybaveno mechanickým blokováním (nelze současně stlačit obě tlačítka)
- Jmenovitý proud: 10 A
- Jmenovité napětí: 250 V AC

POPIS	DOSTUPNOST	STORE	OBJ.ČÍSLO
Přístroje			
Přístroj spínače žaluzií (s aretací)			**EV100125**
Přístroj ovladače žaluzií (tlačítko)			**EV100127**
Kryty			
Kryt spínačů a ovladačů dvojitý, symbol šipky, bílý			**EV102312**
Kryt spínačů a ovladačů dvojitý, symbol šipky, antracit			**EV112312**
Kryt spínačů a ovladačů dvojitý, symbol šipky, stříbrný			**EV122312**

Ovladač žaluzií digitální

EV103007

EV103308

Schrack-Info

- Digitální spínač žaluzií a rolet s týdenním programem
- Automatické přepnutí na letní čas
- Náhodný program
- 4 programy za den
- Jmenovité napětí: 230V AC

POPIS	DOSTUPNOST	STORE	OBJ.ČÍSLO
Přístroje			
Přístroj žaluziového ovladače, elektronický			**EV103007**
Kryty			
Kryt žaluziového ovladače, digitální, bílý			**EV103308**
Kryt žaluziového ovladače, digitální, antracit			**EV113308**
Kryt žaluziového ovladače, digitální, stříbrný			**EV123308**

Ovladač žaluzií elektronický, tlačítkový

EV51650000

EV51100300

EL367504

Schrack-Info

- Řídící jednotka pro místní řízení žaluzií s koncovým spínačem. Přístroj má dva elektrické releové kontakty, mechanicky blokované proti současnému sepnutí motoru.
- Nastavení sklonu žaluzií
- Externí řízení pomocí dvou vstupů (PlusLink)
- Jmenovité napětí: 220/230V AC, 50/60 Hz
- Výstupy: 2 zapínací kontakty
- Motor: 1, max. 1000 VA
- Nutný 3vodičový systém
- Maximální průřez vodičů: 2x2,5 mm²
- Design: Merten

POPIS	DOSTUPNOST	STORE	OBJ.ČÍSLO
Přístroj řízení žaluzií, elektronický			EV51650000
Kryt tlačítkového modulu pro přístroj řízení žaluzií			EL367504
Tlačítkový modul pro přístroj řízení žaluzií			EV51130300

Řídící žaluziové relé pro zapuštěnou montáž

EV103041

Schrack-Info

- Jednotka řídícího relé pro ovládání žaluzií
- Umožňuje řízení skupin nebo centrální ovládání
- Každá žaluzie je řízena místně tlačítky nebo dodatečně přes centrální tlačítkový ovladač
- Upozornění: je možné použití pouze s tlačítkovými ovladači, ovladač s aretací nelze použít
- Jmenovité napětí 230V AC
- Maximální spínaný proud: 8A (AC1) / 3A (induktivní)
- Rozměry 54 x 49 x 21 mm
- Zapojení viz. technická část tohoto katalogu
- Ploché provedeni 21 mm, montáž do standardní přístrojové krabice

POPIS	DOSTUPNOST	STORE	OBJ.ČÍSLO
Žaluziové relé do instalační krabice			**EV103041**

Řízení žaluzií

EH952JRM

EH940RS

EH940WS

EH941LUX

Schrack-Info

Samostatný modul pro řízení 12 rolet/žaluzií

- Možnost rozšíření až na 20 rolet/žaluzií (EH940JRM, EH94024EMR)
- Lokální nebo centrální ovládání
- Volně konfigurovatelné až do 3 skupin
- Programovatelný časovač
- Aktivace motorů na základě informací ze senzorů
- Jako příslušenství senzory:
  - Deště
  - Větru
  - Soumrakový/světelný
- Podsvícený LCD displej pro nastavení přístroje
- Integrované hodiny

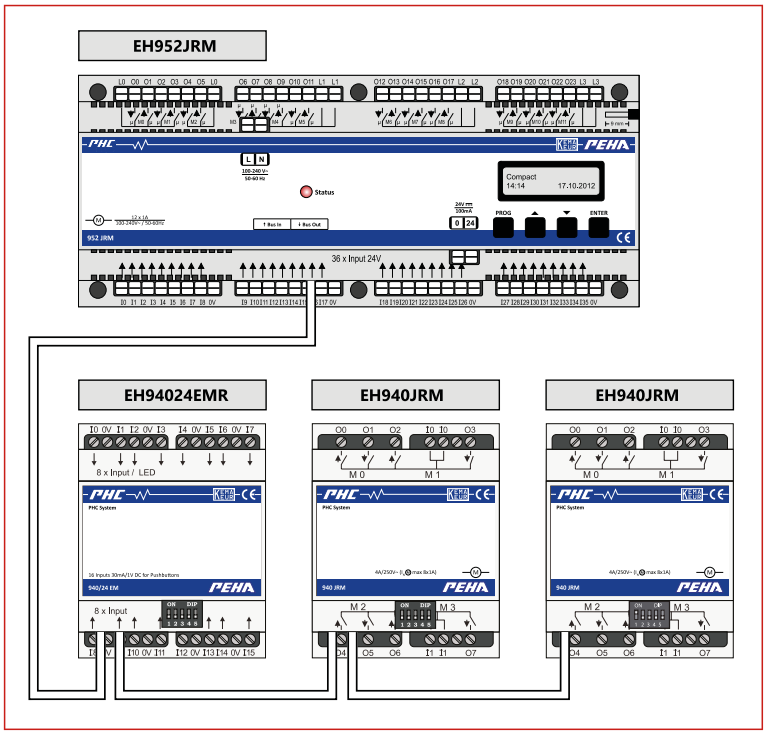

POPIS	DOSTUPNOST	STORE	OBJ.ČÍSLO
Modul řízení žaluzií			
Žaluziové relé PHC na DIN lištu, 12násobné, 230 V AC			**EH952JRM**
Rozšiřující moduly			
Rozšiřující modul vstupů pro PHC, 16 vstupů, IP20			**EH94024EMR**
Rozšiřující modul pro PHC, + 4 motory, IP20			**EH940JRM**
Senzory			
Vyhodnocovací jednotka pro snímač větru pro PHC			**EH940WSAE**
Anemometr pro PHC s připojovacím kabelem, PHC			**EH940WS**
Dešťový senzor, monitor srážek pro PHC, IP54			**EH940RS**
Nástěnný držák pro snímač větru, deště, PHC			**EH94WSRS**
Vyhodnocovací jednotka světelného senzoru pro PHC			**EH941LUXR**
Soumrakový, světelný senzor pro PHC, IP44			**EH941LUX**

Spínací hodiny

Mechanické spínací hodiny

EL177030

EL223084

Schrack-Info

- Mechanické spínací hodiny s otočným ovládačem
- Maximální proud pro motory: 4 A
- Jmenovitý proud: 16 A
- Jmenovité napětí: 230 V AC

POPIS	DOSTUPNOST	STORE	OBJ.ČÍSLO
Přístroje			
Mechanické spínací hodiny, 2pólové, 15 min			**EL177030**
Mechanické spínací hodiny, 2pólové, 120 min			EL177040
Vnitřní rámečky			
Kryt pro mechanické spínací hodiny 0-15 min, bílý			**EL223084**
Kryt pro mechanické spínací hodiny 0-120 min, bílý			EL223094

Digitální spínací hodiny

EV51510000

EV57550319

Schrack-Info

- Digitální spínací hodiny (EV51510000) pro odporovou nebo induktivní zátěž
- Výkon: 50-420 VA
- 2vodičový systém
- Digitální spínací hodiny (EV51610000) s reléovým výstupem pro odporovou, kapacitní nebo induktivní zátěž
- Maximální výkon na kanál: 2200W (žárovky), 2000W (halogenové žárovky), 500VA (halogenové zdroje s klasickým trafem), 1050W (halogenové zdroje s elektronickým trafem)
- Kapacitní zátěž: 10A/140µF
- Úsporné zářivky: max. 100VA
- Motory: max. 1000VA
- Modul spínacích hodin (EV57550319) pro programové spínání spotřebičů
- Datum a čas
- Každý kanál: 2 sepnutí/den
- Přednastavené časy (v skupinách)
- Astrofunkce (řízení podle východu a západu slunce)
- Jednoduché přepnutí na letní čas
- Manuální ovládání možné
- Rezerva chodu ≥6 hodin
- Design: Merten

POPIS	DOSTUPNOST	STORE	OBJ.ČÍSLO
Přístroje			
Digitální spínací hodiny, RL, výkonový díl			EV51510000
Digitální spínací hodiny s reléovým výstupem, RLC, výkonový díl			EV51610000
Doplňky			
Kryt pro digitální spínací hodiny, bílý			EV57540319

Instalační spínací hodiny řady Tempus

BZT26440

BZT18D011W

BZT18D012W

Schrack-Info

- Digitální spínací hodiny s denním/týdenním programem
- 28 míst v paměti
- Intuitivní programování
- Šroubové svorky
- Automatické přepnutí na letní čas
- Jmenovitý proud: 16 A
- Jmenovité napětí: 230 V AC
- Montáž na DIN lištu
- Záloha chodu

POPIS	DOSTUPNOST	STORE	OBJ.ČÍSLO
Instalační spínací hodiny Tempus týdenní, 1P (1CO), digit.			**BZT26440**
Instalační spínací hodiny Tempus den/týden, 1Z (1NO), digit.			**BZT18D011W**
Instalační spínací hodiny Tempus den/týden, 2Z (2NO), digit.			**BZT18D012W**

Multimedia

FM rádio s reproduktorem

EV28808989

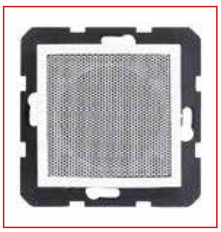

EV28808989

Schrack-Info

- FM radio pod omítku
- 2 komponenty: rádio a reproduktor pro montáž do instalační krabice
- Přípojka pro druhý reproduktor
- Grafický display, 8 paměťových míst, budík
- Ovládání pomocí dotykového displeje
- Vstup pro zapnutí a vypnutí
- Hodiny a datum
- Osvětlení displeje
- Externí vstup audio např. z MP3 nebo dokovací stanice
- Design: Berker

POPIS	DOSTUPNOST	STORE	OBJ.ČÍSLO
FM rádio s dotykovým ovládáním a reproduktorem, bílé			**EV29808989**

Sestava DAB + rádio

EV43750303

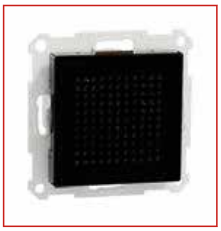

EV43750303

Schrack-Info

Rádio pro příjem DAB+, FM a přehrávání hudby přes Bluetooth se samostatně instalovaným reproduktorem. Instalace do montážní krabice.

- Dotykové ovládání
- Přehrávání hudby přes Bluetooth verze V4.1, 2,402-2,480 GHz, třída 2, max. +4 dBm
- Paměť pro 20 stanic DAB+ a 20 stanic FM
- Zobrazení času a data
- 2 nastavitelné časovače probuzení
- Možnost rozšíření o druhý reproduktor 2x2W RMS
- Přijímací frekvence: DAB/DAB+ 174,928 - 239,200 MHz, FM 87,5-108 MHz
- Design: ELSO

POPIS	DOSTUPNOST	STORE	OBJ.ČÍSLO
FM rádio s dotykovým ovládáním a reproduktorem, černé			**EV43750303**
Reproduktor pro rádio EV43750303, černý			EV43810303

Stereo terminál pro reproduktor

EL662003

EV104307

Schrack-Info

- Stereo terminál
- Šroubové svorky vzadu, max. průřez vodiče 10mm²

POPIS	DOSTUPNOST	STORE	OBJ.ČÍSLO
Přístoj			
Terminál reproduktorový stereo			**EL662003**
Kryty			
Kryt telefonní TDO nebo reproduktorové zásuvky, bílý			**EV104307**
Kryt telefonní TDO nebo reproduktorové zásuvky, antracit			**EV114307**
Kryt telefonní TDO nebo reproduktorové zásuvky, stříbrný			**EV124307**

Zásuvky audio cinch

EV104308

Schrack-Info

- Zásuvka Cinch
- Zadní šroubové svorky

POPIS	DOSTUPNOST	STORE	OBJ.ČÍSLO
Kompletní zásuvky s krytem			
Přístroj audio 2x Cinch s krytkou, bílý			**EV104308**
Přístroj audio 2x Cinch s krytkou, antracit			**EV114308**
Přístroj audio 2x Cinch s krytkou, stříbrný			**EV124308**

Nabíjecí USB zásuvka

EV103051

EV103352

Schrack-Info

- Dva výstupy
- Jmenovité napětí: 230 V AC
- Výstupní napětí: 5 V DC
- Jmenovitý výstupní proud: 1x 2A (při použití levého konektoru) nebo 2x 1A

POPIS	DOSTUPNOST	STORE	OBJ.ČÍSLO
Přístroj			
Zásuvka USB nabíjecí dvojitá, 5V, 2A, výkonový díl			**EV103051**
Kryty			
Kryt USB zásuvky dvojité, bílý			**EV103352**
Kryt USB zásuvky dvojité, antracit			**EV113352**
Kryt USB zásuvky dvojité, stříbrný			**EV123352**

Zásuvky telefonní TDO

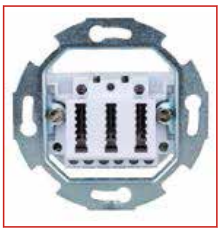

EV104013

EV104307

Schrack-Info

- Zásuvka TDO
- Svorky 3x 10

POPIS	DOSTUPNOST	STORE	OBJ.ČÍSLO
Zásuvka TDO			
Telefonní zásuvka TDO			**EV104013**
Kryt			
Kryt telefonní TDO nebo reproduktorové zásuvky, bílý			**EV104307**
Kryt telefonní TDO nebo reproduktorové zásuvky, antracit			**EV114307**
Kryt telefonní TDO nebo reproduktorové zásuvky, stříbrný			**EV124307**

USB zásuvka (prodlužovací)

EV104055

EV104356

Schrack-Info

- Spojka female/female
- Doporučená hloubka instalační krabice: 60mm

POPIS	DOSTUPNOST	STORE	OBJ.ČÍSLO
Přístroj			
Zásuvka USB typ A průchozí, female/female			**EV104055**
Kryty			
Kryt průchozí USB zásuvky, bílý			**EV104356**
Kryt průchozí USB zásuvky, antracit			**EV114356**
Kryt průchozí USB zásuvky, stříbrný			**EV124356**

HDMI zásuvka

EV104050

EV104351

Schrack-Info

- Spojka female/female
- HDMI zásuvka je dodávána včetně HDMI keystone s kabelem
- Doporučená hloubka instalační krabice 60mm

POPIS	DOSTUPNOST	STORE	OBJ.ČÍSLO
Přístroj			
Zásuvka HDMI, female/female			**EV104050**
Kryty			
Kryt HDMI zásuvky, bílý			**EV104351**
Kryt HDMI zásuvky, antracit			**EV114351**
Kryt HDMI zásuvky, stříbrný			**EV124351**

VGA zásuvka

EV104052

EV104354

Schrack-Info

- Spojka VGA male/male
- Výstup VGA šroubové svorky (EV104053--): Male/šroubové svorky
- Doporučená hloubka instalační krabice 60mm

POPIS	DOSTUPNOST	STORE	OBJ.ČÍSLO
Přístroj			
Zásuvka VGA, male/male			**EV104052**
Zásuvka VGA, male/šroubové svorky			**EV104053**
Kryty			
Kryt VGA zásuvky, bílý			**EV104354**
Kryt VGA zásuvky, antracit			**EV114354**
Kryt VGA zásuvky, stříbrný			**EV124354**

Ostatní kryty a zásuvky včetně příslušenství

Záslepky

EV102315

Schrack-Info

- Záslepky včetně kovové desky

POPIS	DOSTUPNOST	STORE	OBJ.ČÍSLO
Záslepka na krabici, bez rámečku, bílá			**EV102315**
Záslepka na krabici, bez rámečku, antracit			**EV112315**
Záslepka na krabici, bez rámečku, stříbrná			**EV122315**

Základna pro ovládací a signalizační přístroje

EV393819

Schrack-Info

- Pro použití s řadou MM
- Průměr otvoru 22,5 mm

POPIS	DOSTUPNOST	STORE	OBJ.ČÍSLO
Základna pro ovládací a signalizační přístroje 22,5 mm, bílá			**EV363064**

Připojovací krabice

EV102314

Schrack-Info

- Záslepka s otvorem pro kabel 9 mm

POPIS	DOSTUPNOST	STORE	OBJ.ČÍSLO
Kabelový vývod, pro Ø 9 mm, bílý			**EV102314**
Kabelový vývod, pro Ø 9 mm, antracit			**EV112314**
Kabelový vývod, pro Ø 9 mm, stříbrný			**EV122314**

Signálka E10

EL376014

Schrack-Info

- Balení: ploška, červený kryt a žárovka (2W)
- Šroubové svorky

POPIS	DOSTUPNOST	STORE	OBJ.ČÍSLO
Signálka E10 pro VISIO, bílá, červený kryt			EL376014

Signální LED moduly s různými vzory

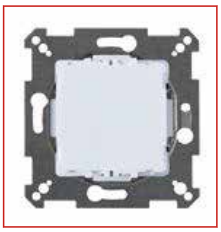

EL123209

EL367054

Schrack-Info

- Jmenovité napětí: 150 - 230 V AC, 1,3 W
- Obsah balení: 6 předtištěných fólií (výtah se šipkou, WC se šipkou, schodiště dolů se šipkou, schodiště nahoru se šipkou, "Exit" se šipkou vlevo, "EXIT" se šipkou vpravo)
- Lze použít i komerční fólie
- Rámeček slouží pro uchycení fólie s piktogramem

POPIS	DOSTUPNOST	STORE	OBJ.ČÍSLO
Přístroj			
LED modul 230 V, červený			EL123209
LED modul 230 V, zelený			EL1232071
Kryt			
Centrální rámeček pro LED moduly			EL367054

Sporáková přípojka

EL999991

Schrack-Info

- Montáž bez rámečku
- EL999992-- ploché provedení 11 mm

POPIS	DOSTUPNOST	STORE	OBJ.ČÍSLO
Se svorkovnicí 5x2,5 mm2, podomítková instalace			**EL999994**
Se svorkovnicí 5x6 mm2, podomítková i nástěnná instalace			**EL999995**

Zvonky

Zvonek 230 V AC pro nástěnnou montáž

EL800001

Schrack-Info

- Dvojhlasý signál
- Jmenovité napětí: 230 V AC
- 75dB
- Rozměry: 118x109x46 mm
- Hmotnost: 286 g

POPIS	DOSTUPNOST	STORE	OBJ.ČÍSLO
Zvonek nástěnný 230 V AC, 75 dB			EL800001

Zvonky a bzučáky pro řadovou zástavbu (DIN lišta)

BZ926338-A

Schrack-Info

- Trvalé zatížení až 12h
- Napětí cívky: 12 a 230V AC
- Spotřeba: 4,5VA
- Průřez vodičů: max. 10mm²
- 75dB
- Šířka 17,5 mm

POPIS	DOSTUPNOST	STORE	OBJ.ČÍSLO
Instalační zvonek na DIN lištu, 230 V AC, 1TE			**BZ926338-A**
Instalační bzučák na DIN lištu, 230 V AC, 1TE			**BZ926339-A**
Instalační zvonek na DIN lištu, 12 V AC, 1TE			**BZ926351-A**

Instalační schodišťové automaty

Instalační schodišťový automat TIMON

BZ327210-A

Schrack-Info

Elektronický schodišťový automat s funkcí kumulace časového intervalu (odpovídá EN 60669-2-3). Přístroj umožňuje připojení tlačítek s doutnavkami o celkovém proudu až 100 mA ve 3 nebo 4vodičovém zapojení. Dlouhým stiskem tlačítka po dobu delší než 2 s lze přístroj vypnout (funkce úspory energie).

- Časový rozsah 0,5 až 30 minut
- Tichý provoz
- Vysoká spínací kapacita, špičkový zapínací proud 80A
- Automatické rozpoznání 3 nebo 4vodičového připojení
- Doutnavková zátěž až 100 mA
- Instalační šířka 17,5 mm
- Bez indikace doběhu

POPIS	DOSTUPNOST	STORE	OBJ.ČÍSLO
Instalační schodišťový automat TIMON, 0.5 - 30 min., 16 A			**BZ327210-A**

Instalační schodišťové automaty VOWA

BZ327350

Schrack-Info

Elektronický schodišťový automat s funkcí varování před ukončením provozního cyklu. Lze připojit tlačítka s doutnavkami o celkovém proudu až 100 mA ve 3 nebo 4vodičovém zapojení. Pomocí připojeného tlačítka je možné prodloužení časového intervalu nebo celkové vypnutí přístroje (funkce úspory energie).

- Varování před vypnutím
- Programovatelná funkce navýšení časového intervalu
- Funkce úspory elektrické energie
- Volitelný druh provozu impulzního relé
- Tichý provoz
- Vysoká spínací kapacita, špičkový zapínací proud 80 A
- Automatické rozpoznání 3 nebo 4vodičového připojení
- Doutnavková zátěž až 100 mA
- Instalační šířka 17,5 mm
- Instalační provedení

FUNKCE:

- Opakovanými stisky tlačítka lze kumulovat nastavený časový interval t. Podle provedení mohou být aktivovány následující provozní stavy přístroje pomocí přepínače na čelním panelu:
  - P... impulzní relé bez časové funkce
  - 0... vypnuto
  - 1... zapnuto trvale
  - TW... časová automatika s varováním před ukončením časového intervalu
- Jen u provedení BZ327360:
  - T... časová automatika bez varováním před ukončením časového intervalu
  - PN... impulzní relé se spínáním při průchodu nulou

POPIS	DOSTUPNOST	STORE	OBJ.ČÍSLO
Instalační schodišťový automat VOWA, 1 - 12 min., 16 A			**BZ327350**
Instalační schodišťový automat VOWA Plus 1 - 12 min., 16 A			**BZ327360**

Instalační schodišťový automat BZ

BZ326350-A

Schrack-Info

- Nastavitelný rozsah 1 až 7 minut, nastavitelný v 15 sek. krocích
- Jmenovitý proud 16 A při 230 V AC, cos φ = 1
- Doutnavková zátěž max. 50 mA
- 3 popř. 4vodičové připojení
- Použitelné také jako časové relé
- Nastavitelné po 30 sekundách
- Bez indikace doběhu

POPIS	DOSTUPNOST	STORE	OBJ.ČÍSLO
Schodišťový automat 1 až 7 min			**BZ326350-A**

Instalační impulzní relé

Instalační impulzní relé řady LQ6

LQ612230

LQ690001

Schrack-Info

Mechanická impulzní relé řady LQ6. Možnost nasazení tlačítek nebo prosvětlených tlačítek. Impulzní relé je dostupné s napětím cívky 8 až 230V AC nebo 12 až 24V DC. Různé konfigurace kontaktů (zapínací, rozpínací, přepínací) pro optimální nasazení. K dispozici varianta s indikací polohy kontaktů.

POPIS	DOSTUPNOST	STORE	OBJ.ČÍSLO
230 VAC			
Instalační impulzní relé, 230 V AC, 16 A, 4 Z (4NO)			**LQ610230**
Instalační impulzní relé, 230 V AC, 16 A, 1 Z (1NO)			**LQ611230**
Instalační impulzní relé, 230 V AC, 16 A, 2 Z (2NO)			**LQ612230**
Instalační impulzní relé, 230 V AC, 16 A, 1 P (1CO)			**LQ617230**
Instalační impulzní relé, 230 V AC, 16 A, 2 P (2CO)			**LQ618230**
Příslušenství			
Kompenzační modul 24 0V AC/1,5 µF			**LQ690001**

Impulzní relé elektronické řady STELLA

LQ540000

Schrack-Info

Elektronické impulzní relé s funkcí úspory energie. Dlouhým stiskem tlačítka nedojde k dokončení nastaveného časového intervalu a následuje automatické vypnutí osvětlení (zátěže). Možnost připojení tlačítek s doutnavkami o celkovém proudu až 100 mA ve 3 nebo 4vodičovém zapojení.

- Tichý provoz
- Volitelná funkce úspory energie v intervalu 0,5 až 30 minut
- Vysoká spínací kapacita, špičkový zapínací proud 80 A
- Indikace LED
- Ideální řešení pro sklepní osvětlení v rozsáhlých objektech

POPIS	DOSTUPNOST	STORE	OBJ.ČÍSLO
Instalační impulzní relé s funkcí úspory elektrické energie			**LQ540000**

Impulzní relé do zásuvkové krabice

LQ203230-A

Schrack-Info

Impulzní relé pro montáž do instalační krabice. Různé konfigurace kontaktů a ovládacích napětí.

POPIS	DOSTUPNOST	STORE	OBJ.ČÍSLO
Impulzní relé do instalační krabice, 230 V AC, 10 A, 1Z			**LQ203230-A**
Impulzní relé do instalační krabice, 24 V AC, 10 A, 1Z			**LQ207024-A**
Impulzní relé do instalační krabice, 230 V AC, 10 A, 2Z			**LQ207230-A**

Relé pro řadovou zástavbu s LED série ALEXA

BZ651230

Schrack-Info

- Vysoká spínací kapacita, špičkový zapínací proud až 120A (20ms)
- Trvalá zátěž 16A
- Stavební šířka 17,5mm
- Instalační provedení
- Vhodné pro spínání LED světelných zdrojů

POPIS	DOSTUPNOST	STORE	OBJ.ČÍSLO
Instalační relé ALEXA 16A, pro vysoký zapínací proud až 120A			**BZ651230**

Strana 76

Detektory kouře

CYRUS - baterie 10leté

ESR135782

Schrack-Info

- Detektor kouře CYRUS s 10letou baterií
- Fotoelektronický detektor kouře
- Rozsah detekce kouře: 20 – 40 m²
- Akustická signalizace: 85 dB
- Funkce ztlumení
- Optická signalizace pohotovostního režimu a alarmu
- Testovací tlačítko
- Jednoduchá montáž
- Plně v souladu s EN 14604:2005
- Q-certifikát dle VdS 3131 (speciální zkouška pro kvalitní detektory kouře)
- Akustická signalizace slabé baterie cca. 30 dní
- 10letá lithiová baterie
- Rozměry: Ø10 x 3.3 cm

POPIS	DOSTUPNOST	STORE	OBJ.ČÍSLO
Detektor kouře CYRUS, 10letý			**ESR135782**

CYRUS - rádio

ESR151925

Schrack-Info

- CYRUS rádiový kouřový detektor je vybaven kouřovou komorou a vestavěným snímačem teploty (pro bezdýmové požáry)
- Vyhodnocovací teplota pro spuštění alarmu je 54-70°C
- Až 30 rádiových detektorů kouře může být v rámci skupiny bezdrátově propojeno
- Obousměrná bezdrátová komunikace (přijímač a vysílač v jednom zařízení)
- Dosah bezdrátové komunikace: až 100 m (na volném prostranství)
- Falešný poplach: stiskem tlačítka dojde k přerušení alarmu na cca 10 minut, 3 typy varovného signálu pro rozlišení kouřového, teplotního nebo přeneseného alarmu
- Rozměry: Ø 12 x 3,8 cm
- Radiový protokol: 433 MHz
- Plně v souladu s EN 14604

POPIS	DOSTUPNOST	STORE	OBJ.ČÍSLO
Detektor kouře CYRUS s čidlem požáru, bezdrátový			**ESR151925**

CYRUS Basic - baterie 9V

ESR151929

Schrack-Info

- Základní kouřový detektor CYRUS Basic 9V
- Napájení 9 V DC (baterie)
- Spotřeba energie: ≥10 µA (pohotovostní režim),≤30 mA (alarm)
- Akustická signalizace: 85 dB / 3m
- Pracovní teplota: 0°C až + 40°C
- Plně v souladu s EN 14604
- Rozměry: Ø 9 cm x 3,3 cm

POPIS	DOSTUPNOST	STORE	OBJ.ČÍSLO
Detektor kouře CYRUS Basic, 9V			**ESR151929**

CYRUS - příslušenství

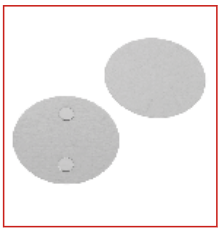

ESR154422

ESM425608

Schrack-Info

Díky CYRUS magnetickému držáku lze snadno namontovat či vyměnit detektor kouře. Část magnetického držáku je nalepena na požadovaném místě na stropě a druhá část je připevněna k detektoru kouře. Detektor kouře drží na své finální pozici díky magnetu – není nutné další upevnění pomocí šroubu či hmoždinek.

POPIS	DOSTUPNOST	STORE	OBJ.ČÍSLO
Magnetický držák pro detektory kouře CYRUS			**ESR154422**
Ochranný koš 180/90 pro čidla			ESM425608
Ochranný koš 165/70 pro čidla			ESM425615

PROTECTOR K 230V

ESR018916

Schrack-Info

- Fotoelektronický detektor kouře s napájením 230 V AC a s možností připojení spínacího relé
- Detektor provádí automaticky diagnostiku (autotest) a případnou poruchu signalizuje.
- Další prvek ochrany je rychlý test kouřové komory, který se provádí stisknutím testovacího tlačítka.
- Napájecí napětí: 230V AC / 50 Hz
- Způsob montáže: přisazená stropní
- Akustická signalizace: 85 dB / 3m
- Spotřeba energie: cca 0,4 W
- Možnost vzájemného propojení až 30 hlásičů PROTECTOR K
- Autotest s periodou 45s a signalizací chybového stavu
- Rozměry: Ø 106 x 48 mm

POPIS	DOSTUPNOST	STORE	OBJ.ČÍSLO
Detektor kouře PROTECTOR K, 230 V AC			**ESR018916**

PROTECTOR K příslušenství

ESR018923

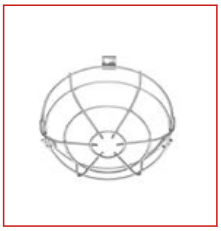

ESM425608

Schrack-Info

Spínací Relé PROTECTOR K pro spínání externích zařízení (sirény, majáky apod.).

- Spínací schopnost: 24 V DC/10 A, 230 V AC/5 A
- Bezpotenciálové kontakty: 1 přepínací (1 CO)
- Instalace do základny ESR018985
- Rozměry: 23 x 41 x 28 mm

POPIS	DOSTUPNOST	STORE	OBJ.ČÍSLO
Ochranný koš 180/90 pro čidla			ESM425608
Ochranný koš 165/70 pro čidla			ESM425615
Spínací relé PROTECTOR K			ESR018923
Základna pro přisazenou montáž PROTEKTOR K, 27 mm			ESR018985

Design VISIO S 50 CLASSIC

DESIGN RÁMEČKU CLASSIC

Díky svému jednoduchému, ale přitažlivému vzhledu náš CLASSIC nastavuje nové **standardy pro minimalistický** design.

Přístroje VISIO S zajišťují dokonalou rovnováhu mezi funkčností a estetikou.

Bílá

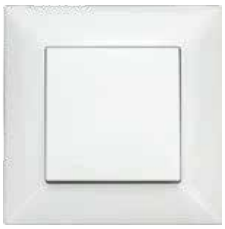

Bílá

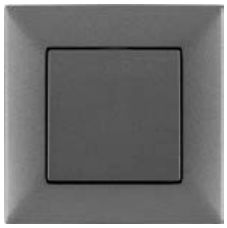

Antracit

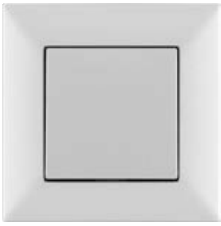

Stříbrná

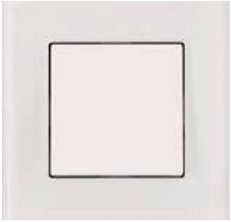

Bílé sklo

Přehled sortimentu

Vypínače a ovladače S-LINE

Schrack-Info

Bezšroubové svorky:

- Pevný vodič 1,5mm² a 2,5mm²

Šroubové svorky:

- Pevný vodič 1,5mm² a 2,5mm²
- Laněný vodič 1,5mm² a 2,5mm² s kabelovou dutinkou

Přístroje přepínače střídavého (schodišťový)

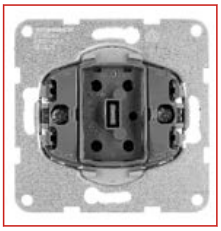

EV100111

Schrack-Info

- Jmenovitý proud: 10AX
- Jmenovité napětí: 250V AC

POPIS	PŘIPOJENÍ	DOSTUPNOST	STORE	OBJ.ČÍSLO
Přístroj přepínače střídavého č.6	Bezšroubové svorky			**EV100111**
Přístroj přepínače střídavého č.6	Šroubové svorky			**EV100112**
Přístroj přepínače střídavého č.6, orientační LED	Bezšroubové svorky			**EV100113**
Přístroj přepínače střídavého č.6, signalizační LED	Bezšroubové svorky			**EV100115**

Přístroje spínače sériového (lustrový)

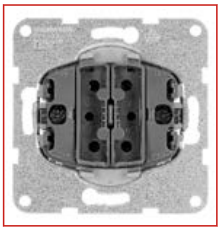

EV100109

Schrack-Info

- Jmenovitý proud: 10AX
- Jmenovité napětí: 250V AC

POPIS	PŘIPOJENÍ	DOSTUPNOST	STORE	OBJ.ČÍSLO
Přístroj spínače sériového č.5	Bezšroubové svorky			**EV100109**
Přístroj spínače sériového č.5	Šroubové svorky			**EV100110**

Přístroje přepínače křížového

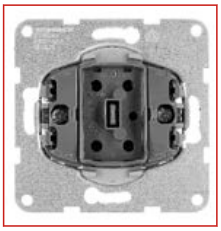

EV100117

Schrack-Info

- Jmenovitý proud: 10AX
- Jmenovité napětí: 250V AC

POPIS	PŘIPOJENÍ	DOSTUPNOST	STORE	OBJ.ČÍSLO
Přístroj přepínače křížového č.7	Bezšroubové svorky			**EV100117**
Přístroj přepínače křížového č.7	Šroubové svorky			**EV100118**

Přístroje spínače 1pólového

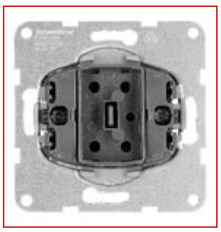

EV100101

Schrack-Info

- Jmenovitý proud: 10AX
- Jmenovité napětí: 250V AC

POPIS	PŘIPOJENÍ	DOSTUPNOST	STORE	OBJ.ČÍSLO
Přístroj spínače č.1, 1pólový	Bezšroubové svorky			**EV100101**
Přístroj spínače č.1, 1pólový	Šroubové svorky			**EV100102**
Přístroj spínače č.1, 1pólový, signálka	Bezšroubové svorky			**EV100103**

Přístroje spínače 2pólového

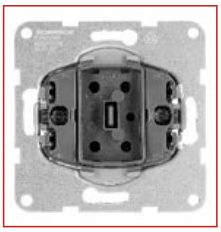

EV100105

Schrack-Info

- Jmenovitý proud: 10AX
- Jmenovité napětí: 250V AC

POPIS	PŘIPOJENÍ	DOSTUPNOST	STORE	OBJ.ČÍSLO
Přístroj spínače č.2, 2pólový, 10 A	Bezšroubové svorky			**EV100105**
Přístroj spínače č.2, 2pólový, 10 A	Šroubové svorky			**EV100106**
Přístroj spínače č.2, 2pólový, signálka, 10 A	Bezšroubové svorky			**EV100107**
Přístroj spínače č.2, 2pólový, signálka, 10 A	Šroubové svorky			**EV100108**

Přístroje přepínače střídavého dvojitého

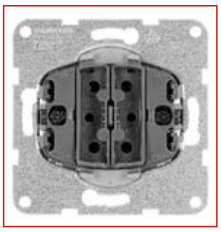

EV100114

Schrack-Info

- Jmenovitý proud: 10AX
- Jmenovité napětí: 250V AC

POPIS	PŘIPOJENÍ	DOSTUPNOST	STORE	OBJ.ČÍSLO
Přístroj přepínače střídavého dvojitý, č.6+6	Bezšroubové svorky			**EV100131**
Přístroj přepínače střídavého dvojitý, č.6+6	Šroubové svorky			**EV100114**

Přístroje spínače 3pólového

EV100016

Schrack-Info

- Jmenovitý proud: 10AX
- Jmenovité napětí: 250V AC
- 1 společné fázové připojení

POPIS	PŘIPOJENÍ	DOSTUPNOST	STORE	OBJ.ČÍSLO
Přístroj spínače č.3, 3pólový	Šroubové svorky			**EV100016**

Přístroje ovladače spínacího 1pólového

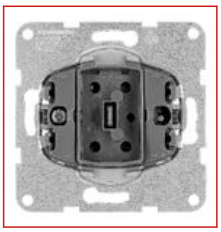

EV100119

Schrack-Info

- Jmenovitý proud: 10AX
- Jmenovité napětí: 250V AC

POPIS	PŘIPOJENÍ	DOSTUPNOST	STORE	OBJ.ČÍSLO
Přístroj ovládače 0/1 (tlačítko)	Bezšroubové svorky			**EV100119**
Přístroj ovládače 0/1 (tlačítko)	Šroubové svorky			**EV100120**
Přístroj ovládače 1/1 (tlačítko)	Šroubové svorky			**EV100122**

Přístroje ovladače spínacího 1pólového s LED

EV100121

Schrack-Info

- Přístroje včetně orientační signálky
- Jmenovitý proud: 10AX
- Jmenovité napětí: 250V AC

POPIS	PŘIPOJENÍ	DOSTUPNOST	STORE	OBJ.ČÍSLO
Přístroj ovládače 0/1, signálka (tlačítko)	Bezšroubové svorky			**EV100121**
Přístroj ovladače 0/1, signálka L-N (tlačítko)	Bezšroubové svorky			**EV100130**

Přístroje ovladače dvojitého

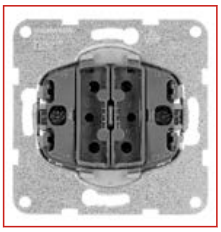

EV100123

Schrack-Info

- 2 samostatné okruhy s řazením 1/0 + 1/0
- Jmenovitý proud: 10AX
- Jmenovité napětí: 250V AC

POPIS	PŘIPOJENÍ	DOSTUPNOST	STORE	OBJ.ČÍSLO
Přístroj ovládače dvojitého 0/1 + 0/1 (tlačítko)	Bezšroubové svorky			**EV100123**
Přístroj ovládače dvojitého 0/1 + 0/1 (tlačítko)	Šroubové svorky			**EV100124**

Přístroje spínače a ovladače žaluzií

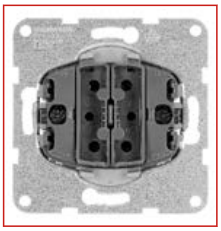

EV100125

Schrack-Info

- Je vybaven elektrickým blokováním, takže současná aktivace kolébkových ovladačů spíná pouze jeden výstup
- Jmenovitý proud: 10AX
- Jmenovité napětí: 250V AC

POPIS	PŘIPOJENÍ	DOSTUPNOST	STORE	OBJ.ČÍSLO
Přístroj spínače žaluzií (s aretací)	Bezšroubové svorky			**EV100125**
Přístroj ovladače žaluzií (tlačítko)	Bezšroubové svorky			**EV100127**

Orientační LED do přístrojů

EV107201

Schrack-Info

LED signálka Typ 1 - lze kombinovat s:
Signalizační LED pro 1pólový spínač EV100101--, EV100102--, EV100103--
Orientační LED pro 1pólový ovladač EV100119--, EV100120--, EV100121--
LED signálka Typ 3 - lze kombinovat s:
Orientační LED pro střídavý přepínač EV100111--, EV100112--, EV100113--
LED signálka Typ 4 - lze kombinovat s:
Signalizační LED pro 2pólový spínač EV100105--, EV100106--, EV100107--, EV100108--

POPIS	DOSTUPNOST	STORE	OBJ.ČÍSLO
Bílá signálka LED, 230 V, Typ 1			**EV107201**
Bílá signálka LED, 230 V, Typ 3			**EV107203**
Bílá signálka LED, 230 V, Typ 4			**EV107204**

Kompletní přístroje CLASSIC

Schrack-Info

Bezšroubové svorky:

- Pevný vodič 1,5mm² a 2,5mm²

Šroubové svorky:

- Pevný vodič 1,5mm² a 2,5mm²
- Laněný vodič 1,5mm² a 2,5mm² s kabelovou dutinkou

Spínače 1pólové

EV106001A

Schrack-Info

- Kompletní přístroj včetně rámečku a krytky
- Jmenovitý proud: 10AX
- Jmenovité napětí: 250V AC

POPIS	PŘIPOJENÍ	DOSTUPNOST	STORE	OBJ.ČÍSLO
Set přístroje spínače č.1, 1pólový, bílý	Bezšroubové svorky			**EV106001A**
Set přístroje spínače č.1, 1pólový, bílý	Šroubové svorky			**EV106002A**

Přepínače sériové

EV106009A

Schrack-Info

- Kompletní přístroj včetně rámečku a krytky
- Jmenovitý proud: 10AX
- Jmenovité napětí: 250V AC

POPIS	PŘIPOJENÍ	DOSTUPNOST	STORE	OBJ.ČÍSLO
Set přístroje spínače č.5, bílý	Bezšroubové svorky			**EV106009A**
Set přístroje spínače č.5, bílý	Šroubové svorky			**EV106010A**

Přepínače střídavé

EV106011A

Schrack-Info

- Kompletní přístroj včetně rámečku a krytky
- Jmenovitý proud: 10AX
- Jmenovité napětí: 250V AC

POPIS	PŘIPOJENÍ	DOSTUPNOST	STORE	OBJ.ČÍSLO
Set přístroje přepínače střídavého č.6, bílý	Bezšroubové svorky			**EV106011A**
Set přístroje přepínače střídavého č.6, bílý	Šroubové svorky			**EV106012A**

Ovladače a tlačítka

EV106019A

Schrack-Info

- Kompletní přístroj včetně rámečku a krytky
- Jmenovitý proud: 10AX
- Jmenovité napětí: 250V AC

POPIS	PŘIPOJENÍ	DOSTUPNOST	STORE	OBJ.ČÍSLO
Set přístroje ovládače 0/1, bílý (tlačítko)	Bezšroubové svorky			**EV106019A**
Set přístroje ovládače 0/1, bílý (tlačítko)	Šroubové svorky			**EV106020A**

Strana
86

Kombinace spínače a sériového přepínače

EV106201A

Schrack-Info

- Kompletní sestava přístrojů včetně dvojnásobného rámečku a krytek
- Jmenovitý proud: 10AX
- Jmenovité napětí: 250V AC

POPIS	PŘIPOJENÍ	DOSTUPNOST	STORE	OBJ.ČÍSLO
Set spínače č.1 a přepínače č.5, bílý	Šroubové svorky			**EV106201A**

Uzamykatelné vypínače a ovladače

Jednotlivé komponenty pro uzamykatelné vypínače a ovladače

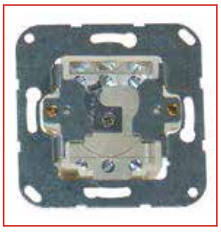

EL121900

EV102018

EL123010

Schrack-Info

- **EL121900--**: kontakty 4/2; (přepínač), s aretací
- **EL121920--**: kontakty 4/1 (přepínač), s aretací, se zemnící svorkou (IP44), pod omítku
- **EL121900--**: kontakty 4/1 (přepínač)
- Jmenovitý proud: 10A
- Jmenovité napětí: 250V AC
- Cylindrický zámek pro vypínač:
  - Nastavitelné 8x, délka cca 42 mm
  - V dodávce 3 klíče

Pro finální kompletaci je nutné použít rámečky VISIO 50 1násobný (EV105021--), 2násobný (EV105022--) nebo 3násobný (EV105023--).

POPIS	PŘIPOJENÍ	DOSTUPNOST	STORE	OBJ.ČÍSLO
Přístroje				
2pólový přepínače na polocylind. zámek FAB, 4/2, s aretací	Šroubové svorky			**EL121900**
1pólový přepínače na polocylind. zámek FAB, 4/1, s aretací	Šroubové svorky			**EL121920**
1pólový přepínače na polocylind. zámek FAB, 4/1, bez aretace	Šroubové svorky			**EL121930**
Kryty a rámečky				
Kryt pro přístroj se zámkem FAB, bílý				**EV102018**
Kryt pro přístroj se zámkem FAB, antracit				**EV112018**
Kryt pro přístroj se zámkem FAB, stříbrný				**EV122018**
Vložky zámků				
Polocylindrický zámek, 8polohová západka, vždy jiný klíč				**EL123000**
Polocylindrický zámek, 8polohová západka, vždy stejný klíč				EL123010

Hotelové kartové systémy

Jednotlivé komponenty

EV103023

EV103024

Schrack-Info

Kvalitní řešení pro hotelové systémy. Kartový spínač slouží k vložení karty a k sepnutí elektrických spotřebičů. Spínač zajišťuje vysokou úroveň bezpečnosti a úspory energie, protože všechny dosud zapnuté elektrické spotřebiče se po vyjmutí hotelové karty automaticky vypnou.

Hotelový kartový spínač je vybaven LED podsvícením, takže je snadno k nalezení v tmavých místnostech.

Po vyjmutí hotelové karty jsou připojené spotřebiče ještě cca 25 sekund napájeny, takže lze místnost beze spěchu opustit. Výstup spínače musí být připojen k zátěžím prostřednictvím relé nebo stykače.

- Jmenovité napětí: 230V AC
- Maximální spínaný proud: 150mA
- Provozní teplota: 0-45°C
- Zpoždění vypnutí: cca 25 vteřin

POPIS	DOSTUPNOST	STORE	OBJ.ČÍSLO
Přístroj			
Hotelový kartový spínač, výkonový díl			**EV103023**
Kryt			
Kryt hotelového kartového spínače, bílý			**EV103024**
Kryt hotelového kartového spínače, antracit			**EV113024**
Kryt hotelového kartového spínače, stříbrný			**EV123024**

Kryty S-LINE

Schrack-Info

Jsou k dispozici v barvách bílé, stříbrné a antracitové.

Kryty

EV102201

POPIS	DOSTUPNOST	STORE	OBJ.ČÍSLO
Kryt spínačů a ovladačů, bílý			**EV102201**
Kryt spínačů a ovladačů, antracit			**EV112201**
Kryt spínačů a ovladačů, stříbrný			**EV122201**

Kryty dvojité

EV102202

POPIS	DOSTUPNOST	STORE	OBJ.ČÍSLO
Kryt spínačů a ovladačů dvojitý, bílý			**EV102202**
Kryt spínačů a ovladačů dvojitý, antracit			**EV112202**
Kryt spínačů a ovladačů dvojitý, stříbrný			**EV122202**

Kryty se symbolem světla

EV102205

POPIS	DOSTUPNOST	STORE	OBJ.ČÍSLO
Kryt spínačů a ovladačů, symbol světlo, bílý			**EV102205**
Kryt spínačů a ovladačů, symbol světlo, antracit			**EV112205**
Kryt spínačů a ovladačů, symbol světlo, stříbrný			**EV122205**

Kryty se symbolem zvonku

EV102203

POPIS	DOSTUPNOST	STORE	OBJ.ČÍSLO
Kryt spínačů a ovladačů, symbol zvonek, bílý			**EV102203**
Kryt spínačů a ovladačů, symbol zvonek, antracit			**EV112203**
Kryt spínačů a ovladačů, symbol zvonek, stříbrný			**EV122203**

Kryty se symbolem klíče

EV102204

POPIS	DOSTUPNOST	STORE	OBJ.ČÍSLO
Kryt spínačů a ovladačů, symbol klíč, bílý			**EV102204**
Kryt spínačů a ovladačů, symbol klíč, antracit			**EV112204**
Kryt spínačů a ovladačů, symbol klíč, stříbrný			**EV122204**

Kryty se symbolem 1/0

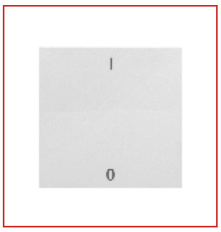

EV102217

POPIS	DOSTUPNOST	STORE	OBJ.ČÍSLO
Kryt spínačů a ovladačů, symbol 1/0, bílý			**EV102217**
Kryt spínačů a ovladačů, symbol 1/0, antracit			**EV112217**
Kryt spínačů a ovladačů, symbol 1/0, stříbrný			**EV122217**

Kryty se symbolem ventilátoru

EV102206

POPIS	DOSTUPNOST	STORE	OBJ.ČÍSLO
Kryt spínačů a ovladačů, symbol ventilátor, bílý			**EV102206**
Kryt spínačů a ovladačů, symbol ventilátor, antracit			**EV112206**
Kryt spínačů a ovladačů, symbol ventilátor, stříbrný			**EV122206**

Kryty pro ovladače žaluzií a rolet

EV102212

POPIS	DOSTUPNOST	STORE	OBJ.ČÍSLO
Kryt spínačů a ovladačů dvojitý, symbol šipky žaluzie, bílý			**EV102212**
Kryt vypínače, šipky, antracit			**EV112212**
Kryt vypínače, šipky, stříbrný			**EV122212**

Kryty s průhledem

EV102207

POPIS	DOSTUPNOST	STORE	OBJ.ČÍSLO
Kryt spínačů a ovladačů s průhledem, bílý			**EV102207**
Kryt spínačů a ovladačů s průhledem, antracit			**EV112207**
Kryt spínačů a ovladačů s průhledem, stříbrný			**EV122207**

Kryty s červeným průhledem

EV102208

POPIS	DOSTUPNOST	STORE	OBJ.ČÍSLO
Kryt spínačů a ovladačů s červeným průhledem, bílý			**EV102208**
Kryt spínačů a ovladačů s červeným průhledem, antracit			**EV112208**
Kryt spínačů a ovladačů s červeným průhledem, stříbrný			**EV122208**

Kryty s průhledem se symbolem světla

EV102209

POPIS	DOSTUPNOST	STORE	OBJ.ČÍSLO
Kryt spínačů a ovladačů s průhledem, symbol světlo, bílý			**EV102209**
Kryt spínačů a ovladačů s průhledem, symbol světlo, antracit			**EV112209**
Kryt spínačů a ovladačů s průhledem, symbol světlo, stříbrný			**EV122209**

Kryty s průhledem se symbolem zvonku

EV102210

POPIS	DOSTUPNOST	STORE	OBJ.ČÍSLO
Kryt spínačů a ovladačů s průhledem, symbol zvonek, bílý			**EV102210**
Kryt spínačů a ovladačů s průhledem, symbol zvonek, antracit			**EV112210**
Kryt spínačů a ovladačů s průhledem, symbol zvonek, stříbrný			**EV122210**

Kryty s průhledem se symbolem ventilátoru

EV102219

POPIS	DOSTUPNOST	STORE	OBJ.ČÍSLO
Kryt přístrojů s průhledem, symbol ventilátor, bílý			**EV102219**
Kryt přístrojů s průhledem, symbol ventilátor, antracit			**EV112219**
Kryt přístrojů s průhledem, symbol ventilátor, stříbrný			**EV122219**

Kryty s podsvětleným popisovým polem

EV102211

POPIS	DOSTUPNOST	STORE	OBJ.ČÍSLO
Kryt přístrojů s podsvětleným popisovým polem, bílý			**EV102211**
Kryt přístrojů s podsvětleným popisovým polem, antracit			**EV112211**
Kryt přístrojů s podsvětleným popisovým polem, stříbrný			**EV122211**

Kryty pro trojité spínače

EV102016

Schrack-Info

Pro kombinaci s přístrojem EV100016

POPIS	DOSTUPNOST	STORE	OBJ.ČÍSLO
Kryt spínače trojitý, bílý			**EV102016**
Kryt spínače trojitý, antracit			**EV112016**
Kryt spínače trojitý, stříbrný			**EV122016**

Strana 92

Zásuvky S-LINE SCHUKO

Zásuvky SCHUKO

EV101201

Schrack-Info

- Jmenovitý proud: 16A
- Jmenovité napětí: 250V AC

POPIS	PŘIPOJENÍ	DOSTUPNOST	STORE	OBJ.ČÍSLO
Zásuvka SCHUKO, bílá	Bezšroubové svorky			**EV101201**
Zásuvka SCHUKO, bílá	Šroubové svorky			**EV101202**
Zásuvka SCHUKO, antracit	Bezšroubové svorky			**EV111201**
Zásuvka SCHUKO, antracit	Šroubové svorky			**EV111202**
Zásuvka SCHUKO, stříbrná	Bezšroubové svorky			**EV121201**
Zásuvka SCHUKO, stříbrná	Šroubové svorky			**EV121202**

Kompletní zásuvky SCHUKO včetně rámečku

EV106101A

Schrack-Info

- Jmenovitý proud: 16A
- Jmenovité napětí: 250V AC

POPIS	PŘIPOJENÍ	DOSTUPNOST	STORE	OBJ.ČÍSLO
Set zásuvky SCHUKO, bílá	Bezšroubové svorky			**EV106101A**
Set zásuvky SCHUKO, bílá	Šroubové svorky			**EV106102A**

Zásuvky SCHUKO se zvýšenou ochranou proti dotyku, IP2XC

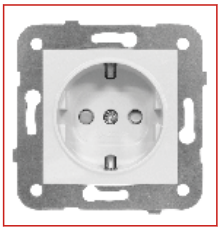

EV101203

Schrack-Info

- Jmenovitý proud: 16A
- Jmenovité napětí: 250V AC

POPIS	PŘIPOJENÍ	DOSTUPNOST	STORE	OBJ.ČÍSLO
Zásuvka SCHUKO s dětskou ochranou, bílá	Bezšroubové svorky			**EV101203**
Zásuvka SCHUKO s dětskou ochranou, bílá	Šroubové svorky			**EV101204**
Zásuvka SCHUKO s dětskou ochranou, antracit	Bezšroubové svorky			**EV111203**
Zásuvka SCHUKO s dětskou ochranou, antracit	Šroubové svorky			**EV111204**
Zásuvka SCHUKO s dětskou ochranou, stříbrná	Bezšroubové svorky			**EV121203**
Zásuvka SCHUKO s dětskou ochranou, stříbrná	Šroubové svorky			**EV121204**

Kompletní zásuvky SCHUKO se zvýšenou ochranou proti dotyku včetně rámečku, IP2XC

EV106103A

Schrack-Info

- Jmenovitý proud: 16A
- Jmenovité napětí: 250V AC

POPIS	PŘIPOJENÍ	DOSTUPNOST	STORE	OBJ.ČÍSLO
Set zásuvky SCHUKO s dětskou ochranou, bílá	Bezšroubové svorky			**EV106103A**
Set zásuvky SCHUKO s dětskou ochranou, bílá	Šroubové svorky			**EV106104A**

Zásuvky SCHUKO se zvýšenou ochranou proti dotyku a ochrannou klapkou, IP2XC

EV101205

Schrack-Info

- Jmenovitý proud: 16A
- Jmenovité napětí: 250V AC

POPIS	PŘIPOJENÍ	DOSTUPNOST	STORE	OBJ.ČÍSLO
SCHUKO s dětskou ochranou a klapkou, bílá	Bezšroubové svorky			**EV101205**
SCHUKO s dětskou ochranou a klapkou, bílá	Šroubové svorky			**EV101206**
SCHUKO s dětskou ochranou a klapkou, antracit	Bezšroubové svorky			**EV111205**
SCHUKO s dětskou ochranou a klapkou, antracit	Šroubové svorky			**EV111206**
SCHUKO s dětskou ochranou a klapkou, stříbrná	Bezšroubové svorky			**EV121205**
SCHUKO s dětskou ochranou a klapkou, stříbrná	Šroubové svorky			**EV121206**

Zásuvky SCHUKO s popisným polem

EL265014

Schrack-Info

- Jmenovitý proud: 16A
- Jmenovité napětí: 250V AC
- Rozměry popisného pole: 38x7 mm

POPIS	DOSTUPNOST	STORE	OBJ.ČÍSLO
Zásuvka SCHUKO s popisným polem, bílá			EL265014

Zásuvky SCHUKO s popisným polem, se zvýšenou ochranou proti dotyku a ochrannou klapkou

EV101220

EV101220

Schrack-Info

- Jmenovitý proud: 16 A
- Jmenovité napětí: 250 VAC

POPIS	PŘIPOJENÍ	DOSTUPNOST	STORE	OBJ.ČÍSLO
Zásuvka SCHUKO s klapkou a popisový polem, bílá	Bezšroubové svorky			**EV101220**
Zásuvka SCHUKO s klapkou a popisový polem, antracit	Bezšroubové svorky			**EV111220**
Zásuvka SCHUKO s klapkou a popisový polem, stříbrná	Bezšroubové svorky			**EV121220**

Zásuvky SCHUKO s LED

EV265304

Schrack-Info

Osvětlení prostoru pod zásuvkou studenou bílou LED. Velikost osvětleného prostoru lze nastavit. Osvětlení se zapíná a vypíná automaticky v závislosti na osvětlení. Práh spínání lze pohodlně nastavit zepředu bez demontáže krytu. Na krytu se může vypnout osvětlení např. během dovolené.

- Příkon LED: 1,7VA (0,35W)
- Životnost LED: > 50000 h
- Jmenovitý proud: 16A
- Jmenovité napětí: 250V AC
- Normy: DIN 49440

POPIS	PŘIPOJENÍ	DOSTUPNOST	STORE	OBJ.ČÍSLO
Zásuvka SCHUKO s LED osvětlením, bílá	Bezšroubové svorky			EL265304

Zásuvky SCHUKO s popisným polem a uzamykatelnou ochrannou klapkou

EL365064

Schrack-Info

- Jmenovitý proud: 16 A
- Jmenovité napětí: 250 VAC

POPIS	PŘIPOJENÍ	DOSTUPNOST	STORE	OBJ.ČÍSLO
Zásuvka SCHUKO uzamykatelná s unikátním klíčem, bílá	Bezšroubové svorky			**EL365064**
Zásuvka SCHUKO uzamykatelná, bílá	Bezšroubové svorky			**EL365074**

Zásuvky SCHUKO s USB nabíječkou

EL365344

Schrack-Info

- Jmenovitý proud: 16 A
- Jmenovité napětí: 250 VAC

EL365344

- Zásuvka SCHUKO se zvýšenou ochranou proti dotyku a dvěma nabíjecími zásuvkami USB 2.0.
- Jmenovité výstupní napětí USB: 4,75 - 5,25 VDC
- Jmenovitý výstupní proud USB: 1 x 2,4 A nebo 2 x 1,2 A

EL365354

- Zásuvka SCHUKO se zvýšenou ochranou proti dotyku a dvěma nabíjecími zásuvkami USB typu A a C.
- Jmenovitý výstupní proud USB A: 2,4 A.
- Jmenovitý výstupní proud USB C: 3,0 A

POPIS	PŘIPOJENÍ	DOSTUPNOST	STORE	OBJ.ČÍSLO
Zásuvka Schuko 230 VAC, 2x USB nabíječka 2,4 A	Bezšroubové svorky			**EL365344**
Zásuvka Schuko, 2x USB nabíječka A+C, 2,4 A, bílá	Bezšroubové svorky			**EL365354**

Zásuvky SCHUKO dvojnásobné

EV101013

Schrack-Info

- Jmenovitý proud: 16A
- Jmenovité napětí: 250V AC

POPIS	PŘIPOJENÍ	DOSTUPNOST	STORE	OBJ.ČÍSLO
Zásuvka SCHUKO dvojitá, bílá	Šroubové svorky			**EV101013**

Nabíjecí zásuvky USB

EV103051

EV103052

Schrack-Info

USB nabíječka se dvěma výstupy pro nabíjení typ A

- Jmenovité napětí: 230 V AC
- Jmenovité výstupní napětí USB: 5 V DC
- Jmenovitý výstupní proud USB: 1 x 2 A (levý USB port) nebo 2 x 1 A

POPIS	PŘIPOJENÍ	DOSTUPNOST	STORE	OBJ.ČÍSLO
Přístroj				
Zásuvka USB nabíjecí dvojitá, 5V, 2A, výkonový díl	Šroubové svorky			**EV103051**
Kryty				
Kryt USB zásuvky dvojité, bílý				**EV103052**
Kryt USB zásuvky dvojité, antracit				**EV113052**
Kryt USB zásuvky dvojité, stříbrný				**EV123052**

Přepěťové ochrany pro zásuvky SCHUKO

IS010003

Schrack-Info

Ochrana proti přepětí do instalační krabice se využívá k ochraně přístrojů připojených do zásuvek. Při poruše signalizuje vestavěná akustická signalizace. Napájení obvodů zůstává zachováno.

POPIS	DOSTUPNOST	STORE	OBJ.ČÍSLO
Svodič přepětí třídy III (D), 2,5kA			**IS010003**

Zásuvky S-LINE ČSN

Zásuvky ČSN

EV101249

Schrack-Info

- Jmenovitý proud: 16A
- Jmenovité napětí: 250V AC

POPIS	PŘIPOJENÍ	DOSTUPNOST	STORE	OBJ.ČÍSLO
Zásuvka ČSN, bílá	Bezšroubové svorky			**EV101249**
Zásuvka ČSN, bílá	Šroubové svorky			**EV101250**
Zásuvka ČSN, antracit	Bezšroubové svorky			**EV111249**
Zásuvka ČSN, antracit	Šroubové svorky			**EV111250**
Zásuvka ČSN, stříbrná	Bezšroubové svorky			**EV121249**
Zásuvka ČSN, stříbrná	Šroubové svorky			**EV121250**

Kompletní zásuvky ČSN včetně rámečku

EV106149A

Schrack-Info

- Jmenovitý proud: 16A
- Jmenovité napětí: 250V AC

POPIS	PŘIPOJENÍ	DOSTUPNOST	STORE	OBJ.ČÍSLO
Set zásuvky ČSN, bílá	Bezšroubové svorky			**EV106149A**
Set zásuvky ČSN, bílá	Šroubové svorky			**EV106150A**

Zásuvky ČSN se zvýšenou ochranou proti dotyku, IP2XC

EV101251

Schrack-Info

- Jmenovitý proud: 16A
- Jmenovité napětí: 250V AC

POPIS	PŘIPOJENÍ	DOSTUPNOST	STORE	OBJ.ČÍSLO
Zásuvka ČSN s dětskou ochranou, bílá	Bezšroubové svorky			**EV101251**
Zásuvka ČSN s dětskou ochranou, bílá	Šroubové svorky			**EV101252**
Zásuvka ČSN s dětskou ochranou, antracit	Bezšroubové svorky			**EV111251**
Zásuvka ČSN s dětskou ochranou, antracit	Šroubové svorky			**EV111252**
Zásuvka ČSN s dětskou ochranou, stříbrná	Bezšroubové svorky			**EV121251**
Zásuvka ČSN s dětskou ochranou, stříbrná	Šroubové svorky			**EV121252**

Kompletní zásuvky ČSN se zvýšenou ochranou proti dotyku včetně rámečku, IP2XC

EV106151A

Schrack-Info

- Jmenovitý proud: 16A
- Jmenovité napětí: 250V AC

POPIS	PŘIPOJENÍ	DOSTUPNOST	STORE	OBJ.ČÍSLO
Set zásuvky ČSN s dětskou ochranou, bílá	Bezšroubové svorky			**EV106151A**
Set zásuvky ČSN s dětskou ochranou, bílá	Šroubové svorky			**EV106152A**

Zásuvky ČSN se zvýšenou ochranou proti dotyku a ochrannou klapkou, IP2XC

EV101053

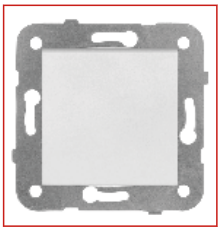

EV101053

Schrack-Info

- Jmenovitý proud: 16A
- Jmenovité napětí: 250V AC

POPIS	PŘIPOJENÍ	DOSTUPNOST	STORE	OBJ.ČÍSLO
Zásuvka ČSN s dětskou ochranou a klapkou, bílá	Bezšroubové svorky			**EV101053**
Zásuvka ČSN s dětskou ochranou a klapkou, bílá	Šroubové svorky			**EV101054**
Zásuvka ČSN s dětskou ochranou a klapkou, antracit	Bezšroubové svorky			**EV111053**
Zásuvka ČSN s dětskou ochranou a klapkou, antracit	Šroubové svorky			**EV111054**
Zásuvka ČSN s dětskou ochranou a klapkou, stříbrná	Bezšroubové svorky			**EV121053**
Zásuvka ČSN s dětskou ochranou a klapkou, stříbrná	Šroubové svorky			**EV121054**

Zásuvky ČSN se zvýšenou ochranou proti dotyku, s popisným štítkem a s ochrannou klapkou, IP2XC

EV101070

EV101070

Schrack-Info

Osvětlení prostoru pod zásuvkou teplou bílou LED. Velikost osvětleného prostoru lze nastavit. Osvětlení se zapíná a vypíná automaticky v závislosti na osvětlení. Práh spínání lze pohodlně nastavit zepředu bez demontáže plošky. Na plošce se může vypnout osvětlení např. během dovolené.

- Příkon LED: 1,7VA (0,35W)
- Životnost LED: > 50000 h
- Jmenovitý proud: 16A
- Jmenovité napětí: 250V AC
- Normy: DIN 49440

POPIS	PŘIPOJENÍ	DOSTUPNOST	STORE	OBJ.ČÍSLO
Zásuvka ČSN s klapkou a popisovým polem, bílá	Bezšroubové svorky			EV101070
Zásuvka ČSN s klapkou a popisovým polem, antracit	Bezšroubové svorky			EV111070
Zásuvka ČSN s klapkou a popisovým polem, stříbrná	Bezšroubové svorky			EV121070

Zásuvky ČSN s LED, IP2XC

EV25040319

Schrack-Info

Osvětlení prostoru pod zásuvkou teplou bílou LED. Velikost osvětleného prostoru lze nastavit. Osvětlení se zapíná a vypíná automaticky v závislosti na osvětlení. Práh spínání lze pohodlně nastavit zepředu bez demontáže plošky. Na plošce se může vypnout osvětlení např. během dovolené.

- Příkon LED: 1,7VA (0,35W)
- Životnost LED: > 50000 h
- Jmenovitý proud: 16A
- Jmenovité napětí: 250V AC
- Normy: DIN 49440

Pro finální kompletaci je nutné použít rámečky VISIO 50 1násobný (EV105021--), 2násobný (EV105022--) nebo 3násobný (EV105023--).

POPIS	PŘIPOJENÍ	DOSTUPNOST	STORE	OBJ.ČÍSLO
Zásuvka ČSN s LED osvětlením, bílá	Bezšroubové svorky			EV25040319

Zásuvky ČSN (UTE) dvojnásobné - NEJSOU URČENÉ PRO ČESKÝ TRH

EV101061

Schrack-Info

- Jmenovitý proud: 16A
- Jmenovité napětí: 250V AC

POPIS	PŘIPOJENÍ	DOSTUPNOST	STORE	OBJ.ČÍSLO
Zásuvka UTE dvojitá zrcadlová, bílá	Šroubové svorky			**EV101061**
Zásuvka UTE dvojitá zrcadlová, antracit	Šroubové svorky			**EV111061**
Zásuvka UTE dvojitá zrcadlová, stříbrná	Šroubové svorky			**EV121061**

Zásuvky ČSN dvojnásobné pootočené o 45°

EV101062

Schrack-Info

- Integrovaná dětská ochrana před dotykem
- Jmenovitý proud: 16A
- Jmenovité napětí: 250V AC
- Montáž do KU68 s otvory pro šrouby pouze na stranách

POPIS	PŘIPOJENÍ	DOSTUPNOST	STORE	OBJ.ČÍSLO
S dětskou ochranou, dvojitá pootočená 45°, bílá	Bezšroubové svorky			**EV101062**
S dětskou ochranou, dvojitá pootočená 45°, antracit	Bezšroubové svorky			**EV111062**
S dětskou ochranou, dvojitá pootočená 45°, stříbrná	Bezšroubové svorky			**EV121062**

Zásuvky ČSN se zvýšenou ochranou proti dotyku, svodičem přepětí s optickou signalizací

EV101051CZ

Schrack-Info

Zásuvka ČSN včetně svodiče přepětí třídy III/D
Optická signalizace poruchy
Integrovaná dětská ochrana před dotykem
Jmenovitý proud: 16A
Jmenovité napětí: 250V AC
Jmenovitý výbojový proud: 3kA / 5kA
Napěťová ochranná hladina: 1,2kV

POPIS	PŘIPOJENÍ	DOSTUPNOST	STORE	OBJ.ČÍSLO
S dětskou a přepěťovou ochranou, bílá	Bezšroubové svorky			**EV101051CZ**
S dětskou a přepěťovou ochranou, klapka, bílá	Bezšroubové svorky			EV101053CZ
Dvojitá s dětskou a přepěťovou ochranou, bílá	Bezšroubové svorky			**EV101062CZ**
S dětskou a přepěťovou ochranou, antracit	Bezšroubové svorky			EV111051CZ
S dětskou a přepěťovou ochranou, klapka, antracit	Bezšroubové svorky			**EV111053CZ**
Dvojitá s dětskou a přepěťovou ochranou, antracit	Bezšroubové svorky			**EV111062CZ**
S dětskou a přepěťovou ochranou, stříbrná	Bezšroubové svorky			EV121051CZ
S dětskou a přepěťovou ochranou, klapka, stříbrná	Bezšroubové svorky			**EV121053CZ**
Dvojitá s dětskou a přepěťovou ochranou, stříbrná	Bezšroubové svorky			**EV121062CZ**

Zásuvky S-LINE SCHUKO/ČSN v různých barvách

Schrack-Info

Barevné zásuvky se často používají v oblastech důležitých z hlediska bezpečnosti, například v nemocnicích. Neexistuje žádný obecně platný standard pro takové barevné značení, ale typickými příklady jsou:

- ČERVENÁ: IT zásuvky obvykle s přepěťovou ochranou, kde lze předpokládat krátkodobé výpadky (několik sekund).
- ORANŽOVÁ: Bezpečnostní napájení sítí s nepřerušitelným zdrojem napájení (UPS) a přepěťovou ochranou. Vhodné pro napájení kritických spotřebičů.
- ZELENÁ: Bezpečnostní napájení sítí s nepřerušitelným zdrojem napájením (UPS) a přepěťovou ochranou. Vhodné pro napájení kritických spotřebičů (např. osvětlení operačních sálů).

Zásuvky SCHUKO - červená

EV101207

Schrack-Info

- Jmenovitý proud: 16A
- Jmenovité napětí: 250V AC

POPIS	PŘIPOJENÍ	DOSTUPNOST	STORE	OBJ.ČÍSLO
Zásuvka SCHUKO, červená	Bezšroubové svorky			**EV101207**
Zásuvka SCHUKO, červená	Šroubové svorky			**EV101208**
Zásuvka SCHUKO s dětskou ochranou, červená	Bezšroubové svorky			**EV101214**

Zásuvky SCHUKO - oranžová

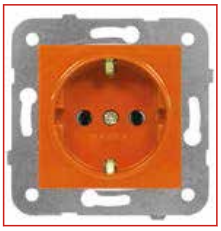

EV101209

Schrack-Info

- Jmenovitý proud: 16A
- Jmenovité napětí: 250V AC

POPIS	PŘIPOJENÍ	DOSTUPNOST	STORE	OBJ.ČÍSLO
Zásuvka SCHUKO, oranžová	Bezšroubové svorky			**EV101209**
Zásuvka SCHUKO, oranžová	Šroubové svorky			**EV101210**

Zásuvky SCHUKO - zelená

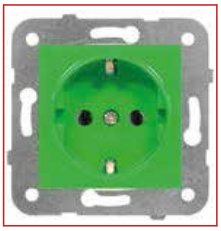

EV101211

Schrack-Info

- Jmenovitý proud: 16A
- Jmenovité napětí: 250V AC

POPIS	PŘIPOJENÍ	DOSTUPNOST	STORE	OBJ.ČÍSLO
Zásuvka SCHUKO, zelená	Bezšroubové svorky			**EV101211**
Zásuvka SCHUKO, zelená	Šroubové svorky			**EV101212**
Zásuvka SCHUKO s dětskou ochranou, zelená	Bezšroubové svorky			**EV101215**

Zásuvky ČSN se zvýšenou ochranou proti dotyku - červená

EV101255

Schrack-Info

- Jmenovitý proud: 16A
- Jmenovité napětí: 250V AC

POPIS	PŘIPOJENÍ	DOSTUPNOST	STORE	OBJ.ČÍSLO
Zásuvka ČSN s dětskou ochranou, červená	Bezšroubové svorky			**EV101255**
Zásuvka ČSN s dětskou ochranou, červená	Šroubové svorky			**EV101256**

Zásuvky ČSN se zvýšenou ochranou proti dotyku - oranžová

EV101257

Schrack-Info

- Jmenovitý proud: 16A
- Jmenovité napětí: 250V AC

POPIS	PŘIPOJENÍ	DOSTUPNOST	STORE	OBJ.ČÍSLO
Zásuvka ČSN s dětskou ochranou, oranžová	Bezšroubové svorky			**EV101257**
Zásuvka ČSN s dětskou ochranou, oranžová	Šroubové svorky			**EV101258**

Zásuvky ČSN se zvýšenou ochranou proti dotyku - zelená

EV101259

Schrack-Info

- Jmenovitý proud: 16A
- Jmenovité napětí: 250V AC

POPIS	PŘIPOJENÍ	DOSTUPNOST	STORE	OBJ.ČÍSLO
Zásuvka ČSN s dětskou ochranou, zelená	Bezšroubové svorky			**EV101259**
Zásuvka ČSN s dětskou ochranou, zelená	Šroubové svorky			**EV101260**

Rámečky design CLASSIC

Jednonásobné

EV105001

Schrack-Info

- Rozměry: 81x81 mm
- Možnost horizontální i vertikální instalace

POPIS	DOSTUPNOST	STORE	OBJ.ČÍSLO
Krycí rámeček 1násobný, bílý			**EV105001**
Krycí rámeček 1násobný, antracit			**EV115001**
Krycí rámeček 1násobný, stříbrný			**EV125001**

Dvojnásobné

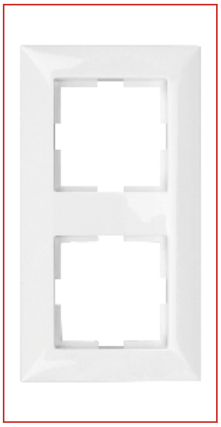

EV105002

Schrack-Info

- Rozměry: 81x154 mm
- Možnost horizontální i vertikální instalace

POPIS	DOSTUPNOST	STORE	OBJ.ČÍSLO
Krycí rámeček 2násobný, bílý			**EV105002**
Krycí rámeček 2násobný, antracit			**EV115002**
Krycí rámeček 2násobný, stříbrný			**EV125002**

Trojnásobné

EV105003

Schrack-Info

- Rozměry: 81x225 mm
- Možnost horizontální i vertikální instalace

POPIS	DOSTUPNOST	STORE	OBJ.ČÍSLO
Krycí rámeček 3násobný, bílý			**EV105003**
Krycí rámeček 3násobný, antracit			**EV115003**
Krycí rámeček 3násobný, stříbrný			**EV125003**

Strana 102

Čtyřnásobné

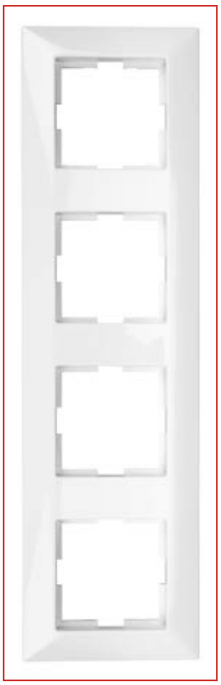

EV105004

Schrack-Info

- Rozměry: 81x296 mm
- Možnost horizontální i vertikální instalace

POPIS	DOSTUPNOST	STORE	OBJ.ČÍSLO
Krycí rámeček 4násobný, bílý			**EV105004**
Krycí rámeček 4násobný, antracit			**EV115004**
Krycí rámeček 4násobný, stříbrný			**EV125004**

Pětinásobné

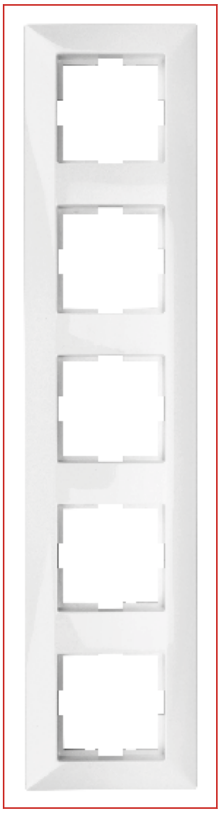

EV105005

Schrack-Info

- Rozměry: 81x367 mm
- Možnost horizontální i vertikální instalace

POPIS	DOSTUPNOST	STORE	OBJ.ČÍSLO
Krycí rámeček 5násobný, bílý			**EV105005**
Krycí rámeček 5násobný, antracit			**EV115005**
Krycí rámeček 5násobný, stříbrný			**EV125005**

Těsnění IP44

EV107104

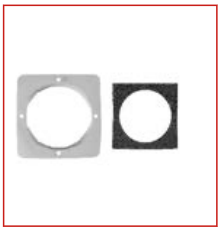

EV107103

Schrack-Info

- Sady těsnění IP44 pro vypínače nebo zásuvky
- Obsah setu EV107005-- 2 ks těsnění pro vypínače a 2 ks těsnění pro zásuvky

Ukázka kompletace

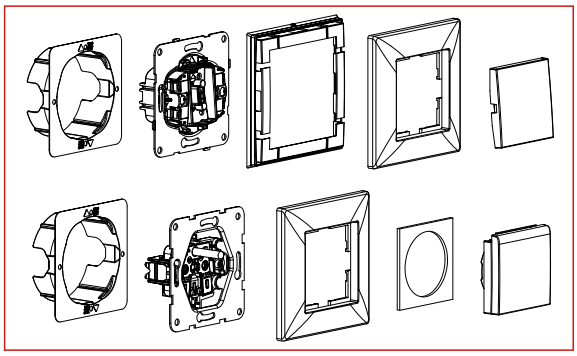

POPIS	DOSTUPNOST	STORE	OBJ.ČÍSLO
Těsnění pro zásuvky Visio 50, IP44			**EV107103**
Těsnění pro přístroje Visio 50, IP44			**EV107104**
Těsnění pro přístroj a zásuvku, dvojité, IP44, 50 mm			**EV107105**

Montážní příslušenství pro spínače a zásuvky VISIO S50

Malířský kryt

EVABDECK

Schrack-Info

K zakrytí vypínačů a zásuvek VISIO 50 během malířských prací. Opakovaně použitelný díky odolnému materiálu.

NA VYŽÁDÁNÍ

Strana
104

Skleněné rámečky

Jednonásobné

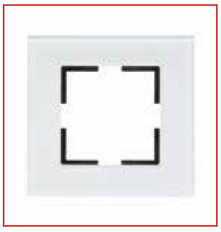

EV145001W

Schrack-Info

- Rozměry: 81x81mm

POPIS	DOSTUPNOST	STORE	OBJ.ČÍSLO
Krycí rámeček 1násobný, mléčné sklo			**EV145001W**

Dvojnásobné

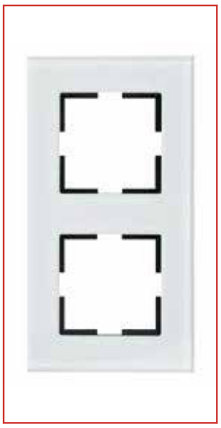

EV145002W

Schrack-Info

- Rozměry: 81x154mm
- Možnost horizontální i vertikální instalace

POPIS	DOSTUPNOST	STORE	OBJ.ČÍSLO
Krycí rámeček 2násobný, mléčné sklo			**EV145002W**

Trojnásobné

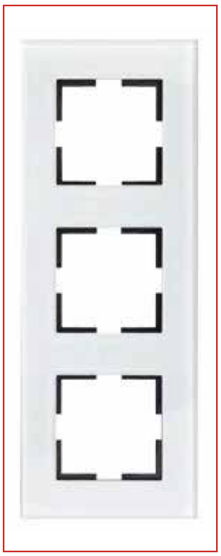

EV145003W

Schrack-Info

- Rozměry: 81x225mm
- Možnost horizontální i vertikální instalace

POPIS	DOSTUPNOST	STORE	OBJ.ČÍSLO
Krycí rámeček 3násobný, mléčné sklo			**EV145003W**

Čtyřnásobné

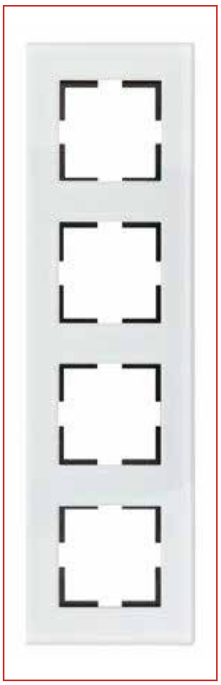

EV145004W

Schrack-Info

- Rozměry: 81x296mm
- Možnost horizontální i vertikální instalace

POPIS	DOSTUPNOST	STORE	OBJ.ČÍSLO
Krycí rámeček 4násobný, mléčné sklo			**EV145004W**

Nástěnné krabice

Jednonásobné

EV105006

Schrack-Info

- Možnost horizontální i vertikální instalace
- Kompletace spolu s jednouchým rámečkem (EV1x5001--)

POPIS	DOSTUPNOST	STORE	OBJ.ČÍSLO
Krabice nástěnná 1násobná, bílá			**EV105006**
Krabice nástěnná 1násobná, antracit			**EV115006**
Krabice nástěnná 1násobná, stříbrná			**EV125006**

Dvojnásobné

EV105007

Schrack-Info

- Možnost horizontální i vertikální instalace
- Kompletace spolu s dvojnásobným rámečkem (EV1x5002--)

POPIS	DOSTUPNOST	STORE	OBJ.ČÍSLO
Krabice nástěnná 2násobná, bílá			**EV105007**
Krabice nástěnná 2násobná, antracit			**EV115007**
Krabice nástěnná 2násobná, stříbrná			**EV125007**

Strana
106

Televizní a satelitní zásuvky

Schrack-Info

Rozlišujeme zásuvky pro SAT rozvody pro kmitočty do 2.200MHz (DVB-S) a širokopásmové zásuvky pro kmitočty do 1.000 MHz (DVB-C, CATV, DVB-T).

V závislosti na typu rozvodů (hvězda nebo smyčkování) se použijí následující typy zásuvek:

- koncové, kde je zásuvka připojena koaxiálním kabelem přímo na zdroj signálu (např. multiswitch, quad-LNB) a zakončená vnitřním odporem 75Ω.
- průchozí, které jsou připojeny koaxiálním kabelem smyčkováním. Na konci se použije koncová zásuvka s odporem 75Ω.

TV/R zásuvky koncové série M

HSBKD2M

Schrack-Info

- Koncová / průchozí zásuvka 2 vývody: Rádio/CATV
- Třída A
- 4 - 1.000 MHz
- Není průchozí pro DC
- Zpětný kanál
- Pokovený povrch tlakového odlitku
- Ploška 80x80 mm včetně rámečku a nástěnné krabice
- Kompatibilní s Visio 50, EV104010 (bílá) / EV114010 (antracit)
- Kompatibilní s ELSO EL206034 (bílá)
- Útlum:
  - 4 - 68 MHz zpětný kanál: 1,0dB
  - 87,5 - 108 MHz VKV: 1,2dB
  - 125 - 470 MHz VHF: 1,5dB
  - 470 - 862 MHz UHF: 2,0dB
- Stínění:
  - 300 MHz > 90dB
  - 300 - 470 MHz > 80dB
  - 470 - 1.000 MHz > 75dB

POPIS	DOSTUPNOST	STORE	OBJ.ČÍSLO
Zásuvka anténní R/CATV, 4 – 1.000MHz, 2 dB, není průchozí pro napájení, třída A, nástěnná, rámeček 80x80mm, RAL9010			**HSBKD2M**

TV/R zásuvky průchozí série M

HSBKDDM08

Schrack-Info

- Průchozí zásuvka 2 vývody: Rádio / CATV
- Třída A
- 4 – 1.000 MHz
- Není průchozí pro DC
- Zpětný kanál
- Těleso: zinkový odlitek
- Ploška 80x80 mm včetně rámečku a nástěnné krabice
- Barva: bílá RAL 9010
- Kompatibilní s Visio 50, EV104010 (bílá) / EV114010 (antracit)
- Kompatibilní s ELSO EL206034 (bílá)
- Útlum DM08 / DM10 / DM14:
  - 4 - 68 MHz zpětný kanál: 7,0dB / 10,0dB / 14,0dB
  - 87,5 - 108 MHz VKV: 7,0dB / 10,0dB / 14,0dB
  - 125 - 470 MHz VHF: 7,5dB / 10,0dB / 14,0dB
  - 470 - 862 MHz UHF: 7,5dB / 10,0dB / 14,5dB
- Průchozí útlum DM08 / DM10 / DM14:
  - 4 - 68 MHz zpětný kanál: 3,0dB / 2,0db / 1,0dB
  - 87,5 - 108 MHz VKV: 3,0dB / 2,0db / 1,0dB
  - 125 - 470 MHz VHF: 3,3dB / 2,0db / 1,2dB
  - 470 - 862 MHz UHF: 3,5dB / 2,0db / 1,2dB
- Oddělení:
  - TV / TV > 40dB
  - TV / RF > 40dB
- Stínění:
  - 300 MHz > 90dB
  - 300 - 470 MHz > 80dB
  - 470 - 1.000 MHz > 75dB

POPIS	DOSTUPNOST	STORE	OBJ.ČÍSLO
Zásuvka anténní průchozí, R/CATV, 4 – 1.000MHz, 8 dB, průchozí pro napájení, třída A, nástěnná, rámeček 80x80mm, RAL9010			**HSBKDDM08**
Zásuvka anténní průchozí, R/CATV, 4 – 1.000MHz, 10 dB, průchozí pro napájení, třída A, nástěnná, rámeček 80x80mm, RAL9010			**HSBKDDM10**
Zásuvka anténní průchozí, R/CATV, 4 – 1.000MHz, 14 dB, průchozí pro napájení, třída A, nástěnná, rámeček 80x80mm, RAL9010			**HSBKDDM14**

SAT/TV/R zásuvky koncové série M

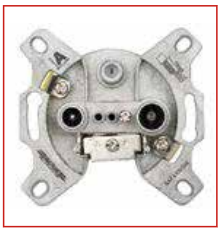

HSATD3M

Schrack-Info

- Koncové / linkové zásuvky
  - 4 vývody: Rádio / CATV / 2xSAT
  - 3 vývody: Rádio / CATV / SAT
- Třída A
- Kmitočtový rozsah: 4 - 2.400 MHz
- Průchozí pro DC
- Zpětný kanál
- Širokopásmový výstup TV
- Těleso: zinkový odlitek
- Ploška 80x80 mm a nástěnná krytka
- Barva: bílá RAL 9010
- Kompatibilní s programem Visio 50 4-výstupy / 3-výstupy: EV104011 / EV104010 (bílá), EV114011, EV114010 (antracit)
- Kompatibilní s programem ELSO 3-výstupy: EL206034 (bílá)
- Útlum 4-výstupy / 3-výstupy:
  - 4 - 68 MHz zpětný kanál: 2,0dB / 1,0dB
  - 87,5 - 108 MHz VKV: 2,0dB / 4,0dB
  - 5 - 862 MHz pozemní TV: 1,5dB / 1,0dB
  - 950 - 2.050 MHz SAT: 2,0dB / 1,5dB
  - 2.050 - 2.400 MHz SAT: 3,0dB / 2,0dB
- Odbočovací útlum:
  - TV / TV > 40dB
  - TV / RF > 40dB
- Stínění:
  - 300 MHz > 90dB
  - 300 - 470 MHz > 80dB
  - 470 - 1.000 MHz > 75dB
  - 1.000 - 2.400 MHz > 55dB

POPIS	DOSTUPNOST	STORE	OBJ.ČÍSLO
Zásuvka anténní R/CATV/SAT 2.0dB, 4 - 2.400MHz, průchozí pro napájení, třída A, nástěnná, rámeček 80x80mm, RAL9010			**HSATD3M**
Zásuvka anténní koncová, R/CATV/2xSAT 3.0dB, 4 - 2.400MHz, průchozí pro napájení, třída A, nástěnná, rámeček 80x80mm, RAL9010			**HSATD4M**

SAT/TV/R zásuvky průchozí série M

HSATDDM

Schrack-Info

- Průchozí zásuvka 3 vývody: Rádio / CATV / SAT
- Třída A
- 4 - 2.400 MHz
- Průchozí pro DC
- Zpětný kanál
- Širokopásmový TV výstup
- Těleso: zinkový odlitek
- Ploška 80x80 mm včetně rámečku a nástěnné krabice
- Barva: bílá RAL 9010
- Kompatibilní s Visio 50, EV104010 (bílá) / EV114010 (antracit)
- Kompatibilní s ELSO EL206034 (bílá)
- Útlum:
  - 4 - 68 MHz zpětný kanál: 10,5dB
  - 87,5 - 108 MHz VKV: 10,5dB
  - 5 - 862MHz pozemní TV: 10,5dB
  - 950 - 2.050 MHz SAT: 10,5dB
  - 2.050 - 2.400 MHz SAT: 11,0dB
- Průchozí útlum:
  - 4 - 68 MHz zpětný kanál: 1,5dB
  - 87,5 - 108 MHz VKV: 1,5dB
  - 5 - 862 MHz pozemní TV: 2,0dB
  - 950 - 2.050 MHz SAT: 2,5dB
  - 2.050 - 2.400 MHz SAT: 3,0dB
- Oddělení:
  - TV / TV > 40dB
  - TV / SAT > 40dB
- Stínění:
  - 300 MHz > 90dB
  - 300 - 470 MHz > 80dB
  - 470 - 1.000 MHz > 75dB
  - 1.000 - 2.400 MHz > 55dB

POPIS	DOSTUPNOST	STORE	OBJ.ČÍSLO
Zásuvka anténní průchozí, R/CATV/SAT, 10.5dB, 4 - 2.400MHz, průchozí pro napájení, třída A, nástěnná, rámeček 80x80mm, 9010			**HSATDDM**

Strana 110

Kryty pro SAT/TV zásuvky

EV104009

EV104011

Schrack-Info

Kryty pro TV a SAT zásuvky série M

POPIS	DOSTUPNOST	STORE	OBJ.ČÍSLO
Kryt anténní zásuvky TV, typ HSBK-M, 2 otvory, bílý			**EV104009**
Kryt anténní zásuvky TV, typ HSBK-M, 2 otvory, antracit			**EV114009**
Kryt anténní zásuvky TV, typ HSBK-M, 2 otvory, stříbrný			**EV124009**
Kryt anténní zásuvky TV, typ HSAT-M, 3 otvory, bílý			**EV104010**
Kryt anténní zásuvky TV, typ HSAT-M, 3 otvory, antracit			**EV114010**
Kryt anténní zásuvky TV, typ HSAT-M, 3 otvory, stříbrný			**EV124010**
Kryt anténní zásuvky TV, typ HSAT-M, 4 otvory, bílý			**EV104011**
Kryt anténní zásuvky TV, typ HSAT-M, 4 otvory, antracit			**EV114011**
Kryt anténní zásuvky TV, typ HSAT-M, 4 otvory, stříbrný			**EV124011**

Koaxiální kabely DIGI-SAT

XC1608901

XC1608901

Schrack-Info

Pro bezproblémový přenos vysokých kmitočtů cca 950 až 2150 MHz z LNB přes multiswitch, SAT-zásuvku do satelitního přijímače musí být použity vysoce kvalitní koaxiální kabely řady DIGI-SAT. Kvalita našich kabelů plyne z použitých materiálů, precizního výrobního procesu a počtu stínících vrstev.

Dále nabízíme pro malé rozvody 100m cívky s praktickým odvíječem (obj.č. XC1609809), dobře transportovatelným pomocí popruhu na rameno.

Naše koaxiální konektory jsou vhodné pro všechny kabely i přes rozdíly v kabelech (průměr vnitřního vodiče, dielektrika).

V zásadě doporučujeme použití kompresních konektorů.

POPIS	DOSTUPNOST	STORE	OBJ.ČÍSLO
DIGI-SAT 3000 75Ω, 1,02/4,6/6,6mm CCS, dvojnásobné stínění, 90dB, třída A, Eca, PVC plášť bílý, cívka 100m			**XC1608901**
DIGI-SAT 3000 75Ω, 1,02/4,6/6,6mm CCS, dvojnásobné stínění, 90dB, třída A, Eca, PVC plášť bílý, cívka 500m			**XC1608903**
DIGI-SAT 3030 75Ω, 1,02/4,6/6,8mm Cu, trojnásobné stínění, 100dB, třída A, Eca, PVC plášť bílý, cívka 100m			**XC1609901**
DIGI-SAT 3030 75Ω, 1,02/4,6/6,8mm Cu, trojnásobné stínění, 100dB, třída A, Eca, PVC plášť bílý, cívka 500m			**XC1609903**

Příslušenství

XC16004983

XC1600720

Schrack-Info

Naše konektory pro koaxiální kabely jsou použitelné přes rozdílné průměry kabelů použitelné pro všechny námi dodávané kabely DIGI-SAT. V zásadě doporučujeme použití kompresních konektorů.

POPIS	DOSTUPNOST	STORE	OBJ.ČÍSLO
F-konektor kompresní pro kabely 1.0 mm, DIGI-SAT 3000 (XC16089xx), DIGI-SAT 3030 (XC160990x) a DIGI-SAT 3040 (XC160980x)			**XC16004983**
Kompresní nástroj pro F-konektory XC16004983, XC16005183 a XC160051PE			**XC1600720**
Nástroj na odstranění vnějšího pláště koaxiálního kabelu XC			**XC1600710**
Zakončovací odpor SAT / CATV, 75 Ohmů pro průchozí zásuvky HSATDD / HSBKDD			**HSZUDDR75**

Komponenty pro strukturovanou kabeláž

Řešení TOOLLESS LINE Cat.6 / Cat.6$_A$ - SFB

HSEMEJ6GSx

HSED02UMBV

EV104012

Schrack-Info

Keystone modul RJ45 z produktové řady TOOLLESS LINE v provedení Schrack Format B (SFB). Moduly splňují požadavky Cat.6$_A$ pro10 Gigabit Ethernet a Cat.6. Stíněné plnohodnotné provedení (360 °) zajišťuje kompletní elektromagnetickou kompatibilitu. Modul má na plášti FastOn kontakt pro samostatné zemnění. Modul je složen z kabelové matice a samotného modulu RJ45. Samozářezové a beznástrojové provedení pro rychlou a komfortní instalaci.

POPIS	DOSTUPNOST	STORE	OBJ.ČÍSLO
Datové moduly			
S-JACK modul RJ45, STP, Cat.6$_A$, 10GB, 4PPoE 100W (SFB)			**HSEMRJ6GS1**
S-JACK modul RJ45, STP, Cat.6$_A$, 10GB, 4PPoE 100W (SFB)			**HSEMRJ6GS2**
Datové zásuvky modulární - neosazené			
Datová zásuvka PERFORMANCE LINE / QUICK CONNECT LINE pro 2 moduly, bez rámečků, design UAE			**HSED02UMBV**
Vnitřní rámečky a kryty			
Kryt datové zásuvky 2x RJ45 UAE SFB, popisové pole, bílý			**EV104012**
Kryt datové zásuvky 2x RJ45 UAE SFB, popisové pole, antracit			**EV114012**
Kryt datové zásuvky 2x RJ45 UAE SFB, popisové pole, stříbrný			**EV124012**

Řešení TOOLLESS LINE Cat.5e / Cat.6 / Cat.6$_A$ - SFA

HSEMRJ6GWA

EV104005

EV104003

EV104004

Schrack-Info

Keystone moduly RJ45 z produktové řady TOOLLESS LINE v provedení Schrack Format B (SFA). Stíněné plnohodnotné provedení (360 °) zajišťuje kompletní elektromagnetickou kompatibilitu. K dispozici též provedení nestíněné. Modul má na plášti FastOn kontakt pro samostatné zemnění. Modul je složen z kabelové matice a samotného modulu RJ45. Samozářezové a beznástrojové provedení pro rychlou a komfortní instalaci.

POPIS	DOSTUPNOST	STORE	OBJ.ČÍSLO
Datové moduly			
TOOLLESS LINE keystone modul RJ45 stíněný, Cat.6$_A$ (SFA)			**HSEMRJ6GWA**
TOOLLESS LINE keystone modul RJ45 stíněný, Třída E$_A$ (SFA)			**HSEMRJ6GWT**
TOOLLESS LINE keystone modul RJ45 stíněný, Cat.6 (SFA)			**HSEMRJ6GWS**
TOOLLESS LINE keystone modul RJ45 nestíněný, Cat.6 (SFA)			**HSEMRJ6UWS**
TOOLLESS LINE keystone modul RJ45 stíněný, Cat.5e (SFA)			**HSEMRJ5GWS**
TOOLLESS LINE keystone modul RJ45 nestíněný, Cat.5e (SFA)			**HSEMRJ5UWS**
Datové zásuvky modulární - neosazené			
Datová zásuvka pro 2 keystone RJ45, neosazená			**EV104005**
Vnitřní rámečky			
Kryt datové zásuvky 1x RJ45, bílý			**EV104003**
Kryt datové zásuvky 1x RJ45, antracit			**EV114003**
Kryt datové zásuvky 1x RJ45, stříbrný			**EV124003**
Kryt datové zásuvky 2x RJ45, bílý			**EV104004**
Kryt datové zásuvky 2x RJ45, antracit			**EV114004**
Kryt datové zásuvky 2x RJ45, stříbrný			**EV124004**

Datové zásuvky kompaktní Cat.5 a Cat.6 stíněné - UAE kompatibilní

HSEDG2UW6V

EV104012

HKRONELSA

Schrack-Info

Kompaktní datové zásuvky 2x RJ45 pro ukončení strukturované kabeláže kategorie 5e a kategorie 6. Jsou vhodné pro instalaci do parapetních a podparapetních kanálů, do instalačních krabic pod omítku, instalačních žlabů. Nástěnná varianta též k dispozici. Centrální rámeček 50 x 50 mm, plnohodnotná kompatibilita s designy UAE. Vnější rámeček 80 x 80 mm barvy bílé RAL 9010. Celokovový spodek zásuvky má samostatné přípojné místo (FastOn) na ukončení stínění a následné uzemnění. Možnost zapojení T568A i T568B.

POPIS	DOSTUPNOST	STORE	OBJ.ČÍSLO
Datové zásuvky kompaktní - osazené			
Datová zásuvka DE-EMBEDDED LINE 2xRJ45 10GB (třída Ea), stíněná STP, barva RAL9010			**HSEDG2UW6V**
Vnitřní rámečky			
Kryt datové zásuvky 2x RJ45 UAE SFB, popisové pole, bílý			**EV104012**
Kryt datové zásuvky 2x RJ45 UAE SFB, popisové pole, antracit			**EV114012**
Kryt datové zásuvky 2x RJ45 UAE SFB, popisové pole, stříbrný			**EV124012**
Příslušenství			
Montážní zářezový nástroj LSA s nůžkami, šedá barva			**HKRONELSA**

Instalační datová kabeláž

HSEKP4233K

Schrack-Info

Instalační kabely pro plnohodnotnou strukturovanou kabeláž a datové rozvody. Plně podporují kabelážní třídy D až F a přenosové protokoly např. 10GBase-T, 1000Base-T, 100Base-TX, ATM) a aplikace VoIP, PoE.

POPIS	DOSTUPNOST	STORE	OBJ.ČÍSLO
Kabel S/FTP Cat.7$_A$, 1.250MHz, 4x2xAWG22/1, LS0H-3, B2ca -s1a, d1, a1, opletení 50%, modrý plášť, master			**HSEKP422HB**
Kabel S/FTP Cat.7, 1.000MHz, 4x2xAWG23/1, LS0H, B2ca -s1a, d1, a1, opletení 30%, modrý plášť, master			**HSEKP423BB**
Kabel S/FTP Cat.7, 1.000MHz, 4x2xAWG23/1, LS0H-3, Dca -s1, d2, a1, opletení 30%, modrý plášť, master			**HSEKP4233K**
Kabel S/FTP Cat.7, 1.000MHz, 4x2xAWG23/1, LS0H, Dca -s2, d1, a1, opletení 30%, modrý plášť, master			**HSEKP423HP**
Kabel U/FTP Cat.6$_A$, 500MHz, 4x2xAWG23/1, LS0H, Dca -s2, d1, a1, modrý plášť, master			**HSEKF423HB**

Stmívače a potenciometry

Stmívače otočné s fázovou regulací 6-100W/VA, RL (vhodné pro LED)

EV103020

EV102013

Schrack-Info

Otočný stmívač s vypínačem, s fázovou regulací pro odporovou a induktivní zátěž.

- S vypínačem
- Vhodné pro zapojení se schodišťovým přepínačem č.6
- Jmenovité napětí: 230V AC
- Potenciometr pro nastavení jasu
- Reverzibilní elektronická ochrana proti přetížení
- Ochrana proti zkratu pojistkou: 0,5A
- Není třeba N-vodič

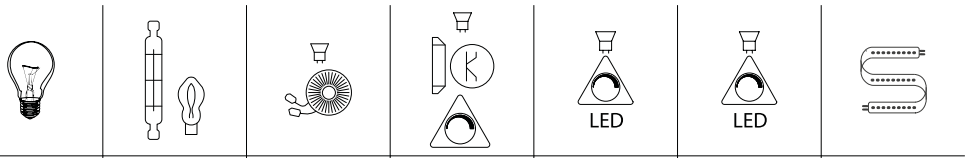

	1	2	3	4	5	6	7
Min.	6W	6W	6W	---	6W	---	---
Max.	100W	100W	100W	---	100W	---	---

1. Žárovka
2. Halogenová žárovka
3. Konvenční transformátor
4. Elektronický transformátor
5. LED zdroj 230 V (náběžná hrana)
6. LED zdroj 230 V (sestupná hrana)
7. Stmívatelný LED pásek

POPIS	DOSTUPNOST	STORE	OBJ.ČÍSLO
Přístroje			
Otočný stmívač pro LED, 6-100 W/VA, 2 vodiče			**EV103020**
Kryty			
Kryt stmívače s kolečkem s tlačítkem, bílý			**EV102013**
Kryt stmívače s kolečkem s tlačítkem, antracit			**EV112013**
Kryt stmívače s kolečkem s tlačítkem, stříbrný			**EV122013**

Stmívače otočné s fázovou regulací 3-400 W/VA, RC (vhodné pro LED)

EV103025

EV103025

Schrack-Info

Otočný fázový stmívač s řízením sestupnou hranou s tlačítkem ON/OFF pro odporové a kapacitní zátěže. Vestavěný potenciometr lze použít k nastavení základního jasu, tj. konstantní hodnoty jasu, která je stejná při každém zapnutí přístroje.
Kryt stmívače je již součástí dodávky, a proto jej není třeba objednávat zvlášť.

Technické údaje:

- Vhodné pro zapojení se schodišťovým přepínačem č.6
- Pro kapacitní a ohmickou zátěž - 3 - 400 W/VA
- Jmenovité napětí: 230 VAC / 50 Hz
- Instalace pomocí šroubků nebo drápků
- Provozní teplota: 0 °C až 35 °C

Pro finální kompletaci je nutné použít rámečky VISIO 50 1násobný (EV105021--), 2násobný (EV105022--) nebo 3násobný (EV105023--).

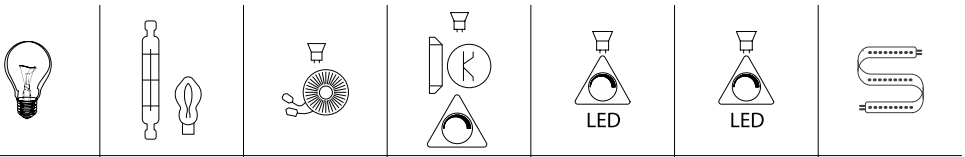

	1	2	3	4	5	6	7
Min.	3W	3W	---	3W	---	3W	---
Max.	400W	400W	---	320W	---	320W	---

1. Žárovka
2. Halogenová žárovka
3. Konvenční transformátor
4. Elektronický transformátor
5. LED zdroj 230 V (náběžná hrana)
6. LED zdroj 230 V (sestupná hrana)
7. Stmívatelný LED pásek

POPIS	DOSTUPNOST	STORE	OBJ.ČÍSLO
Otočný stmívač pro LED, 3-400 W/VA, 3 vodiče			**EV103025**

DALI stmívač 230 V AC 50/60 Hz, IP20

EHDREHDALI

EV267014

Schrack-Info

Pro 25 DALI předřadníků, 50 mA, výstup 16V DC, ovládání otočný ovladač s tlačítkem

Pro finální kompletaci je nutné použít rámečky VISIO 50 1násobný (EV105021--), 2násobný (EV105022--) nebo 3násobný (EV105023--).

POPIS	DOSTUPNOST	STORE	OBJ.ČÍSLO
Přístroj			
Otočný DALI stmívač, 230 V AC, (Master/Slave)			**EHDREHDALI**
Kryty			
Bílý			EV267014

DALI tlačítkový stmívač

EHDALIDIM

Schrack-Info

- Malý stmívač pro DALI předřadníky
- Ovládání běžnými tlačítky, s pamětí nebo bez
- Krátké stisknutí: zapnutí/vypnutí
- Dlouhé stisknutí: stmívání nahoru/dolů
- Rychlost stmívání nastavitelná otočným knoflíkem
- Montáž pod omítku do instalační krabice

POPIS	DOSTUPNOST	STORE	OBJ.ČÍSLO
DALI tlačítkový stmívač broadcast, zapuštěný			**EHDALIDIM**

LED stmívač pro zapuštěnou montáž 4-100 / 350 VA (s vodiči)

EHLED350D

Schrack-Info

Stmívač EHLED350D- je určený pro instalaci do montážní krabice a je vhodný zejména pro LED zátěže stmívatelné náběžnou nebo sestupnou hranou. Instalaci usnadňují již připojené vodiče.
Nastavení lze provádět pomocí otočného potenciometru umístěného na předním straně. Nastavení je třeba upravit podle specifikací na svítidle nebo světelném zdroji.

Technické údaje:

- Jmenovité napětí: 230 VAC, 50/60 Hz
- Příkon stmívače: 2 VA
- Okolní teplota: 0 °C až 40 °C
- Paměťová funkce nastavené hodnoty
- Ochrana proti přetížení a přehřátí
- Rozměry: 45 x 45 x 12 mm

					 LED	 LED	
	1	2	3	4	5	6	7
Min.	4W	4W	4W	4W	4W	4W	---
Max.	350W	350W	100W	350W	100W	350W	---

1. Žárovka
2. Halogenová žárovka
3. Konvenční transformátor
4. Elektronický transformátor
5. LED zdroj 230 V (náběžná hrana)
6. LED zdroj 230 V (sestupná hrana)
7. Stmívatelný LED pásek

* 12 V LED s el. transformátorem / max. 6 traf 50 W

POPIS	DOSTUPNOST	STORE	OBJ.ČÍSLO
LED stmívač pod omítku, 4-350 VA, s vodiči, RLC			**EHLED350D**

LED stmívač pro zapuštěnou montáž 4-100 / 350 VA (šroubové svorky)

EHLED350K

Schrack-Info

Stmívač EHLED350K- je určený pro instalaci do montážní krabice a je vhodný zejména pro LED zátěže stmívatelné náběžnou nebo sestupnou hranou. Nastavení lze provádět pomocí otočného potenciometru umístěného na předním straně.

Nastavení je třeba upravit podle specifikací na svítidle nebo světelném zdroji.

Technické údaje:

- Jmenovité napětí: 230 VAC, 50/60 Hz
- Příkon stmívače: 2 VA
- Okolní teplota: 0 °C až 40 °C
- Paměťová funkce nastavené hodnoty
- Ochrana proti přetížení a přehřátí
- Rozměry: 45 x 45 x 12 mm

		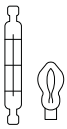			 LED	 LED	
	1	2	3	4	5	6	7
Min.	4W	4W	4W	4W	4W	4W	---
Max.	350W	350W	100W	350W	100W	350W	---

2. Halogenová žárovka
3. Elektronický transformátor
5. LED zdroj 230 V (náběžná hrana)
6. LED zdroj 230 V (sestupná hrana)
7. Stmívatelný LED pásek
* 12 V LED s el. transformátorem / max. 6 traf 50 W

POPIS	DOSTUPNOST	STORE	OBJ.ČÍSLO
LED stmívač pod omítku, 4-350 VA, se svorkami, RLC			**EHLED350K**

Stmívač pro LED pásky pro zapuštěnou montáž 12-48 VDC, max. 8 A

EHLEDSTRIP

Schrack-Info

Stmívač EHLEDSTRIP je speciálně navržen pro ovládání monochromatických LED pásků 12-48 VDC až do maximálního proudu 8 A. Jeho plochá konstrukce o tloušťce pouhých 19 mm je ideální pro montáž do instalační krabice.

Poskytuje také automatickou ochranu proti přetížení a zkratu. Kromě toho má funkci vratné ochrany proti přehřátí až do 125 °C.

Technické údaje:

- Jmenovité napětí: 12 - 48 VDC
- Příkon stmívače: 12 mA
- Okolní teplota: 0 °C až 40 °C
- Paměťová funkce nastavené hodnoty
- Ochrana proti zkratu a přetížení
- Rozměry: 46 x 46 x 19 mm

		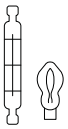			 LED	 LED	
	1	2	3	4	5	6	7
Max.	---	---	---	---	---	---	96 W/ 12V
Max.	---	---	---	---	---	---	192 W /24V
Max.	---	---	---	---	---	---	288 W/ 36V
Max.	---	---	---	---	---	---	384 W/ 48V

1. Žárovka
2. Halogenová žárovka
3. Konvenční transformátor
4. Elektronický transformátor
5. LED zdroj 230 V (náběžná hrana)
6. LED zdroj 230 V (sestupná hrana)
7. Stmívatelný LED pásek

POPIS	DOSTUPNOST	STORE	OBJ.ČÍSLO
Stmívač pro LED pásky, pod omítku, 12-48 V DC, 8 A			**EHLEDSTRIP**

Univerzální stmívač na DIN lištu 4 - 300 VA

EHUDR300

Schrack-Info

Stmívač EHUDR300 je univerzální stmívač pro stmívatelné LED zátěže. Tento stmívač je určen pro montáž na 35 mm DIN lištu. Je vhodný také pro univerzální zátěže (R, L, C) pro 230 V halogenové žárovky, halogenové žárovkách s klasickým nebo elektronickým transformátorem.

Technologie IGBT umožnuje stmívání náběžnou nebo sestupnou hranou. Otočné kolečko pro nastavení minimální úrovně stmívání, které zabraňuje blikání při nízkých úrovních setmění.

Ovládání tlačítkem nebo vestavěným potenciometrem. Ovládání běžnými tlačítky: krátký stisk - ON/OFF a dlouhý stisk - stmívání. Lze připojit až 3 prosvětlená tlačítka a neomezený počet neprosvětlených tlačítek.

Přední potenciometr umožňuje stmívání ze samotného stmívače bez nutnosti použití externího tlačítka. Konfigurace Master/Slave: umožňuje zvýšit zatížitelnost.

Technické údaje:

- Jmenovité napětí: 230 VAC 50 Hz
- Příkon stmívače: 3 VA
- Okolní teplota: 0 °C až +40 °C
- Paměťová funkce nastavené hodnoty - Master/slave
- Ochrana proti zkratu, přetížení a přehřátí
- Rozměry: 60 x 90 x 17,5 mm (1TE)

		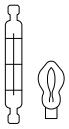			 LED	 LED	
	1	2	3	4	5	6	7
Min.	10W	10W	---	20W	4W	4W	---
Max.	300W	300W	---	300W	80W	300W	---

1. Žárovka
2. Halogenová žárovka
3. Konvenční transformátor
4. Elektronický transformátor
5. LED zdroj 230 V (náběžná hrana)
6. LED zdroj 230 V (sestupná hrana)
7. Stmívatelný LED pásek

POPIS	DOSTUPNOST	STORE	OBJ.ČÍSLO
Univerzální stmívač na DIN lištu, 4-300 VA, RLC			**EHUDR300**

Strana
118

Fázový stmívač na DIN lištu 1200 VA

EHANTD1200

Schrack-Info

EHANTD1200 je stmívač na principu fázového řízení na náběžné hraně pomocí triaku. Funkční pro 230 V AC stmívatelné LED světelné zdroje, které podporují tuto technologii. Tento stmívač je určen pro montáž na DIN lištu. Ovládání pomocí tlačítka (s nebo bez paměti), potenciometrem (vestavěný nebo externí) nebo signálem 0-10 V DC. Má také funkci master/slave, která umožňuje zvýšit stmívanou zátěž.
Obsahuje tepelnou ochranu a v případě přehřátí vypne připojené světelné zdroje. Funkce Anti-Panik (volitelně) pro zabezpečovací systémy. Pokud je funkce zapojená světelné zdroje se rozsvítí na maximum a budou ignorovat nastavenou hladinu setmění.

Technické údaje:

- Jmenovité napětí: 230 VAC 50 Hz
- Příkon stmívače: 2,5 VA
- Okolní teplota: -10 °C až +55 °C
- Paměťová funkce nastavené hodnoty
- Master/slave
- Ochrana proti zkratu, přetížení a přehřátí
- Rozměry: 66 x 90 x 87,5 mm (5TE)

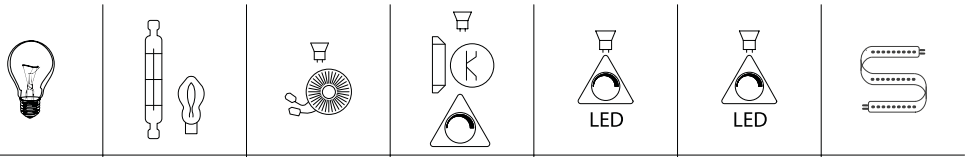

	1	2	3	4	5	6	7
Min.	---	---	---	---	7W	---	---
Max.	---	---	---	---	1200W	---	---

1. Žárovka
2. Halogenová žárovka
3. Konvenční transformátor
4. Elektronický transformátor
5. LED zdroj 230 V (náběžná hrana)
6. LED zdroj 230 V (sestupná hrana)
7. Stmívatelný LED pásek

POPIS	DOSTUPNOST	STORE	OBJ.ČÍSLO
Fázově řízený stmívač náběžná hrana, na DIN lištu, 1200VA, RL			**EHANTD1200**

Fázový stmívač na DIN lištu 1000 VA

EHABTD1000

Schrack-Info

EHABTD1000 je stmívač na principu fázového řízení sestupnou hranou pomocí IGBT tranzistoru. Funkční pro 230 VAC stmívatelné LED světelné zdroje, které podporují tuto technologii. Tento stmívač je určen pro montáž na DIN lištu. Ovládání pomocí tlačítka (s nebo bez paměti), potenciometrem (vestavěný nebo externí) nebo signálem 0-10 V DC. Má také funkci master/slave, která umožňuje zvýšit stmívanou zátěž.
Obsahuje tepelnou ochranu a v případě přehřátí vypne připojené světelné zdroje. Funkce Anti-Panik (volitelně) pro zabezpečovací systémy. Pokud je funkce zapojená světelné zdroje se rozsvítí na maximum a budou ignorovat nastavenou hladinu setmění.

Technické údaje:

- Jmenovité napětí: 230 VAC 50 Hz
- Příkon stmívače: 1,5 VA
- Okolní teplota: -10 °C až +55 °C
- Paměťová funkce nastavené hodnoty
- Master/slave
- Ochrana proti zkratu, přetížení a přehřátí
- Rozměry: 66 x 90 x 87,5 mm (5TE)

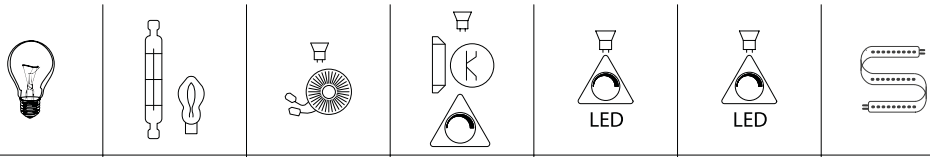

	1	2	3	4	5	6	7
Min.	---	---	---	---	---	5W	---
Max.	---	---	---	---	---	1000W	---

1. Žárovka
2. Halogenová žárovka
3. Konvenční transformátor
4. Elektronický transformátor
5. LED zdroj 230 V (náběžná hrana)
6. LED zdroj 230 V (sestupná hrana)
7. Stmívatelný LED pásek

POPIS	DOSTUPNOST	STORE	OBJ.ČÍSLO
Fázově řízený stmívač sestupná hrana, na DIN lištu, 1000VA, RC			**EHABTD1000**

Potenciometry

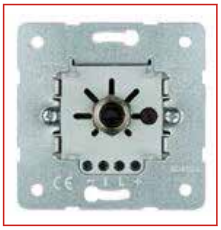

EV103021

EV102013

Schrack-Info

Elektronický potenciometr pro řízení stmívatelných předřadníků (EVG) signálem 1-10V DC

- Jmenovité napětí: 230V AC
- Řídící napětí: 0,8 až 11V
- Řídící proud: max. 50mA
- Zátěž při 230V AC: odporová 6A (s externím stykačem více)
- Teplota okolí: +5°C až +35°C

POPIS	DOSTUPNOST	STORE	OBJ.ČÍSLO
Potenciometr			
Otočný elektronický potenciometr 1-10 V, 2 vodiče			**EV103021**
Kryty			
Kryt stmívače s kolečkem s tlačítkem, bílý			**EV102013**
Kryt stmívače s kolečkem s tlačítkem, antracit			**EV112013**
Kryt stmívače s kolečkem s tlačítkem, stříbrný			**EV122013**

Pohybová a přítomnostní čidla

Schrack-Info

Detektory přítomnosti fungují na stejném principu jako detektory pohybu. Registrují tepelné záření ve své oblasti detekce. Pokud je v detekční oblasti zaznamenáno tepelné záření, které je vyvoláno například blížící se osobou, detektor přítomnosti jej vyhodnotí a sepne kontakt. Rozdíl mezi detektory pohybu a přítomnosti spočívá v citlivosti senzorů. Detektory přítomnosti mají mnohem citlivější senzory než detektory pohybu a zaznamenávají i ty nejmenší pohyby.

Čidlo pohybu 180°, 3vodičové zapojení

EV103031

EV103033

230V | Ø 8m | 180° | c1 | IP20 | LUX

Schrack-Info

- Čidlo pohybu 3vodičové
- Montáž do KU68
- Jmenovité napětí: 230V AC
- Úhel 180°, Ø až 8m

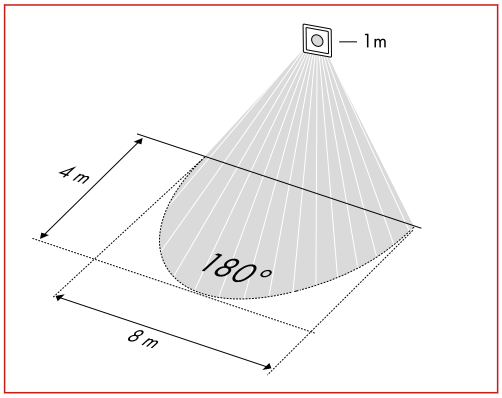

Při chůzi napříč k čidlu Ø 8m

	Čidlo pohybu 180°
Rozsah nastavení intenzity osvětlení	5 - 250lx
Spínací schopnost	80A/ 20ms (LED světelné zdroje)
Kanál 1	
Funkce Master/ Slave, počet detektorů	ANO (max. 1xMaster + 5x Slaves)
Světelné kanály	1
Rozsah nastavení času	10 sec. až 20 min.
Odporová zátěž	2300 W
Halogenová žárovka s transformátorem	1500 W
LED světelný zdroj	60 W
Jištění	16 A
Provozní teplota	0°C...+35°C
Stupeň ochrany	IP20
Nastavení parametrů	Potenciometry

POPIS	DOSTUPNOST	STORE	OBJ.ČÍSLO
Přístroj			
Přístroj pohybového čidla, 3 vodiče, výkonový člen			**EV103031**
Kryty			
Kryt pohybového čidla s úhlem 180°, 8m, bílý			**EV103033**
Kryt pohybového čidla s úhlem 180°, 8m, antracit			**EV113033**
Kryt pohybového čidla s úhlem 180°, 8m, stříbrný			**EV123033**

Čidlo pohybu 180° s akustickým senzorem, 3vodičové zapojení

ESM055010

ESM410024

ESM055270

230V~ | Ø 16m | 180° | c1 | Accessory | IP20 | IP44 Accessory | IR | Frame Accessory not included | LUX

Schrack-Info

- Čidlo pohybu 3vodičové
- S integrovaným akustickým senzorem
- Montáž do KU68
- Úhel 180°, Ø až 16m
- Jmenovité napětí: 230V AC

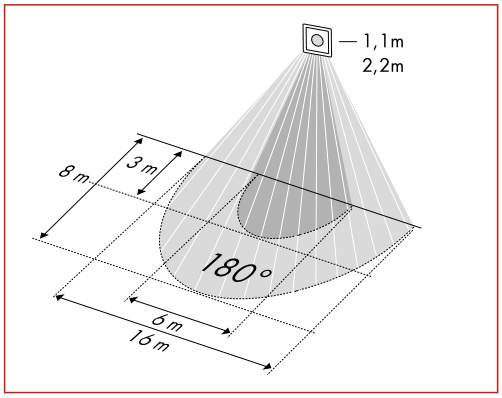

	Při chůzi napříč k čidlu Ø 16m
	Při chůzi čelně k čidlu Ø 3m

	Čidlo pohybu180°
Rozsah nastavení intenzity osvětlení	5 - 2000lx
Vhodné pro LED	ANO
Spínací schopnost	800A / 200µs
Funkce Master/Slave, počet detektorů	-
Funkce paralelní připojení, počet detektorů	ANO, max. 6
Kanál 1	
Světelné kanály	1
Kontakt	NO
Rozsah nastavení času	12 sek. až 60 min.
Odporová zátěž	2300W / 10A
Zářivky cos φ 0,5	1150VA / 5A
LED světelné zdroje	600 W
Provozní teplota	0°C...+50°C
Stupeň ochrany	IP20
	IP44 v závislosti na krytu
Nastavení parametrů	Potenciometrem
	IR dálkovým ovladačem

POPIS	DOSTUPNOST	STORE	OBJ.ČÍSLO
Přístroj			
Pohybové čidlo MASTER s akustickým senzorem, 180°, Ø16m, IP44			**ESM055010**
Čidlo přítomnosti SLAVE, nástěnné zapuštěné, 180°, Ø16m, IP44			**ESM410024**
Příslušenství			
Kryt pro čidla MD/PD SKK, bílý, IP20			**ESM055270**
Krycí rámeček 1násobný, 55x55, bílý			**EV105021**
Servisní dálkové ovládání MOBIL-PDi/MDi			**ESM425509**

Čidlo přítomnosti 180°, 2kanálové

ESM410017

ESM410024

ESM055270

230V~ | Ø 16m | 180° | c1 | c2 | Accessory | IP20 | IR | Frame Accessory not included | LUX

Schrack-Info

- Čidlo přítomnosti 3vodičové
- 2kanálové - Světlo + HVAC
- Montáž do KU68
- Úhel 180°, Ø až 16m
- Jmenovité napětí: 230V AC

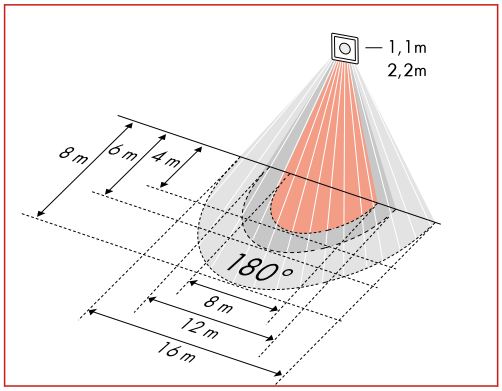

	Při chůzi napříč k čidluØ 16m
	Při chůzi čelně k čidlu Ø 6m
	Oblast přítomnosti Ø 4m

	Čidla přítomnosti 180°
Rozsah nastavení intenzity osvětlení	5 - 2000lx
Vhodné pro LED	ANO
Spínací schopnost	800A / 200µs
Funkce Master/Slave, počet detektorů	ANO, max. 6 Slaves
Funkce paralelní připojení, počet detektorů	-
Kanál 1	
Světelné kanály	1
Kontakt	NO
Rozsah nastavení času	12 sek. až 60 min.
Odporová zátěž cos φ 1	2300W / 10A
Zářivky cos φ 0,5	1150VA / 5A
LED světelné zdroje	600 W
Kanál 2	
Kanály HVAC	1
Kontakt HVAC	NO
Rozsah nastavení času	5 min. až 120 min.
Provozní teplota	0 °C...+50 °C
Stupeň ochrany	IP20
	IP44 v závislosti na krytu
Nastavení parametrů	Potenciometrem
	IR dálkovým ovladačem

POPIS	DOSTUPNOST	STORE	OBJ.ČÍSLO
Přístroj			
Čidlo přítomnosti MASTER, nástěnné zapuštěné, 180°, Ø16m, IP44			**ESM410017**
Čidlo přítomnosti SLAVE, nástěnné zapuštěné, 180°, Ø16m, IP44			**ESM410024**
Příslušenství			
Kryt pro čidla MD/PD SKK, bílý, IP20			**ESM055270**
Krycí rámeček 1násobný, 55x55, bílý			**EV105021**
Servisní dálkové ovládání MOBIL-PDi/MDi			**ESM425509**

Čidla pohybu 360° řady BASIC

ESB430428

ESB430497

230V~ | Ø 8m | 360° | c1 | incl. | Accessory | IP40 | LUX | IR

Schrack-Info

- Čidlo pohybu stropní
- Verze IR možné nastavit dálkovým ovladačem
- Verze SMB s odsazením od stropu
- Spínání při průchodu nulou
- Úhel 360°, Ø až 8m
- Jmenovité napětí: 230V AC

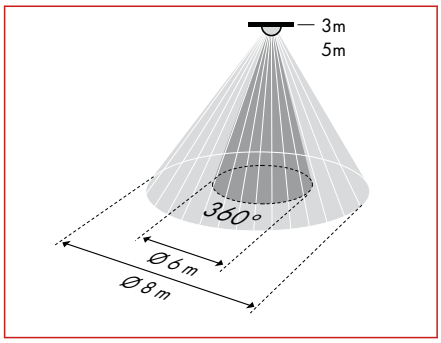

	Při chůzi napříč k čidlu Ø 8m
	Při chůzi čelně k čidlu Ø 6m

	BASIC	BASIC SMB
Rozsah nastavení intenzity osvětlení	5 - 1000lx	
Spínací schopnost	78A / 5ms	
Funkce Master/Slave, počet detektorů	NE	
Funkce paralelní připojení, počet detektorů	ANO, max. 8	
Kanál 1		
Světelné kanály	1	
Rozsah nastavení času	15 sek. až 30 min.	
Odporová zátěž cos φ 1	2300W / 10A	
Zářivky cos φ 0,5	1150VA / 5A	
LED světelné zdroje	600 W	
Provozní teplota	0°C...+50°C	
Stupeň ochrany	IP40	
Nastavení parametrů	Potenciometrem	
	IR dálkovým ovladačem	

MD 360i/8 BASIC

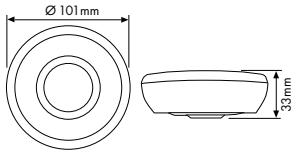

MD 360i/8 BASIC SMB

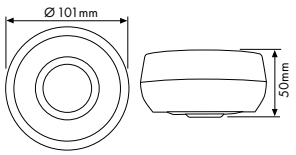

POPIS	DOSTUPNOST	STORE	OBJ.ČÍSLO
Přístroj			
Pohybové čidlo BASIC stropní přisazené, IR			**ESB430428**
Pohybové čidlo BASIC stropní přisazené			**ESB430404**
Pohybové čidlo BASIC stropní přisazené, SMB			ESB430466
Pohybové čidlo BASIC stropní přisazené, SMB IR			ESB430497
Stínící kryt detekčního čidla pro řadu BASIC			ESB423093
Příslušenství			
Servisní dálkové ovládání MOBIL-PDi/MDi			**ESM425509**
Nástavec pro čidla řady BASIC, bílý			ESB423130

Strana 124

Čidla přítomnosti 360° řady BASIC

ESB430435

ESB430473

230V~ | Ø 8m | 360° | c1 | incl. | Accessory | IP40 | LUX | IR

Schrack-Info

- Čidlo přítomnosti stropní
- Verze IR možné nastavit dálkovým ovladačem
- Verze SMB s odsazením od stropu
- Spínání při průchodu nulou
- Úhel 360°, Ø až 8m
- Jmenovité napětí: 230V AC

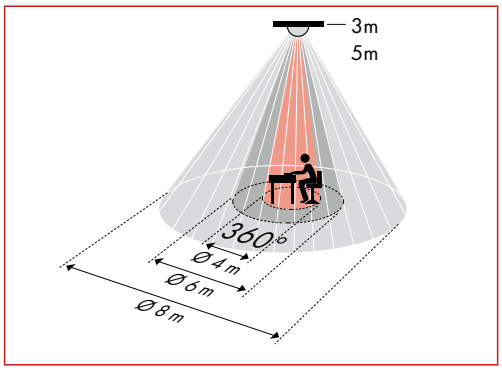

	Při chůzi napříč k čidluØ 8m
	Při chůzi čelně k čidlu Ø 6m
	Oblast přítomnostiØ 4m

	BASIC	BASIC SMB
Rozsah nastavení intenzity osvětlení	5 - 2000lx	
Spínací schopnost	78A / 5 ms	
Funkce Master/Slave, počet detektorů	NE	
Funkce paralelní připojení, počet detektorů	ANO, max. 8	
Kanál 1		
Světelné kanály	1	
Kontakt	NO	
Rozsah nastavení času	15 sek. až 30 min.	
Odporová zátěž cos φ 1	2300W / 10A	
Zářivky cos φ 0,5	1150VA / 5A	
LED světelné zdroje	600 W	
Provozní teplota	0°C...+50°C	
Stupeň ochrany	IP40	
Nastavení parametrů	Potenciometrem	
	IR dálkovým ovladačem	

MD 360i/8 BASIC

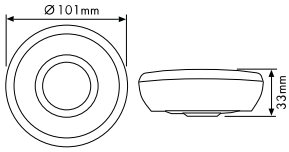

MD 360i/8 BASIC SMB

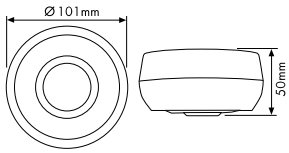

POPIS	DOSTUPNOST	STORE	OBJ.ČÍSLO
Přístroj			
Čidlo přítomnosti BASIC stropní přisazené, IR			**ESB430435**
Čidlo přítomnosti BASIC stropní přisazené			**ESB430411**
Čidlo přítomnosti BASIC stropní přisazené, IR, SMB			ESB430473
Čidlo přítomnosti BASIC stropní přisazené, SMB			ESB430480
Příslušenství			
Servisní dálkové ovládání MOBIL-PDi/MDi			**ESM425509**
Stínící kryt detekčního čidla pro řadu BASIC			ESB423093
Nástavec pro čidla řady BASIC, bílý			ESB423130

Čidlo pohybu 360° řady MOTUS

ESS10360D

230V~ | Ø 9m | 360° | IP20 | LUX

Schrack-Info

- Čidlo pohybu stropní
- Úhel 360°, Ø až 9m
- Jmenovité napětí: 230V AC
- Doporučená montážní výška 2,8m

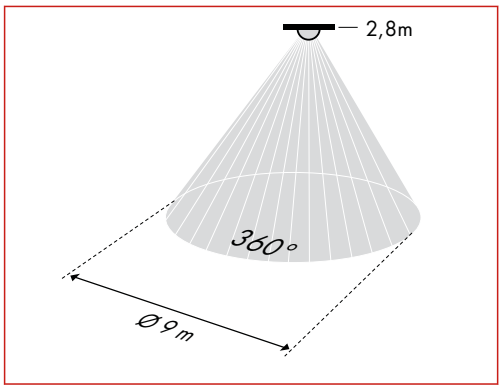

Při chůzi napříč k čidlu Ø 9m

	MOTUS 360°
Rozsah nastavení intenzity osvětlení	5 - 2000 lx
Vhodné pro LED	ANO
Funkce Master/Slave, počet detektorů	NE
Funkce paralelní připojení, počet detektorů	NE
Kanál 1	
Světelné kanály	1
Kontakt	NO
Rozsah nastavení času	10 sek. až 5 min.
Odporová zátěž cos φ 1	1000W
Zářivky cos φ 0,5	400W
LED světelné zdroje	6x58W
Provozní teplota	-20°C...+40°C
Stupeň ochrany	IP20
Nastavení parametrů	Potenciometry

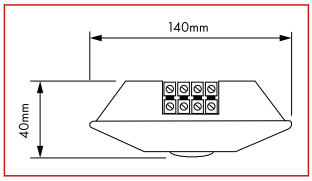

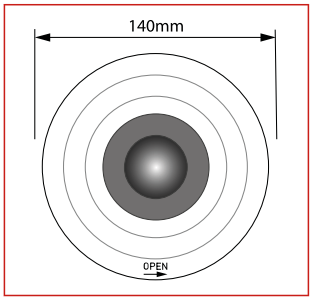

POPIS	DOSTUPNOST	STORE	OBJ.ČÍSLO
Digitální			
Pohybové čidlo Motus MS-C 360° digitální, dosah 9m, IP20, bílé			**ESS10360D**

Strana 126

Čidla pohybu 360° řady COMPACT MINI

ESP426001

230V~ | Ø 8m | 360° | c1 | IP55 | IR | blue mode

Schrack-Info

MD-C 360i/8 mini

- Mini detektor pohybu s 360° detekčním polem pro zapuštěnou montáž do stropu
- Dosah až Ø 8 m při doporučené výšce montáže 3 m (maximální výška montáže 5 m) pro použití v malých místnostech a chodbách s omezeným nebo žádným denním světlem.
- 16 A vysoce výkonné relé (wolframový kontakt)

MD-C 360i/8-3m

- Stejný jako MD-C 360i/8 mini, ale s 3m instalačním kabelem

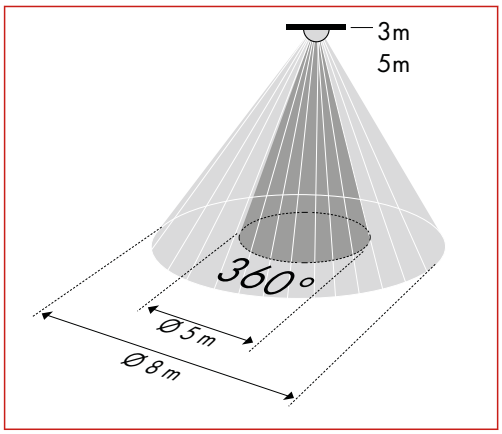

	Při chůzi napříč k čidlu Ø 8m
	Při chůzi čelně k čidluØ 5m

	COMPACT MINI 3m	COMPACT MINI
Rozsah nastavení intenzity osvětlení	5 - 2000lx	
Vhodné pro LED	ANO	
Spínací schopnost	800A / 200µs	
Funkce Master/Slave, počet detektorů	NE	
Funkce paralelní připojení, počet detektorů	ANO, max.10	
Kanál 1		
Světelné kanály	1	
Rozsah nastavení času	60 sek. až 15 min.	
Kontakt	NO	
Odporová zátěž cos φ 1	2300W / 10A	
Zářivky cos φ 0,5	1150VA / 5A	
LED světelné zdroje	600 W	
Provozní teplota	-25°C...+50°C	
Stupeň ochrany	IP55	
Nastavení parametrů	IR dálkovým ovladačem	

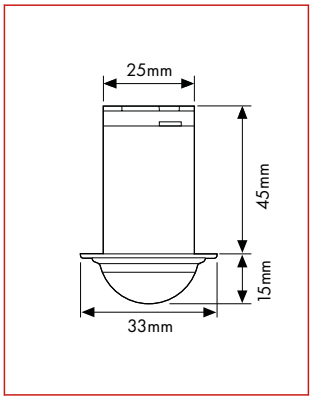

POPIS	DOSTUPNOST	STORE	OBJ.ČÍSLO
Přístroj			
Pohybové čidlo COMPACT MINI stropní zapuštěné 360°, Ø8m, IP55			**ESP426001**
Pohybové čidlo COMPACT MINI-3m stropní zapuštěné 360°, Ø8m, IP55			ESP427008
Příslušenství			
Servisní dálkové ovládání MOBIL-PDi/MDi			**ESM425509**

Strana 127

Čidla pohybu 180° řady BASIC, venkovní

ESM055089

ESM05508

Schrack-Info

MD 180 Basic

- Detektor pohybu se 180° detekčním polem pro pohodlné spínání osvětlení
- Nastavení detekce a dosahu pomocí otočné a naklápěcí kulové hlavy

MD 180 Basic L

- Stejný jako MD 180 Basic, ale s dalším prostorem pro kabeláž

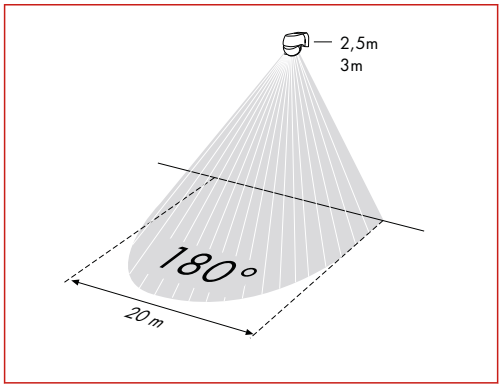

Při chůzi napříč k čidlu Ø 20m

	BASIC 180°
Rozsah nastavení intenzity osvětlení	5 - 1000lx
Vhodné pro LED	spínání při průchodu nulou
Funkce Master/Slave, počet detektorů	NE
Funkce paralelní připojení, počet detektorů	ANO, max. 6
Kanál 1	
Světelné kanály	1
	NO
Rozsah nastavení času	10 sek. až 15 min.
Odporová zátěž cos φ 1	800W / 5A
Zářivky cos φ 0,5	500VA/ 2,5
LED světelné zdroje	250W
Provozní teplota	-20°C...+40°C
Stupeň ochrany	IP44
Nastavení parametrů	Potenciometrem

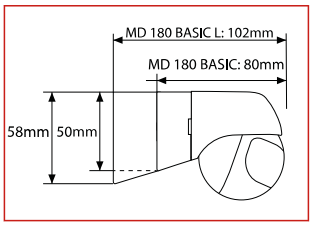

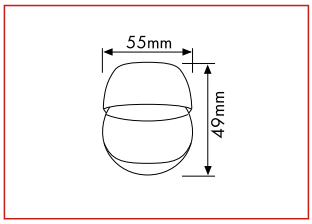

POPIS	DOSTUPNOST	STORE	OBJ.ČÍSLO
Přístroj			
Pohybové čidlo BASIC nástěnné otočné, 180°, Ø20m, IP40, bílé			**ESM055089**
Pohybové čidlo BASIC nástěnné otočné, 180°, Ø20m, IP40, černé			**ESM055096**
Pohybové čidlo BASIC L nástěnné otočné, 180°, Ø20m, IP40, bílé			ESM055508
Pohybové čidlo BASIC L nástěnné otočné, 180°, Ø20m, IP40, černé			ESM055515

Strana 128

Čidlo pohybu 180° řady MOTUS, venkovní

ESS10180D

Schrack-Info

- Čidlo pohybu nástěnné přisazené
- Materiál: UV stabilní plast
- Úhel 180°, Ø až 12m
- Doporučená montážní výška 2,2m
- Jmenovité napětí: 230V AC

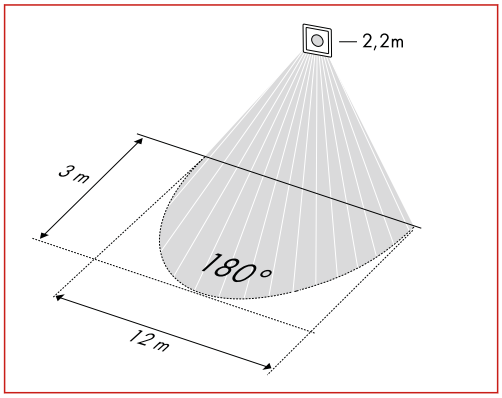

Při chůzi napříč k čidluØ 12m

	MOTUS 180°
Rozsah nastavení intenzity osvětlení	2- 2000lx
Vhodné pro LED	ANO
Funkce Master/Slave, počet detektorů	NE
Funkce paralelní připojení, počet detektorů	NE
Kanál 1	
Světelné kanály	1
Kontakt	NO
Rozsah nastavení času	5 sek. až 5 min.
Odporová zátěž cos φ 1	1000W
Zářivky cos φ 0,5	400W
LED světelné zdroje	6x58W
Provozní teplota	-20°C...+55°C
Stupeň ochrany	IP44
Nastavení parametrů	Potenciometrem

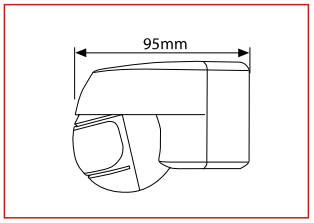

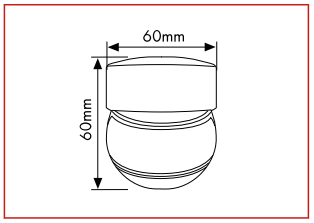

POPIS	DOSTUPNOST	STORE	OBJ.ČÍSLO
Digitální			
Pohybové čidlo Motus MS-W 180° digitální, dosah 9m, IP44, bílý			**ESS10180D**

Strana 129

Termostaty

Digitální prostorové termostaty pro topení

EV103009

EV103010

Schrack-Info

Digitální prostorový termostat s týdenním programem pro regulaci teploty v uzavřených a suchých prostorech

- Druh provozu: topení
- Rozsah teplot: 0-30°C
- Automatické přepnutí na letní čas 4 sepnutí za den
- 3 programy: standby/komfort/noc (24°C/18°C/21°C nastaveno z výroby)
- Kontakty: 1 zapínací 10(4)A, 1 rozpínací 5(2)A
- Záloha nastavení při výpadku proudu ~ 6 hodin
- Jmenovité napětí: 230V AC

POPIS	DOSTUPNOST	STORE	OBJ.ČÍSLO
Výkonový díl			
Přístroj termostatu pro topení, výkonový díl			**EV103009**
Elektronika a kryt			
Kryt termostatu pro topení, digitální, bílý			**EV103010**
Kryt termostatu pro topení, digitální, antracit			**EV113010**
Kryt termostatu pro topení, digitální, stříbrný			**EV123010**

Analogové prostorové termostaty pro topení

EV103009

EV103011

Schrack-Info

Analogový prostorový termostat s vypínačem

- Druh provozu: topení
- Rozsah teplot: 0-30°C
- Ochrana proti zamrznutí 5°C
- Kontakty: 1 zapínací 10(4)A, 1 rozpínací 5(2)A
- Jmenovité napětí: 230V AC

POPIS	DOSTUPNOST	STORE	OBJ.ČÍSLO
Výkonový díl			
Přístroj termostatu pro topení, výkonový díl			**EV103009**
Elektronika a kryt			
Kryt termostatu pro topení, analogový, bílý			**EV103011**
Kryt termostatu pro topení, analogový, antracit			**EV113011**
Kryt termostatu pro topení, analogový, stříbrný			**EV123011**

Strana 130

Digitální prostorové termostaty pro topení a chlazení

EV103061

EV103062

Schrack-Info

Digitální prostorový termostat s týdenním programem pro regulaci teploty v uzavřených a suchých prostorech

- Druh provozu: topení nebo chlazení
- Rozsah teplot: 0-30°C
- Automatické přepnutí na letní čas
- 4 sepnutí za den
- Záloha nastavení při výpadku proudu ~ 6 hodin
- 3 programy: standby/komfort/noc (24°C/18°C/21°C tovární nastavení)
- Kontakty: 1 zapínací 6(2)A, 1 rozpínací 4(1)A
- Jmenovité napětí: 230V AC

POPIS	DOSTUPNOST	STORE	OBJ.ČÍSLO
Výkonový díl			
Přístroj termostatu pro topení/chlazení, výkonový díl			**EV103061**
Elektronika a kryt			
Kryt termostatu pro topení/chlazení, digitální, bílý			**EV103062**
Kryt termostatu pro topení/chlazení, digitální, antracit			**EV113062**
Kryt termostatu pro topení/chlazení, digitální, stříbrný			**EV123062**

Analogové prostorové termostaty pro topení a chlazení

EV103061

EV103019

Schrack-Info

Analogový prostorový termostat s vypínačem

- Druh provozu: topení nebo chlazení
- Rozsah teplot: 0-30°C
- Ochrana proti zamrznutí 5°C
- Kontakty: 1 zapínací 6(2)A, 1 rozpínací 4(1)A
- Jmenovité napětí: 230V AC

POPIS	DOSTUPNOST	STORE	OBJ.ČÍSLO
Výkonový díl			
Přístroj termostatu pro topení/chlazení, výkonový díl			**EV103061**
Elektronika a kryt			
Kryt termostatu pro topení/chlazení, analogový, bílý			**EV103019**
Kryt termostatu pro topení/chlazení, analogový, antracit			**EV113019**
Kryt termostatu pro topení/chlazení, analogový, stříbrný			**EV123019**

Podlahové termostaty s externím čidlem

EL176131

EL367204

Schrack-Info

Podlahový termostat s vypínačem pro připojení čidla NTC (2kΩ)

- Rozsah teplot: cca 10-50°C
- Vstup pro signál nočního útlumu asi o 5K
- Čidlo s kabelem délky 4m součástí (max. délka 50m)

Pro finální kompletaci je nutné použít rámečky VISIO 50 1násobný (EV105021--), 2násobný (EV105022--) nebo 3násobný (EV105023--).

POPIS	DOSTUPNOST	STORE	OBJ.ČÍSLO
Výkonový díl			
Přístroj termostatu pro podlahové topení, výkonový díl			EL176131
Elektronika a kryt			
Kryt termostatu pro podlahové topení, analogový, bílý			EL367204

Hygrostat 24 – 250 V AC, 50 Hz

EL176301

EL367164

Schrack-Info

Hygrostat je přístroj pro ovládání regulace relativní vlhkosti vzduchu v klimatizovaných místnostech (kanceláře, počítačové místnosti) a pro regulaci odvlhčování vnitřních koupelen, bazénů nebo skladů.

- Pro regulaci relativní vlhkosti v rozmezí 35 - 85 %
- Měnič 5(0,2) A odvlhčovací, 2(0,2) A zvlhčovací
- Vložka bez postranních drápků

Pro finální kompletaci je nutné použít rámečky VISIO 50 1násobný (EV105021--), 2násobný (EV105022--) nebo 3násobný (EV105023--).

POPIS	DOSTUPNOST	STORE	OBJ.ČÍSLO
Přístroj			
Přístroj hygrostatu 24-250 V AC, výkonový díl			EL176301
Kryt			
Kryt hygrostatu analogový, bílý			EL367164

Strana
132

Ovládání žaluzií a rolet

Ovladače žaluzií

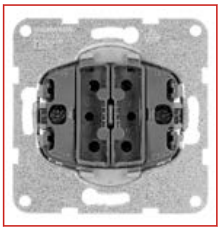

EV100125

EV102212

Schrack-Info

- Vybaveno mechanickým blokováním (nelze současně stlačit obě tlačítka)
- Jmenovitý proud: 10 A
- Jmenovité napětí: 250 V AC

POPIS	PŘIPOJENÍ	DOSTUPNOST	STORE	OBJ.ČÍSLO
Přístroje				
Přístroj spínače žaluzií (s aretací)	Bezšroubové svorky			**EV100125**
Přístroj ovladače žaluzií (tlačítko)	Bezšroubové svorky			**EV100127**
Kryty				
Kryt spínačů a ovladačů dvojitý, symbol šipky žaluzie, bílý				**EV102212**
Kryt vypínače, šipky, antracit				**EV112212**
Kryt vypínače, šipky, stříbrný				**EV122212**

Ovladač žaluzií digitální

EV103007

EV103008

Schrack-Info

- Digitální spínač žaluzií a rolet s týdenním programem
- Automatické přepnutí na letní čas
- Náhodný program
- 4 programy za den
- Jmenovité napětí: 230V AC

POPIS	PŘIPOJENÍ	DOSTUPNOST	STORE	OBJ.ČÍSLO
Přístroj žaluziového ovladače, elektronický	Šroubové svorky			**EV103007**
Kryt žaluziového ovladače, digitální, bílý				**EV103008**
Kryt žaluziového ovladače, digitální, antracit				**EV113008**

Ovladač žaluzií elektronický, tlačítkový

EV51650000

EV51100300

EL367504

Schrack-Info

- Řídící jednotka pro místní řízení žaluzií s koncovým spínačem. Přístroj má dva elektrické releové kontakty, mechanicky blokované proti současnému sepnutí motoru.
- Nastavení sklonu žaluzií
- Externí řízení pomocí dvou vstupů (PlusLink)
- Jmenovité napětí: 220/230V AC, 50/60 Hz
- Výstupy: 2 zapínací kontakty
- Motor: 1, max. 1000 VA
- Nutný 3vodičový systém
- Maximální průřez vodičů: 2x2,5 mm²
- Design: Merten

Pro finální kompletaci je nutné použít rámečky VISIO 50 1násobný (EV105021--), 2násobný (EV105022--) nebo 3násobný (EV105023--).

POPIS	DOSTUPNOST	STORE	OBJ.ČÍSLO
Přístroj řízení žaluzií, elektronický			EV51650000
Kryt tlačítkového modulu pro přístroj řízení žaluzií			EL367504
Tlačítkový modul pro přístroj řízení žaluzií			EV51130300

Řídící žaluziové relé pro zapuštěnou montáž

EV103041

Schrack-Info

- Jednotka řídícího relé pro ovládání žaluzií
- Umožňuje řízení skupin nebo centrální ovládání
- Každá žaluzie je řízena místně tlačítky nebo dodatečně přes centrální tlačítkový ovladač
- Upozornění: je možné použití pouze s tlačítkovými ovladači, ovladač s aretací nelze použít
- Jmenovité napětí 230V AC
- Maximální spínaný proud: 8A (AC1) / 3A (induktivní)
- Rozměry 54 x 49 x 21 mm
- Zapojení viz. technická část tohoto katalogu
- Ploché provedeni 21 mm, montáž do standardní přístrojové krabice

POPIS	PŘIPOJENÍ	DOSTUPNOST	STORE	OBJ.ČÍSLO
Žaluziové relé do instalační krabice	Šroubové svorky			**EV103041**

Strana 134

Řízení žaluzií

EH952JRM

EH940RS

EH940WS

EH941LUX

Schrack-Info

Samostatný modul pro řízení 12 rolet/žaluzií

- Možnost rozšíření až na 20 rolet/žaluzií (EH940JRM, EH94024EMR)
- Lokální nebo centrální ovládání
- Volně konfigurovatelné až do 3 skupin
- Programovatelný časovač
- Aktivace motorů na základě informací ze senzorů
- Jako příslušenství senzory:
  - Deště
  - Větru
  - Soumrakový/světelný
- Podsvícený LCD displej pro nastavení přístroje
- Integrované hodiny

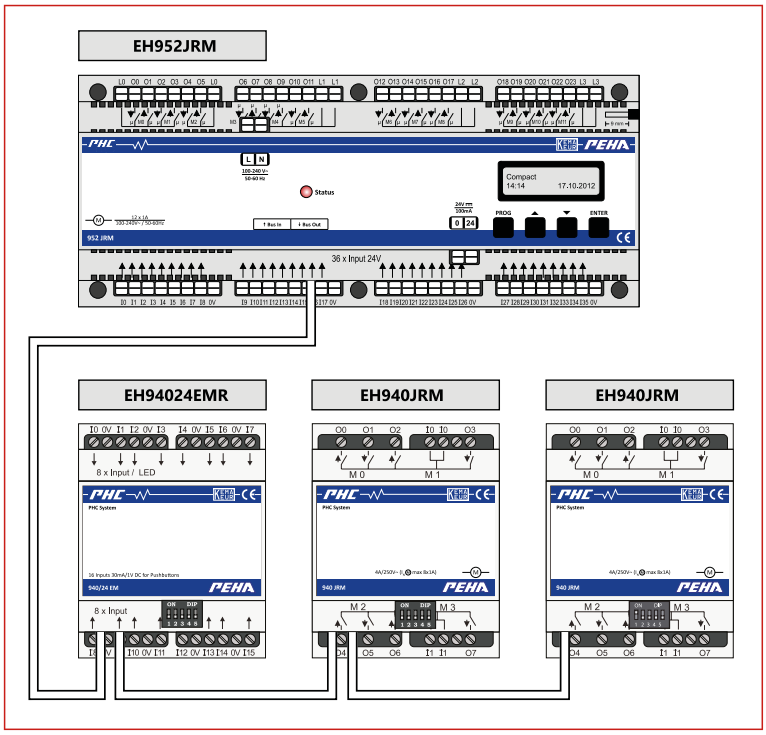

POPIS	DOSTUPNOST	STORE	OBJ.ČÍSLO
Modul řízení žaluzií			
Žaluziové relé PHC na DIN lištu, 12násobné, 230 V AC			**EH952JRM**
Rozšiřující moduly			
Rozšiřující modul vstupů pro PHC, 16 vstupů, IP20			**EH94024EMR**
Rozšiřující modul pro PHC, + 4 motory, IP20			**EH940JRM**
Senzory			
Vyhodnocovací jednotka pro snímač větru pro PHC			**EH940WSAE**
Anemometr pro PHC s připojovacím kabelem, PHC			**EH940WS**
Dešťový senzor, monitor srážek pro PHC, IP54			**EH940RS**
Nástěnný držák pro snímač větru, deště, PHC			**EH94WSRS**
Vyhodnocovací jednotka světelného senzoru pro PHC			**EH941LUXR**
Soumrakový, světelný senzor pro PHC, IP44			**EH941LUX**

Spínací hodiny

Mechanické spínací hodiny

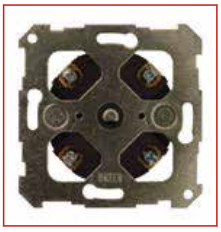

EL177030

EL223084

Schrack-Info

- Mechanické spínací hodiny s otočným ovládačem
- Maximální proud pro motory: 4 A
- Jmenovitý proud: 16 A
- Jmenovité napětí: 230 V AC

Pro finální kompletaci je nutné použít rámečky VISIO 50 1násobný (EV105021--), 2násobný (EV105022--) nebo 3násobný (EV105023--).

POPIS	DOSTUPNOST	STORE	OBJ.ČÍSLO
Přístroje			
Mechanické spínací hodiny, 2pólové, 15 min			**EL177030**
Mechanické spínací hodiny, 2pólové, 120 min			EL177040
Vnitřní rámečky			
Kryt pro mechanické spínací hodiny 0-15 min, bílý			**EL223084**
Kryt pro mechanické spínací hodiny 0-120 min, bílý			EL223094

Digitální spínací hodiny

EV51510000

EV57550319

Schrack-Info

- Digitální spínací hodiny (EV51510000) pro odporovou nebo induktivní zátěž
- Výkon: 50-420 VA
- 2vodičový systém
- Digitální spínací hodiny (EV51610000) s reléovým výstupem pro odporovou, kapacitní nebo induktivní zátěž
- Maximální výkon na kanál: 2200W (žárovky), 2000W (halogenové žárovky), 500VA (halogenové zdroje s klasickým trafem), 1050W (halogenové zdroje s elektronickým trafem)
- Kapacitní zátěž: 10A/140µF
- Úsporné zářivky: max. 100VA
- Motory: max. 1000VA
- Modul spínacích hodin (EV57550319) pro programové spínání spotřebičů
- Datum a čas
- Každý kanál: 2 sepnutí/den
- Přednastavené časy (v skupinách)
- Astrofunkce (řízení podle východu a západu slunce)
- Jednoduché přepnutí na letní čas
- Manuální ovládání možné
- Rezerva chodu ≥6 hodin
- Design: Merten

Pro finální kompletaci je nutné použít rámečky VISIO 50 1násobný (EV105021--), 2násobný (EV105022--) nebo 3násobný (EV105023--).

POPIS	DOSTUPNOST	STORE	OBJ.ČÍSLO
Přístroje			
Digitální spínací hodiny, RL, výkonový díl			EV51510000
Digitální spínací hodiny s reléovým výstupem, RLC, výkonový díl			EV51610000
Doplňky			
Kryt pro digitální spínací hodiny, bílý			EV57540319

Strana
136

Instalační spínací hodiny řady Tempus

BZT26440

BZT18D011W

BZT18D012W

Schrack-Info

- Digitální spínací hodiny s denním/týdenním programem
- 28 míst v paměti
- Intuitivní programování
- Šroubové svorky
- Automatické přepnutí na letní čas
- Jmenovitý proud: 16 A
- Jmenovité napětí: 230 V AC
- Montáž na DIN lištu
- Záloha chodu

POPIS	DOSTUPNOST	STORE	OBJ.ČÍSLO
Instalační spínací hodiny Tempus týdenní, 1P (1CO), digit.			**BZT26440**
Instalační spínací hodiny Tempus den/týden, 1Z (1NO), digit.			**BZT18D011W**
Instalační spínací hodiny Tempus den/týden, 2Z (2NO), digit.			**BZT18D012W**

Multimedia

FM rádio s reproduktorem

EV28808989

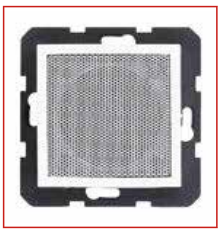

EV28808989

Schrack-Info

- FM radio pod omítku
- 2 komponenty: rádio a reproduktor pro montáž do instalační krabice
- Přípojka pro druhý reproduktor
- Grafický display, 8 paměťových míst, budík
- Ovládání pomocí dotykového displeje
- Vstup pro zapnutí a vypnutí
- Hodiny a datum
- Osvětlení displeje
- Externí vstup audio např. z MP3 nebo dokovací stanice
- Design: Berker

Pro finální kompletaci je nutné použít rámečky VISIO 50 1násobný (EV105021--), 2násobný (EV105022--) nebo 3násobný (EV105023--).

POPIS	DOSTUPNOST	STORE	OBJ.ČÍSLO
FM rádio s dotykovým ovládáním a reproduktorem, bílé			**EV29808989**

Sestava DAB + rádio

EV43750303

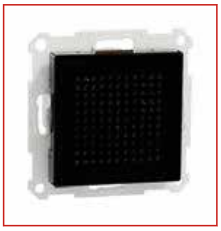

EV43750303

Schrack-Info

Rádio pro příjem DAB+, FM a přehrávání hudby přes Bluetooth se samostatně instalovaným reproduktorem. Instalace do montážní krabice.

- Dotykové ovládání
- Přehrávání hudby přes Bluetooth verze V4.1, 2,402-2,480 GHz, třída 2, max. +4 dBm
- Paměť pro 20 stanic DAB+ a 20 stanic FM
- Zobrazení času a data
- 2 nastavitelné časovače probuzení
- Možnost rozšíření o druhý reproduktor 2x2W RMS
- Přijímací frekvence: DAB/DAB+ 174,928 - 239,200 MHz, FM 87,5-108 MHz
- Design: ELSO

Pro finální kompletaci je nutné použít rámečky VISIO 50 1násobný (EV105021--), 2násobný (EV105022--) nebo 3násobný (EV105023--).

POPIS	DOSTUPNOST	STORE	OBJ.ČÍSLO
FM rádio s dotykovým ovládáním a reproduktorem, černé			**EV43750303**
Reproduktor pro rádio EV43750303, černý			EV43810303

Stereo terminál pro reproduktor

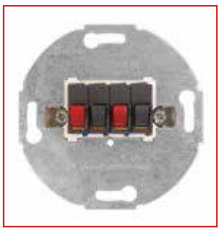

EL662003

EV104007

Schrack-Info

- Stereo terminál
- Šroubové svorky vzadu, max. průřez vodiče 10mm²

POPIS	DOSTUPNOST	STORE	OBJ.ČÍSLO
Přístoj			
Terminál reproduktorový stereo			**EL662003**
Kryty			
Kryt telefonní TDO nebo reproduktorové zásuvky, bílý			**EV104007**
Kryt telefonní TDO nebo reproduktorové zásuvky, antracit			**EV114007**
Kryt telefonní TDO nebo reproduktorové zásuvky, stříbrný			**EV124007**

Zásuvky audio cinch

EV104008

Schrack-Info

- Zásuvka Cinch
- Zadní šroubové svorky

POPIS	DOSTUPNOST	STORE	OBJ.ČÍSLO
Kompletní zásuvky s krytem			
Přístroj audio 2x Cinch s krytkou, bílý			**EV104008**
Přístroj audio 2x Cinch s krytkou, antracit			**EV114008**
Přístroj audio 2x Cinch s krytkou, stříbrný			**EV124008**

Nabíjecí USB zásuvka

EV103051

EV103052

Schrack-Info

- Dva výstupy
- Jmenovité napětí: 230 V AC
- Výstupní napětí: 5 V DC
- Jmenovitý výstupní proud: 1x 2A (při použití levého konektoru) nebo 2x 1A

POPIS	DOSTUPNOST	STORE	OBJ.ČÍSLO
Přístroj			
Zásuvka USB nabíjecí dvojitá, 5V, 2A, výkonový díl			**EV103051**
Kryty			
Kryt USB zásuvky dvojité, bílý			**EV103052**
Kryt USB zásuvky dvojité, antracit			**EV113052**
Kryt USB zásuvky dvojité, stříbrný			**EV123052**

Zásuvky telefonní TDO

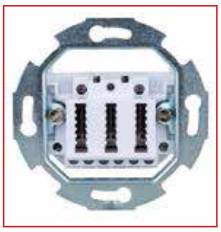

EV104013

EV104007

Schrack-Info

- Zásuvka TDO
- Svorky 3x 10

POPIS	DOSTUPNOST	STORE	OBJ.ČÍSLO
Zásuvka TDO			
Telefonní zásuvka TDO			**EV104013**
Kryt			
Kryt telefonní TDO nebo reproduktorové zásuvky, bílý			**EV104007**
Kryt telefonní TDO nebo reproduktorové zásuvky, antracit			**EV114007**
Kryt telefonní TDO nebo reproduktorové zásuvky, stříbrný			**EV124007**

USB zásuvka (prodlužovací)

EV104055

EV104056

Schrack-Info

- Spojka female/female
- Doporučená hloubka instalační krabice: 60mm

POPIS	DOSTUPNOST	STORE	OBJ.ČÍSLO
Přístroj			
Zásuvka USB typ A průchozí, female/female			**EV104055**
Kryty			
Kryt průchozí USB zásuvky, bílý			**EV104056**
Kryt průchozí USB zásuvky, antracit			**EV114056**
Kryt průchozí USB zásuvky, stříbrný			**EV124056**

HDMI zásuvka

EV104050

EV104051

Schrack-Info

- Spojka female/female
- HDMI zásuvka je dodávána včetně HDMI keystone s kabelem
- Doporučená hloubka instalační krabice 60mm

POPIS	DOSTUPNOST	STORE	OBJ.ČÍSLO
Přístroj			
Zásuvka HDMI, female/female			**EV104050**
Kryty			
Kryt HDMI zásuvky, bílý			**EV104051**
Kryt HDMI zásuvky, antracit			**EV114051**
Kryt HDMI zásuvky, stříbrný			**EV124051**

Strana 140

VGA zásuvka

EV104052

EV104054

Schrack-Info

- Spojka VGA male/male
- Výstup VGA šroubové svorky (EV104053--): Male/šroubové svorky
- Doporučená hloubka instalační krabice 60mm

POPIS	DOSTUPNOST	STORE	OBJ.ČÍSLO
Přístroj			
Zásuvka VGA, male/male			**EV104052**
Zásuvka VGA, male/šroubové svorky			**EV104053**
Kryty			
Kryt VGA zásuvky, bílý			**EV104054**
Kryt VGA zásuvky, antracit			**EV114054**
Kryt VGA zásuvky, stříbrný			**EV124054**

Ostatní kryty a zásuvky včetně příslušenství

Záslepky

EV102015

Schrack-Info

- Záslepky včetně kovové desky

POPIS	DOSTUPNOST	STORE	OBJ.ČÍSLO
Záslepka na krabici, bez rámečku, bílá			**EV102015**
Záslepka na krabici, bez rámečku, antracit			**EV112015**
Záslepka na krabici, bez rámečku, stříbrná			**EV122015**

Základna pro ovládací a signalizační přístroje

EV393819

Schrack-Info

- Pro použití s řadou MM
- Průměr otvoru 22,5 mm

Pro finální kompletaci je nutné použít rámečky VISIO 50 1násobný (EV105021--), 2násobný (EV105022--) nebo 3násobný (EV105023--).

POPIS	DOSTUPNOST	STORE	OBJ.ČÍSLO
Základna pro ovládací a signalizační přístroje 22,5 mm, bílá			**EV363064**

Připojovací krabice

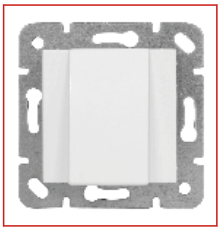

EV102014

Schrack-Info

- Záslepka s otvorem pro kabel 9 mm

POPIS	DOSTUPNOST	STORE	OBJ.ČÍSLO
Kabelový vývod, pro Ø 9 mm, bílý			**EV102014**
Kabelový vývod, pro Ø 9 mm, antracit			**EV112014**
Kabelový vývod, pro Ø 9 mm, stříbrný			**EV122014**

Signálka E10

EL376014

Schrack-Info

- Balení: ploška, červený kryt a žárovka (2W)
- Šroubové svorky

Pro finální kompletaci je nutné použít rámečky VISIO 50 1násobný (EV105021--), 2násobný (EV105022--) nebo 3násobný (EV105023--).

POPIS	DOSTUPNOST	STORE	OBJ.ČÍSLO
Signálka E10 pro VISIO, bílá, červený kryt			EL376014

Signální LED moduly s různými vzory

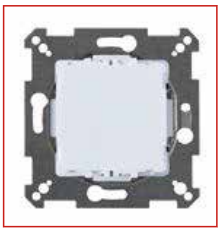

EL123209

EL367054

Schrack-Info

- Jmenovité napětí: 150 - 230 V AC, 1,3 W
- Obsah balení: 6 předtištěných fólií (výtah se šipkou, WC se šipkou, schodiště dolů se šipkou, schodiště nahoru se šipkou, "Exit" se šipkou vlevo, "EXIT" se šipkou vpravo)
- Lze použít i komerční fólie
- Rámeček slouží pro uchycení fólie s piktogramem

Pro finální kompletaci je nutné použít rámečky VISIO 50 1násobný (EV105021--), 2násobný (EV105022--) nebo 3násobný (EV105023--).

POPIS	DOSTUPNOST	STORE	OBJ.ČÍSLO
Přístroj			
LED modul 230 V, červený			EL123209
LED modul 230 V, zelený			EL1232071
Kryt			
Centrální rámeček pro LED moduly			EL367054

Sporáková přípojka

EL999991

Schrack-Info

- Montáž bez rámečku
- EL999992-- ploché provedení 11 mm

POPIS	DOSTUPNOST	STORE	OBJ.ČÍSLO
Se svorkovnicí 5x2,5 mm2, podomítková instalace			**EL999994**
Se svorkovnicí 5x6 mm2, podomítková i nástěnná instalace			**EL999995**

Strana
142

Zvonky

Zvonek 230 V AC pro nástěnnou montáž

EL800001

Schrack-Info

- Dvojhlasý signál
- Jmenovité napětí: 230 V AC
- 75dB
- Rozměry: 118x109x46 mm
- Hmotnost: 286 g

POPIS	DOSTUPNOST	STORE	OBJ.ČÍSLO
Zvonek nástěnný 230 V AC, 75 dB			EL800001

Zvonky a bzučáky pro řadovou zástavbu (DIN lišta)

BZ926338-A

Schrack-Info

- Trvalé zatížení až 12h
- Napětí cívky: 12 a 230V AC
- Spotřeba: 4,5VA
- Průřez vodičů: max. 10mm²
- 75dB
- Šířka 17,5 mm

POPIS	DOSTUPNOST	STORE	OBJ.ČÍSLO
Instalační zvonek na DIN lištu, 230 V AC, 1TE			**BZ926338-A**
Instalační bzučák na DIN lištu, 230 V AC, 1TE			**BZ926339-A**
Instalační zvonek na DIN lištu, 12 V AC, 1TE			**BZ926351-A**

Instalační schodišťové automaty

Instalační schodišťový automat TIMON

BZ327210-A

Schrack-Info

Elektronický schodišťový automat s funkcí kumulace časového intervalu (odpovídá EN 60669-2-3). Přístroj umožňuje připojení tlačítek s doutnavkami o celkovém proudu až 100 mA ve 3 nebo 4vodičovém zapojení. Dlouhým stiskem tlačítka po dobu delší než 2 s lze přístroj vypnout (funkce úspory energie).

- Časový rozsah 0,5 až 30 minut
- Tichý provoz
- Vysoká spínací kapacita, špičkový zapínací proud 80A
- Automatické rozpoznání 3 nebo 4vodičového připojení
- Doutnavková zátěž až 100 mA
- Instalační šířka 17,5 mm
- Bez indikace doběhu

POPIS	DOSTUPNOST	STORE	OBJ.ČÍSLO
Instalační schodišťový automat TIMON, 0.5 - 30 min., 16 A			**BZ327210-A**

Instalační schodišťové automaty VOWA

BZ327350

Schrack-Info

Elektronický schodišťový automat s funkcí varování před ukončením provozního cyklu. Lze připojit tlačítka s doutnavkami o celkovém proudu až 100 mA ve 3 nebo 4vodičovém zapojení. Pomocí připojeného tlačítka je možné prodloužení časového intervalu nebo celkové vypnutí přístroje (funkce úspory energie).

- Varování před vypnutím
- Programovatelná funkce navýšení časového intervalu
- Funkce úspory elektrické energie
- Volitelný druh provozu impulzního relé
- Tichý provoz
- Vysoká spínací kapacita, špičkový zapínací proud 80 A
- Automatické rozpoznání 3 nebo 4vodičového připojení
- Doutnavková zátěž až 100 mA
- Instalační šířka 17,5 mm
- Instalační provedení

FUNKCE:

- Opakovanými stisky tlačítka lze kumulovat nastavený časový interval t. Podle provedení mohou být aktivovány následující provozní stavy přístroje pomocí přepínače na čelním panelu:
  - P... impulzní relé bez časové funkce
  - 0... vypnuto
  - 1... zapnuto trvale
  - TW... časová automatika s varováním před ukončením časového intervalu
- Jen u provedení BZ327360:
  - T... časová automatika bez varováním před ukončením časového intervalu
  - PN... impulzní relé se spínáním při průchodu nulou

Instalační schodišťový automat BZ

POPIS	DOSTUPNOST	STORE	OBJ.ČÍSLO
Instalační schodišťový automat VOWA, 1 - 12 min., 16 A			**BZ327350**
Instalační schodišťový automat VOWA Plus 1 - 12 min., 16 A			**BZ327360**

Instalační schodišťový automat BZ

BZ326350-A

Schrack-Info

- Nastavitelný rozsah 1 až 7 minut, nastavitelný v 15 sek. krocích
- Jmenovitý proud 16 A při 230 V AC, cos φ = 1
- Doutnavková zátěž max. 50 mA
- 3 popř. 4vodičové připojení
- Použitelné také jako časové relé
- Nastavitelné po 30 sekundách
- Bez indikace doběhu

POPIS	DOSTUPNOST	STORE	OBJ.ČÍSLO
Schodišťový automat 1 až 7 min			**BZ326350-A**

Instalační impulzní relé

Instalační impulzní relé řady LQ6

LQ612230

LQ690001

Schrack-Info

Mechanická impulzní relé řady LQ6. Možnost nasazení tlačítek nebo prosvětlených tlačítek. Impulzní relé je dostupné s napětím cívky 8 až 230V AC nebo 12 až 24V DC. Různé konfigurace kontaktů (zapínací, rozpínací, přepínací) pro optimální nasazení. K dispozici varianta s indikací polohy kontaktů.

POPIS	DOSTUPNOST	STORE	OBJ.ČÍSLO
230 VAC			
Instalační impulzní relé, 230 V AC, 16 A, 4 Z (4NO)			**LQ610230**
Instalační impulzní relé, 230 V AC, 16 A, 1 Z (1NO)			**LQ611230**
Instalační impulzní relé, 230 V AC, 16 A, 2 Z (2NO)			**LQ612230**
Instalační impulzní relé, 230 V AC, 16 A, 1 P (1CO)			**LQ617230**
Instalační impulzní relé, 230 V AC, 16 A, 2 P (2CO)			**LQ618230**
Příslušenství			
Kompenzační modul 24 0V AC/1,5 µF			**LQ690001**

Impulzní relé elektronické řady STELLA

LQ540000

Schrack-Info

Elektronické impulzní relé s funkcí úspory energie. Dlouhým stiskem tlačítka nedojde k dokončení nastaveného časového intervalu a následuje automatické vypnutí osvětlení (zátěže). Možnost připojení tlačítek s doutnavkami o celkovém proudu až 100 mA ve 3 nebo 4vodičovém zapojení.

- Tichý provoz
- Volitelná funkce úspory energie v intervalu 0,5 až 30 minut
- Vysoká spínací kapacita, špičkový zapínací proud 80 A
- Indikace LED
- Ideální řešení pro sklepní osvětlení v rozsáhlých objektech

POPIS	DOSTUPNOST	STORE	OBJ.ČÍSLO
Instalační impulzní relé s funkcí úspory elektrické energie			**LQ540000**

Impulzní relé do zásuvkové krabice

LQ203230-A

Schrack-Info

Impulzní relé pro montáž do instalační krabice. Různé konfigurace kontaktů a ovládacích napětí.

POPIS	DOSTUPNOST	STORE	OBJ.ČÍSLO
Impulzní relé do instalační krabice, 230 V AC, 10 A, 1Z			**LQ203230-A**
Impulzní relé do instalační krabice, 24 V AC, 10 A, 1Z			**LQ207024-A**
Impulzní relé do instalační krabice, 230 V AC, 10 A, 2Z			**LQ207230-A**

Relé pro řadovou zástavbu s LED série ALEXA

BZ651230

Schrack-Info

- Vysoká spínací kapacita, špičkový zapínací proud až 120A (20ms)
- Trvalá zátěž 16A
- Stavební šířka 17,5mm
- Instalační provedení
- Vhodné pro spínání LED světelných zdrojů

POPIS	DOSTUPNOST	STORE	OBJ.ČÍSLO
Instalační relé ALEXA 16A, pro vysoký zapínací proud až 120A			**BZ651230**

Detektory kouře

CYRUS - baterie 10leté

ESR135782

Schrack-Info

- Detektor kouře CYRUS s 10letou baterií
- Fotoelektronický detektor kouře
- Rozsah detekce kouře: 20 – 40 m²
- Akustická signalizace: 85 dB
- Funkce ztlumení
- Optická signalizace pohotovostního režimu a alarmu
- Testovací tlačítko
- Jednoduchá montáž
- Plně v souladu s EN 14604:2005
- Q-certifikát dle VdS 3131 (speciální zkouška pro kvalitní detektory kouře)
- Akustická signalizace slabé baterie cca. 30 dní
- 10letá lithiová baterie
- Rozměry: Ø10 x 3.3 cm

POPIS	DOSTUPNOST	STORE	OBJ.ČÍSLO
Detektor kouře CYRUS, 10letý			**ESR135782**

CYRUS - rádio

ESR151925

Schrack-Info

- CYRUS rádiový kouřový detektor je vybaven kouřovou komorou a vestavěným snímačem teploty (pro bezdýmové požáry)
- Vyhodnocovací teplota pro spuštění alarmu je 54-70°C
- Až 30 rádiových detektorů kouře může být v rámci skupiny bezdrátově propojeno
- Obousměrná bezdrátová komunikace (přijímač a vysílač v jednom zařízení)
- Dosah bezdrátové komunikace: až 100 m (na volném prostranství)
- Falešný poplach: stiskem tlačítka dojde k přerušení alarmu na cca 10 minut, 3 typy varovného signálu pro rozlišení kouřového, teplotního nebo přeneseného alarmu
- Rozměry: Ø 12 x 3,8 cm
- Radiový protokol: 433 MHz
- Plně v souladu s EN 14604

POPIS	DOSTUPNOST	STORE	OBJ.ČÍSLO
Detektor kouře CYRUS s čidlem požáru, bezdrátový			**ESR151925**

CYRUS Basic - baterie 9V

ESR151929

Schrack-Info

- Základní kouřový detektor CYRUS Basic 9V
- Napájení 9 V DC (baterie)
- Spotřeba energie: ≥10 µA (pohotovostní režim),≤30 mA (alarm)
- Akustická signalizace: 85 dB / 3m
- Pracovní teplota: 0°C až + 40°C
- Plně v souladu s EN 14604
- Rozměry: Ø 9 cm x 3,3 cm

POPIS	DOSTUPNOST	STORE	OBJ.ČÍSLO
Detektor kouře CYRUS Basic, 9V			**ESR151929**

CYRUS - příslušenství

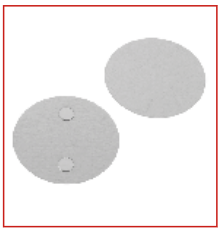

ESR154422

ESM425608

Schrack-Info

Díky CYRUS magnetickému držáku lze snadno namontovat či vyměnit detektor kouře. Část magnetického držáku je nalepena na požadovaném místě na stropě a druhá část je připevněna k detektoru kouře. Detektor kouře drží na své finální pozici díky magnetu – není nutné další upevnění pomocí šroubu či hmoždinek.

POPIS	DOSTUPNOST	STORE	OBJ.ČÍSLO
Magnetický držák pro detektory kouře CYRUS			**ESR154422**
Ochranný koš 180/90 pro čidla			ESM425608
Ochranný koš 165/70 pro čidla			ESM425615

PROTECTOR K 230V

ESR018916

Schrack-Info

- Fotoelektronický detektor kouře s napájením 230 V AC a s možností připojení spínacího relé
- Detektor provádí automaticky diagnostiku (autotest) a případnou poruchu signalizuje.
- Další prvek ochrany je rychlý test kouřové komory, který se provádí stisknutím testovacího tlačítka.
- Napájecí napětí: 230V AC / 50 Hz
- Způsob montáže: přisazená stropní
- Akustická signalizace: 85 dB / 3m
- Spotřeba energie: cca 0,4 W
- Možnost vzájemného propojení až 30 hlásičů PROTECTOR K
- Autotest s periodou 45s a signalizací chybového stavu
- Rozměry: Ø 106 x 48 mm

POPIS	DOSTUPNOST	STORE	OBJ.ČÍSLO
Detektor kouře PROTECTOR K, 230 V AC			**ESR018916**

PROTECTOR K příslušenství

ESR018923

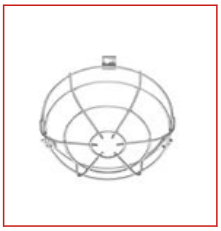

ESM425608

Schrack-Info

Spínací Relé PROTECTOR K pro spínání externích zařízení (sirény, majáky apod.).

- Spínací schopnost: 24 V DC/10 A, 230 V AC/5 A
- Bezpotenciálové kontakty: 1 přepínací (1 CO)
- Instalace do základny ESR018985
- Rozměry: 23 x 41 x 28 mm

POPIS	DOSTUPNOST	STORE	OBJ.ČÍSLO
Ochranný koš 180/90 pro čidla			ESM425608
Ochranný koš 165/70 pro čidla			ESM425615
Spínací relé PROTECTOR K			ESR018923
Základna pro přisazenou montáž PROTEKTOR K, 27 mm			ESR018985

VISIO IP54 pro nástěnnou montáž

Vertikální a horizontální kombinace VISIO IP54 vytvářejí kompaktní vzhled na každé stěně. Dvou kombinace zásuvek je již předpřipravena k zapojení.

Patentovaný **asymetrický těsnicí systém VISIO IP54** nabízí možnost montáže velmi blízko stěny. Systém VISIO IP54 je také vybaven speciálním těsněním, které umožňuje vedení tří kabelů.

VISIO IP54 pro nástěnnou montáž

BEZPEČNÝ PRŮCHOD KABELŮ
Díky konstrukci průchodkové membrány lze protahovat kabely různých průměrů.

STUPEŇ KRYTÍ IP54
Krytí před vniknutím prachu a vody.

VELKÝ PROSTOR PRO PŘÍCHOZÍ KABELY
Pro jednoduchou montáž a připojení vodičů.

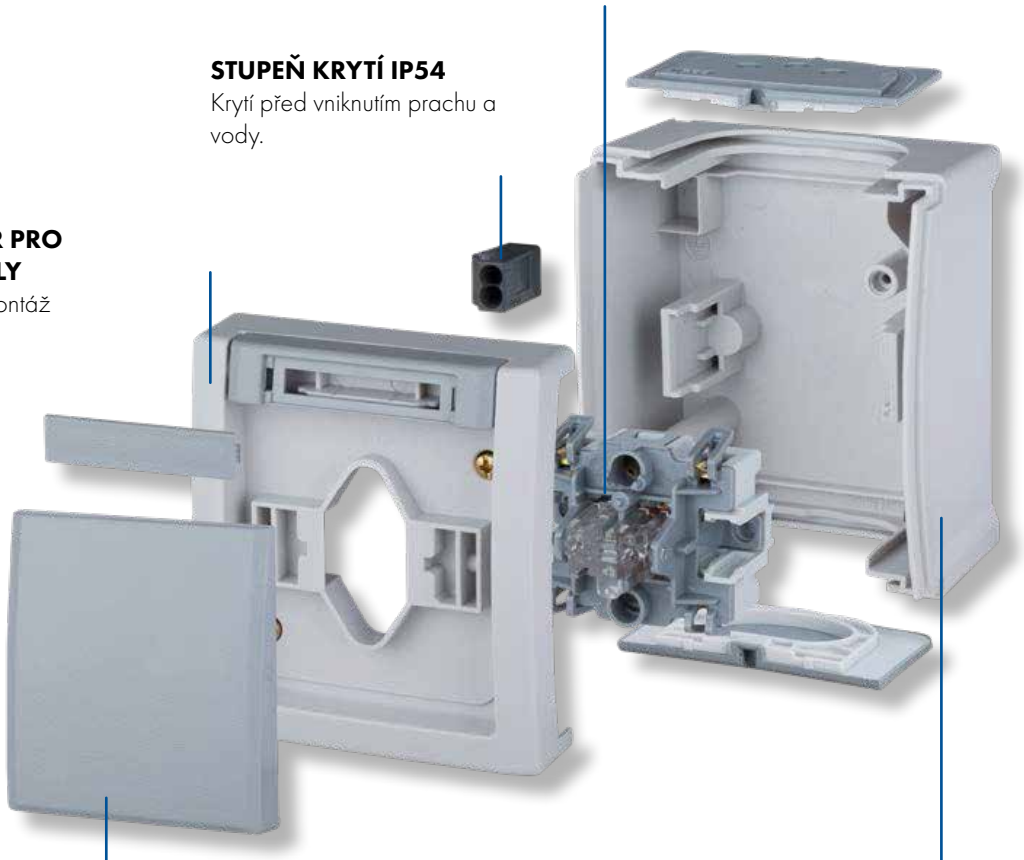

KRYT
Snadná montáž pomocí termoplastických šroubů s dvojitým závitem.

TERMOPLASTICKÉ POUZDRO
Termoplastický materiál vyztužený skelnými vlákny s vysokou mechanickou odolností (IK05) a odolností proti povětrnostním vlivům.

KOMPAKTNÍ KOMBINACE

Vertikální a horizontální kombinace VISIO IP54 vytvářejí kompaktní vzhled na každé stěně. Dvou kombinace zásuvek je již předpřipravena k zapojení.

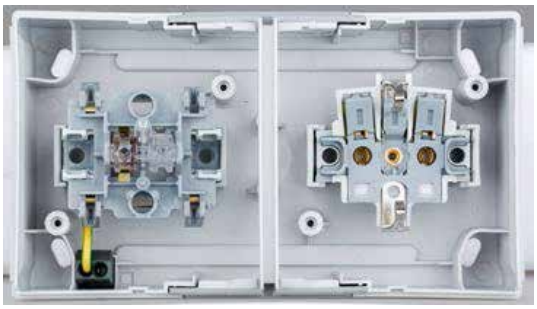

MONTÁŽ TĚSNĚ NA STĚNU

Patentovaný asymetrický těsnicí systém VISIO IP54 nabízí možnost vstupu kabelů velmi blízko stěny. Systém VISIO IP54 je také vybaven speciálním těsněním, které umožňuje vedení tří kabelů.

Přívod vodiče je možné montovat přímo ke zdi.

Těsnění je vhodné pro tři různé velikosti kabelů.

BEZPEČNÉ POUŽITÍ

Všechny přístroje VISIO IP54 mají speciální zemnící svorky.

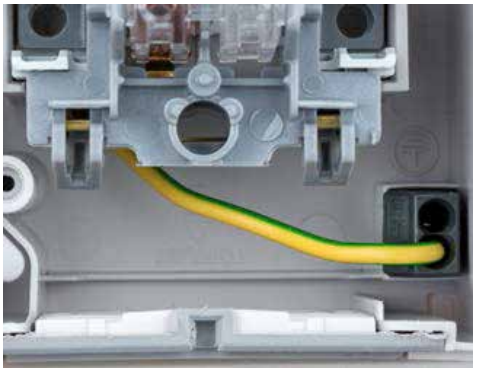

STUPEŇ KRYTÍ IP54
Pro bezpečnou montáž jsou v přístrojích pérové svorky pro pospojení.

Nové propojení ochranných svorek u zásuvek.

INOVATIVNÍ ŠROUBY S DVOJITÝM ZÁVITEM
Jednoduchá a rychlá montáž krytů díky šroubům s dvojitým závitem.

Přehled sortimentu

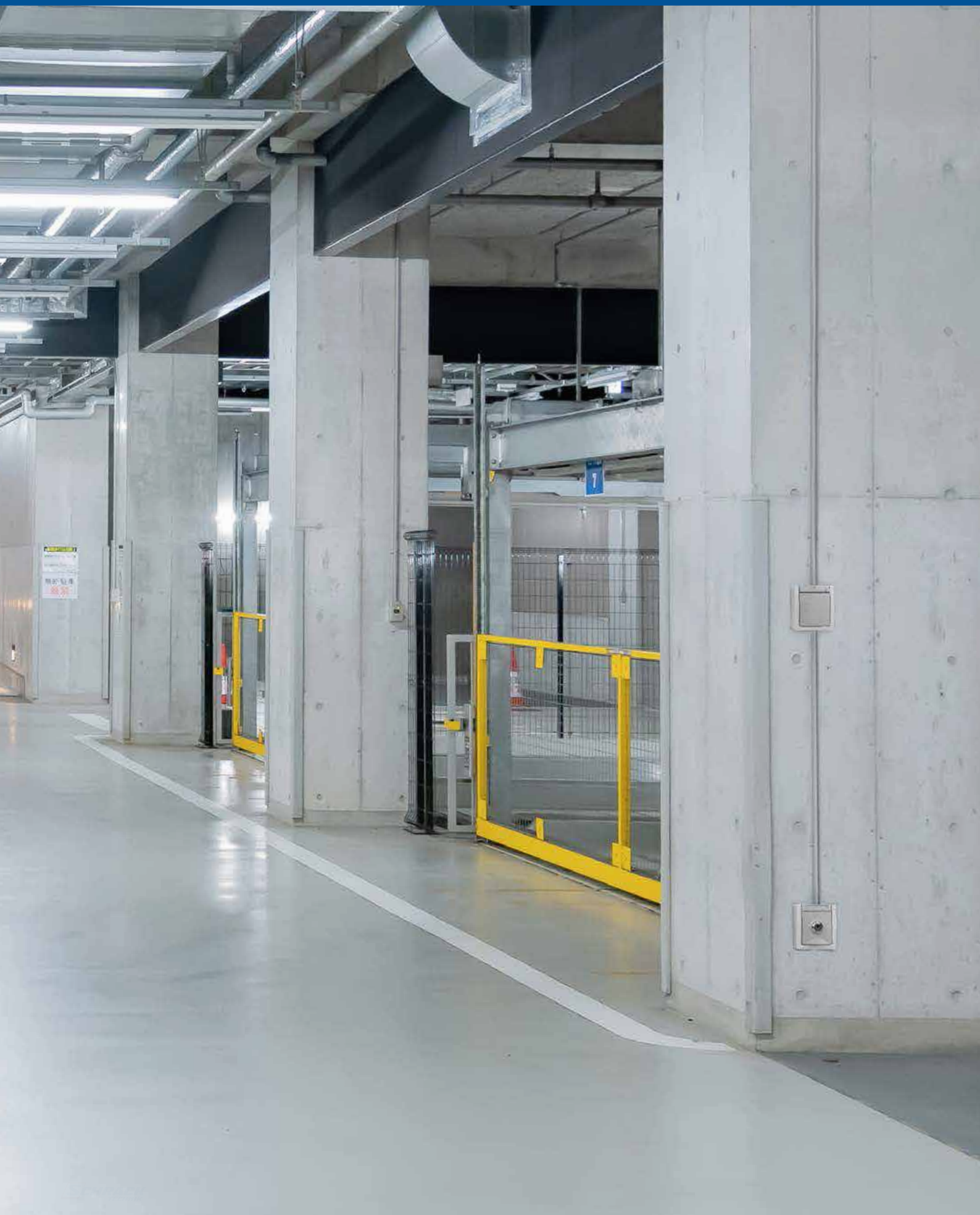

Strana 154

Vypínače

Přepínače střídavé (schodišťové)

EV210011

EV210013

Schrack-Info

- Jmenovitý proud: 10A
- Jmenovité napětí: 250V AC

POPIS	PŘIPOJENÍ	DOSTUPNOST	STORE	OBJ.ČÍSLO
Nástěnný přepínač střídavý č.6, IP54	Bezšroubové svorky			**EV210011**
Nástěnný přepínač střídavý č.6, orientační LED, IP54	Bezšroubové svorky			**EV210013**
Nástěnný přepínač střídavý č.6, signalizační LED, IP54	Bezšroubové svorky			**EV210015**

Spínač sériový (lustrový)

EV210009

Schrack-Info

- Jmenovitý proud: 10A
- Jmenovité napětí: 250V AC

POPIS	PŘIPOJENÍ	DOSTUPNOST	STORE	OBJ.ČÍSLO
Nástěnný spínač č.5, IP54	Bezšroubové svorky			**EV210009**

Přepínač křížový

EV210017

Schrack-Info

- Jmenovitý proud: 10A
- Jmenovité napětí: 250V AC

POPIS	PŘIPOJENÍ	DOSTUPNOST	STORE	OBJ.ČÍSLO
Nástěnný přepínač křížový č.7, IP54	Bezšroubové svorky			**EV210017**

Spínač 1pólový

EV210001

Schrack-Info

- Jmenovitý proud: 10A
- Jmenovité napětí: 250V AC

POPIS	PŘIPOJENÍ	DOSTUPNOST	STORE	OBJ.ČÍSLO
Nástěnný spínač č.1, IP54	Bezšroubové svorky			**EV210001**

Nouzový spínač topení, včetně štítku

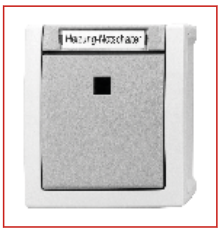

EV210008

Schrack-Info

- Jmenovitý proud: 16A
- Jmenovité napětí: 250V AC

POPIS	PŘIPOJENÍ	DOSTUPNOST	STORE	OBJ.ČÍSLO
Nástěnný spínač č.2, IP54	Šroubové svorky			**EV210008**

Spínač a ovladač žaluzií


EV210025

Schrack-Info

- Jmenovitý proud: 10A
- Jmenovité napětí: 250V AC

POPIS	PŘIPOJENÍ	DOSTUPNOST	STORE	OBJ.ČÍSLO
Nástěnný spínač žaluzií, IP54 (s aretací)	Bezšroubové svorky			**EV210025**
Nástěnný ovladač žaluzií, IP54 (tlačítko)	Bezšroubové svorky			**EV210026**

Ovladače

Ovladače 1pólové


EV210019


EV210020

Schrack-Info

- Jmenovitý proud: 10A
- Jmenovité napětí: 250V AC

POPIS	PŘIPOJENÍ	DOSTUPNOST	STORE	OBJ.ČÍSLO
Nástěnný ovladač 0/1, IP54, (tlačítko)	Bezšroubové svorky			**EV210019**
Nástěnný ovladač 0/1, signálka a N svorka, IP54 (tlačítko)	Bezšroubové svorky			**EV210020**
Nástěnný ovladač 0/1, signálka, IP54, (tlačítko)	Bezšroubové svorky			**EV210021**
Nástěnný ovladač 1/1, IP54, (tlačítko)	Bezšroubové svorky			**EV210022**

Ovladač 2pólový


EV210023

Schrack-Info

- Jmenovitý proud: 10A
- Jmenovité napětí: 250V AC

POPIS	PŘIPOJENÍ	DOSTUPNOST	STORE	OBJ.ČÍSLO
Nástěnný ovladač 2x 1/1, IP54, (tlačítko)	Bezšroubové svorky			**EV210023**

Strana 156

Zásuvky SCHUKO

Zásuvky SCHUKO

EV211001

Schrack-Info

- Jmenovitý proud: 16A
- Jmenovité napětí: 250V AC

POPIS	PŘIPOJENÍ	DOSTUPNOST	STORE	OBJ.ČÍSLO
Nástěnná zásuvka SCHUKO, IP54	Bezšroubové svorky			**EV211001**

Zásuvky SCHUKO uzamykatelné

EV211002

Schrack-Info

- Jmenovitý proud: 16A
- Jmenovité napětí: 250V AC

POPIS	PŘIPOJENÍ	DOSTUPNOST	STORE	OBJ.ČÍSLO
SCHUKO zamykatelná, IP54, různé klíče	Bezšroubové svorky			**EV211002**
SCHUKO zamykatelná, IP54, vždy stejný klíč	Bezšroubové svorky			**EV211006**

EV211002

Zásuvky SCHUKO dvojnásobné

EV211013

Schrack-Info

- Jmenovitý proud: 16A
- Jmenovité napětí: 250V AC
- Propojeno

POPIS	PŘIPOJENÍ	DOSTUPNOST	STORE	OBJ.ČÍSLO
Nástěnná zásuvka SCHUKO dvojitá, vertikální, IP54	Bezšroubové svorky			**EV211013**
Nástěnná zásuvka SCHUKO dvojitá, horizontální, IP54	Bezšroubové svorky			**EV211014**

EV211014

Zásuvky SCHUKO trojnásobné

EV211018

Schrack-Info

- Jmenovitý proud: 16A
- Jmenovité napětí: 250V AC
- Propojeno

POPIS	PŘIPOJENÍ	DOSTUPNOST	STORE	OBJ.ČÍSLO
Nástěnná zásuvka SCHUKO trojitá, horizontální, IP54	Bezšroubové svorky			**EV211018**

Zásuvky ČSN

Zásuvky ČSN

EV211005

Schrack-Info

- Jmenovitý proud: 16A
- Jmenovité napětí: 250V AC

POPIS	PŘIPOJENÍ	DOSTUPNOST	STORE	OBJ.ČÍSLO
Nástěnná zásuvka ČSN, IP54	Bezšroubové svorky			**EV211005**
Nástěnná zásuvka ČSN s dětskou ochranou, IP54	Bezšroubové svorky			**EV211016**

Zásuvky ČSN dvojnásobné

EV211011

EV211012

Schrack-Info

- Jmenovitý proud: 16A
- Jmenovité napětí: 250V AC
- Propojeno

POPIS	PŘIPOJENÍ	DOSTUPNOST	STORE	OBJ.ČÍSLO
Nástěnná zásuvka ČSN dvojitá, vertikální, IP54	Bezšroubové svorky			**EV211011**
Nástěnná zásuvka ČSN dvojitá, horizontální, IP54	Bezšroubové svorky			**EV211012**
Nástěnná zásuvka ČSN dvojitá s dětskou ochranou, vertikální	Bezšroubové svorky			**EV211020**
Nástěnná zásuvka ČSN dvojitá s dětskou ochranou, horizontální	Bezšroubové svorky			**EV211021**

Strana 158

Kombinace vypínače a zásuvky SCHUKO

Přepínač č.6 a zásuvka SCHUKO

EV211015

EV211017

Schrack-Info

- Jmenovitý proud: 16A
- Jmenovité napětí: 250V AC
- Propojeno

POPIS	PŘIPOJENÍ	DOSTUPNOST	STORE	OBJ.ČÍSLO
Kombinace přepínače č.6 a zásuvky SCHUKO, vertikální, IP54	Bezšroubové svorky			**EV211015**
Kombinace přepínače č.6 a zásuvky SCHUKO, horizontální, IP54	Bezšroubové svorky			**EV211017**

Vypínač č.1 1pólový a zásuvka SCHUKO

EV211003

Schrack-Info

- Jmenovitý proud: 16A
- Jmenovité napětí: 250V AC
- Propojeno

POPIS	PŘIPOJENÍ	DOSTUPNOST	STORE	OBJ.ČÍSLO
Kombinace spínače č.1 a zásuvky SCHUKO, vertikální, IP54	Bezšroubové svorky			**EV211003**

Vypínač sériový č.5 a zásuvka SCHUKO

EV211004

Schrack-Info

- Jmenovitý proud: 16A
- Jmenovité napětí: 250V AC
- Propojeno

POPIS	PŘIPOJENÍ	DOSTUPNOST	STORE	OBJ.ČÍSLO
Kombinace spínače č.5 a zásuvky SCHUKO, vertikální, IP54	Bezšroubové svorky			**EV211004**

Příslušenství

Popisný štítek

EV217001

Schrack-Info

- Popisný štítek pro jednoduché a rychlé označení přístrojů a zásuvek.

POPIS	DOSTUPNOST	STORE	OBJ.ČÍSLO
Popisový štítek s transparentní krytkou pro VISIO 54			**EV217001**

Adaptér pro vertikální montáž

EV217002

Schrack-Info

- Adaptér slouží pro možnost vertikální instalace přístrojů a zásuvek IP54. Instaluje se místo těsnění.

POPIS	DOSTUPNOST	STORE	OBJ.ČÍSLO
Adaptér pro vertikální spojení přístrojů VISIO 54			**EV217002**

Technické informace

SÉRIOVÝ SPÍNAČ Č.5 (LUSTROVÝ)

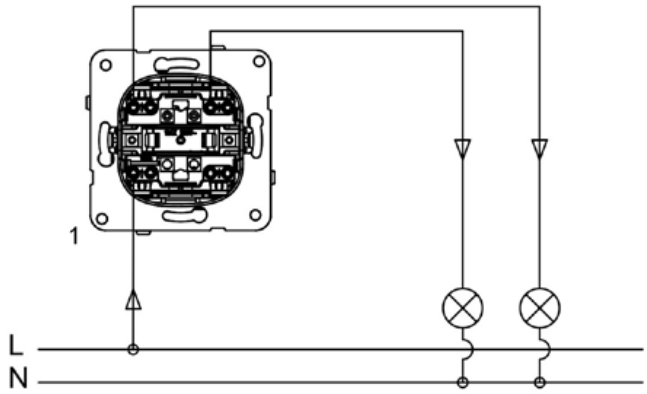

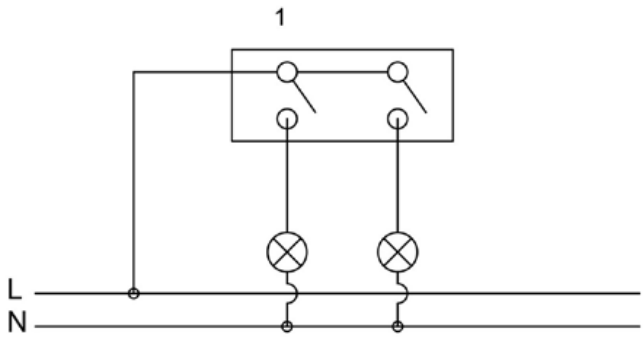

STŘÍDAVÝ PŘEPÍNAČ Č.6 (SCHODIŠŤOVÝ)

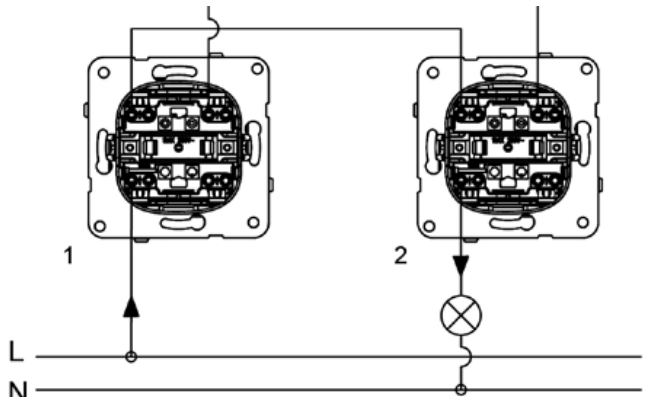

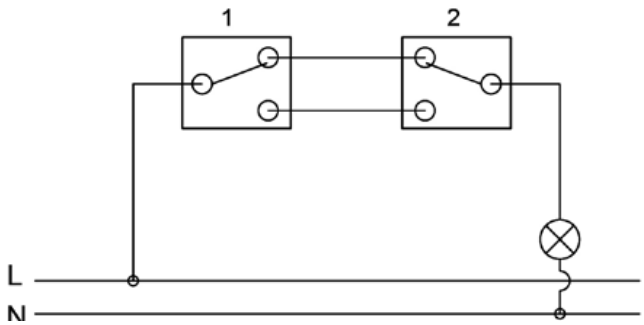

KŘÍŽOVÝ PŘEPÍNAČ Č.7 (ZAPOJENÍ 6 - 7 - 6)

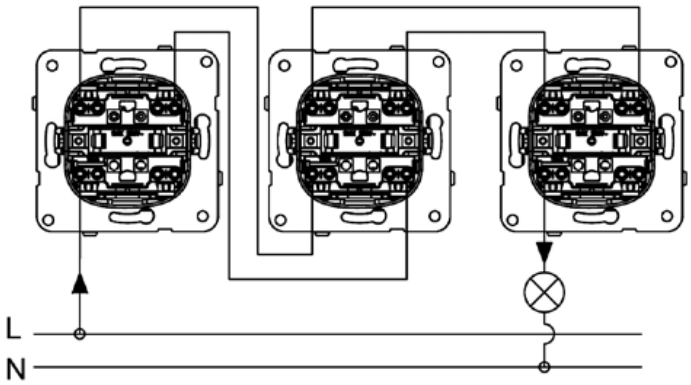

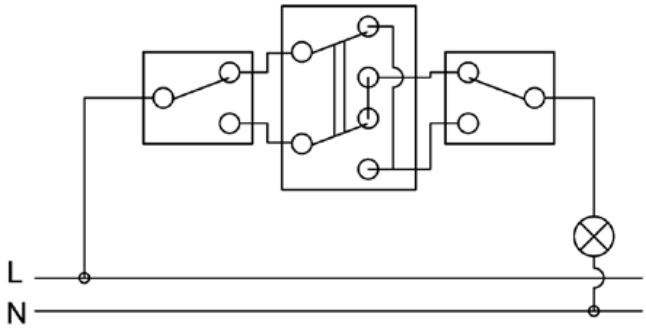

Všeobecné informace

Směrnice

1. 2014/30/EU– EMC- směrnice

Směrnice elektromagnetické kompatibility platí pro zařízení nebo přístroje, které:
Mohou způsobovat elektromagnetické rušení nebo jejichž provoz může být tímto rušením ovlivněn. Jako přístroje se uvažují i části a skupiny výrobků, které jsou vestavěny nebo pohyblivá zařízení. Přístroje musí být určeny pro konečného spotřebitele.

2. 2014/35/EG– směrnice pro nízké napětí

Směrnice pro produkty určené pro provoz s tímto napětím. Směrnice platí pro rozsah napětí (jmenovité vstupní nebo výstupní napětí): střídavé 50 - 1000 V a stejnosměrné 75 - 1500 V.

3. 2011/65/EU- RoHS

Tato směrnice slouží k omezení používání některých nebezpečných látek v elektrických a elektronických zařízeních. Směrnice se vztahuje na elektrická a elektronická zařízení pro provoz se střídavým proudem nepřesahujícím 1000 V nebo stejnosměrným proudem nepřesahujícím 1500 V, jako jsou: velké domácí spotřebiče, malé domácí spotřebiče, IT a telekomunikační zařízení, zařízení spotřební elektroniky

Označení CE

Aby se zabránilo tomu, že členské státy kladou na výrobky různé požadavky, a tím brání volnému pohybu zboží na vnitřním trhu, bylo označení CE zavedeno v roce 1985 - původně s ohledem na základní bezpečnostní požadavky. Nařízení CE platí také pro signatářské státy Dohody o Evropském hospodářském prostoru (EHP) Island, Lichtenštejnsko a Norsko.
Označením CE odpovídá výrobce za to, že odpovědným orgánům vyjádří, že jeho výrobek odpovídá příslušným právním ustanovením a technickým specifikacím. Je třeba ji považovat za značku schválení trhu, a nikoli za značku původu, kvality, jakosti nebo normy.

Testovací značky a symboly

	VDE		Česká republika	HL	Symbol pro halogenové žárovky 230 V
	Belgie		Francie	LS	Symbol pro zářivky s předřadníkem
FI	Finsko		Francie		Symbol pro elektronické transformátory
	Holandsko	A	Přístroj je určen k nástěnné montáži		Symbol pro elektronické transformátory, ELSO
N	Norsko	H	Přístroj je určen pro montáž do dutých stěn		Symbol pro konvenční transformátor
ÖVE	Rakousko	U	Přístroj je určen k zapuštěné montáži	L	Ohmická zátěž, např. žárovky
B	Polsko		Symbol pro ochranné vodiče	L	Induktivní zátěž, např. konvenční transformátory
	Rusko		Symbol pro ochrannou izolaci	C	Kapacitní zátěž, např. elektronické transformátory
S	Švédsko		Symbol pro stříkající vodu	M	Motorová zátěž
SK 3	Švýcarsko		Symbol pro žárovky 230V	R, L, C	Ohmická, induktivní a kapacitní zátěž

Instalační zóny pro přístroje a vedení kabelů

Pro prostory bez zařízení u stěn

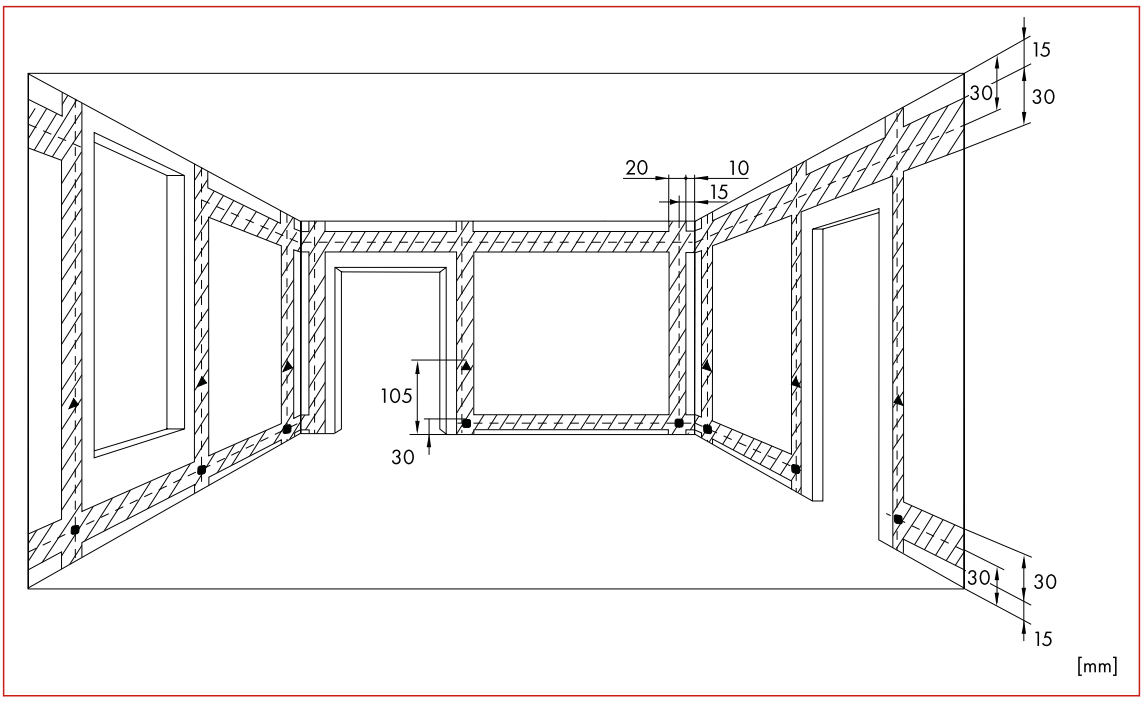

– – –	Plochy pro vedení vodičů a kabelů
▨	Instalační zóny
▲	Montážní výška vypínačů
■	Montážní výška zásuvek

Pro prostory se zařízením u stěn

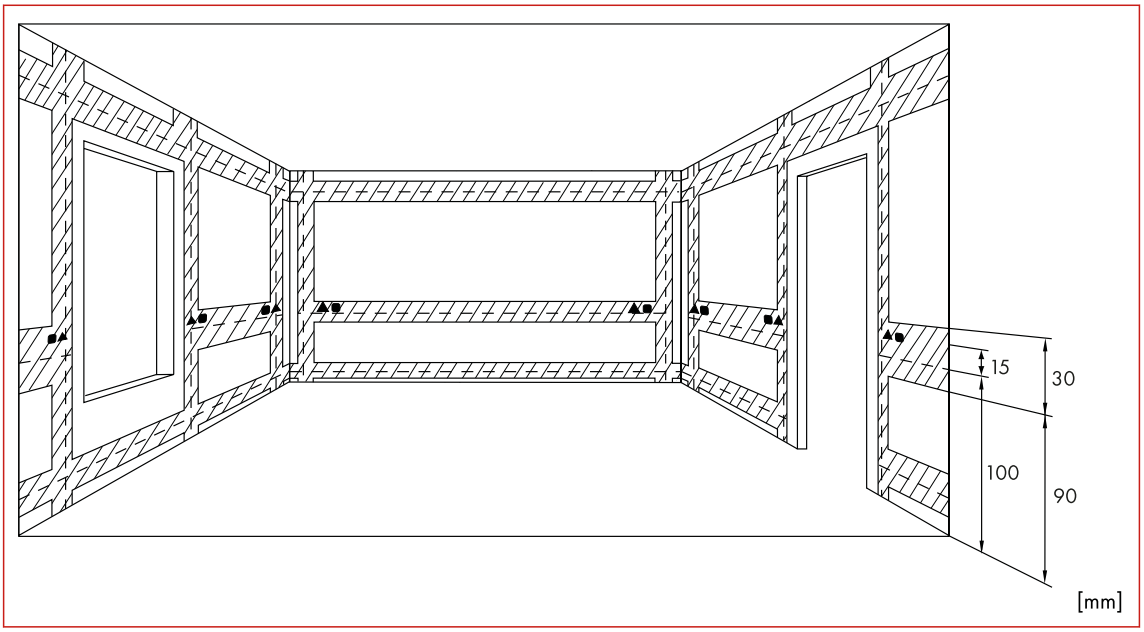

– – –	Plochy pro vedení vodičů a kabelů
▨	Instalační zóny
▲	Montážní výška vypínačů
■	Montážní výška zásuvek

Doporučené počty zásuvek a vývodů

Typ spotřebiče		Minimální počet pevných vývodů dalších spotřebičů	Počet vývodů pro osvětlení	Vývody pro zvláštní spotřebiče
Obývací pokoj (a) nebo ložnice (b)	Zásuvky/osvětlení do 20 m^2	4 (a,b)	1 (a)	
	Zásuvky/osvětlení nad 20 m^2	5 (a,b)	2 (a)	
Kuchyňský kout/kuchyně (b)				
- Kuchyňský kout:	Zásuvky/osvětlení	3 (b)	2	
	Chladnička/mraznička	1		
- Kuchyně:	Zásuvky/osvětlení	5 (b)	2	
	Chladnička	1		
	Mraznička			1
	Větrák	1 (c)		
	Trouba			1 (d)
	Mikrovlnná trouba	1		
	Myčka nádobí			1
	Průtokový ohřívač			1 (e)
Koupelna	Zásuvky/osvětlení	1 (f)	2 (g)	
	Větrák		1 (c,h)	
	Topné těleso			1 (i)
	Pračka (j)			1 (i)
	Sušička (j)			1 (i)
	Žehlící stroj (j)			1 (e)
WC	Zásuvky/osvětlení	3 (b)	1	
	Větrák		1 (c,i)	
Zázemí(b)	Zásuvky/osvětlení	1	1	
	Větrák	1 (c,h)	1 (c,i)	
	Pračka (j)			1 (i)
	Sušička (j)			1 (i)
	Žehlící stroj (j)			1 (i)
Chodby	Zásuvky/osvětlení do 3 m délky	1	1	
	od 3 do 6 m délky	1	2 (k)	
	každé další 3 m		1 (k)	
Lodžie, balkon, terasa	Zásuvky/osvětlení	1	1	
Sklad	Zásuvky/osvětlení	1	1	
Hobby(b)	Zásuvky/osvětlení	3 (b)	1	
Sklep				
	Zásuvky/osvětlení	1	1	
Napájení IT zařízení		1		
	Vstupní bod	1		
	Dvojitá zásuvka pro každou přípojku IT	1		
Společné prostory				
	Zásuvky/osvětlení do 20 m2	1	1	
	Zásuvky/osvětlení nad 20 m2	1	2	
Sklep, chodba				
	Zásuvka, osvětlení každých 5 m	1	1	
Napájení domácí IT sítě				
	Trojnásobná zásuvka pro IT (l)			1 (l)
	Trojnásobná zásuvka pro společnou SAT/TV anténu			1 (l)

a ... v jídelním koutě o jednu zásuvku navíc
b ... prostory ložnic, kuchyní, hobby - minimálně 2zásuvka. Tyto zásuvky navíc platí - ad c) -v tabulce jako „1 zásuvka"
c ... při samostatném větrání
d ... připojení s třífázovou zásuvkou
e ... při topení
f ... také v kombinaci se světlem
g ... u koupelen do 4m^3
h ... u koupelen bez okna
i ... možný zásuvkový vývod
j ... jednou na byt
k ... ovládané minimálně ze dvou míst
l ... minimálně na okruh

Pomocník pro plánování

	Prostor / objekt:		Obýváк	Ložnice	Kuchyně	Pokoj pro hosty	Jídelna	Dětský pokoj I.	Dětský pokoj II.	Chodba	WC	Koupelna	Podlaha	Schodiště	Sklep	Hobby		Celkem
		Možná barevná provedení:																
DESIGN	VISIO 50	bílá																
	VISIO 50	antracit																
	VISIO 50	stříbrná																
	VISIO 45	bílá																
	VISIO 45	černá																
	VISIO IP20	bílá																
	VISIO IP54	šedá																
PŘÍSTROJE	Přepínač střídavý																	
	Přepínač sériový																	
	Přepínač křížový																	
	Vypínač 1pólový																	
	Vypínač 2pólový																	
	Přepínač střídavý dvojitý																	
	Vypínač 3pólový																	
	Ovladač 1pólový																	
	Ovladač se signálkou																	
	Ovladač dvojitý																	
	Přepínač/ovladač žaluzií																	
	Přepínač/ovladač na klíč																	
	Stmívač																	
	Čidlo pohybu																	
	Spínací hodiny																	
	Regulátor teploty																	
	Zásuvky TV/SAT																	
	Zásuvky IT																	
	Multimedia																	
KRYTY A ZÁKRYTY	Krytky																	
	Krytky dvojité																	
	Krytky trojité																	
	Krytky se symbolem																	
	Krytky se symbolem																	
	Krytky se symbolem																	
	Krytky se symbolem zvonku																	
	Krytky se symbolem šipek																	
	Krytky a podsvíceným popisným polem																	
	Krytky stmívačů																	
	Přístroj pohybového čidla																	
	Přístroj spínacích hodin																	
	Přístroj regulátoru teploty																	
	Kryt TV/SAT zásuvky																	
	Kryt zásuvky RJ45																	
	Multimedia																	
ZÁSUVKY 230V	Zásuvky SCHUKO																	
	Zásuvky SCHUKO s ochrannou proti dotyku																	
	Zásuvky SCHUKO s ochrannou proti dotyku a klapkou																	
	Zásuvky SCHUKO s popisným polem																	
	Zásuvky SCHUKO s LED																	
	Zásuvky ČSN																	
	Zásuvky ČSN s ochrannou proti dotyku																	
	Zásuvky ČSN s ochrannou proti dotyku a klapkou																	
	Zásuvky ČSN s LED																	
	Zásuvky pro různé aplikace																	
RÁMEČKY	Rámeček jednoduchý																	
	Rámeček dvojitý																	
	Rámeček trojnásobný																	
	Rámeček čtyřnásobný																	

Schéma zapojení přístrojů VISIO S50 a S55

Zapojení č.1 - vypínač 1pólový se signálkou

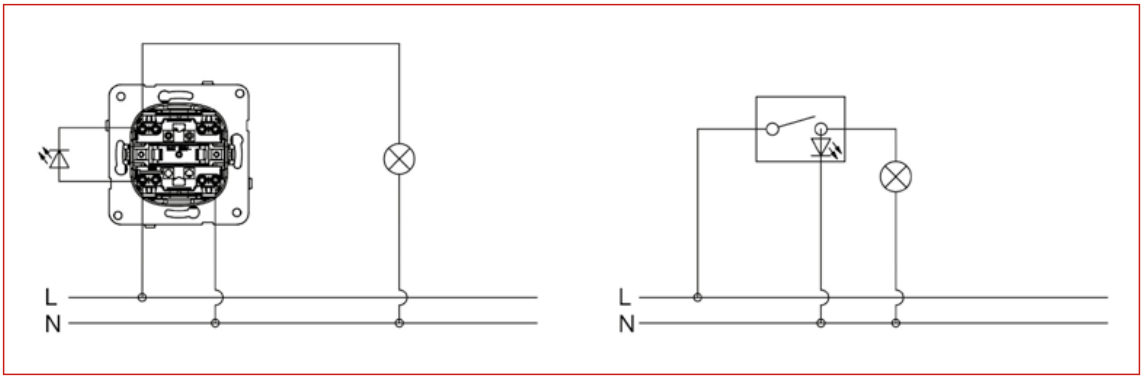

Zapojení č.2 - vypínač 2pólový se signálkou

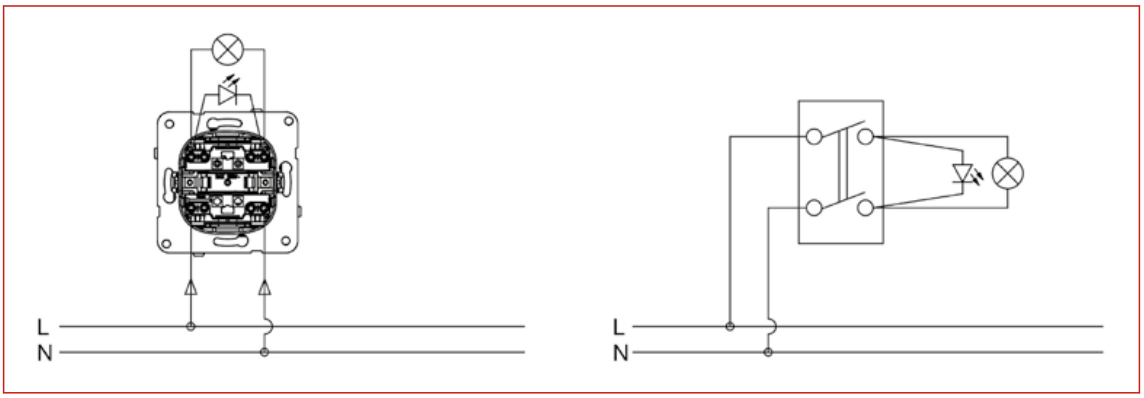

Zapojení č.6 - vypínač střídavý (schodišťový)

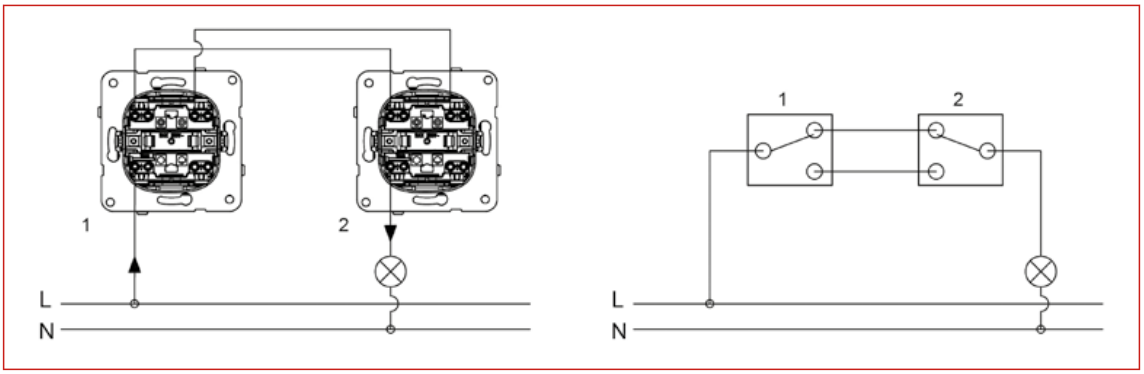

Zapojení č.6 - vypínač střídavý (schodišťový se signálkou)

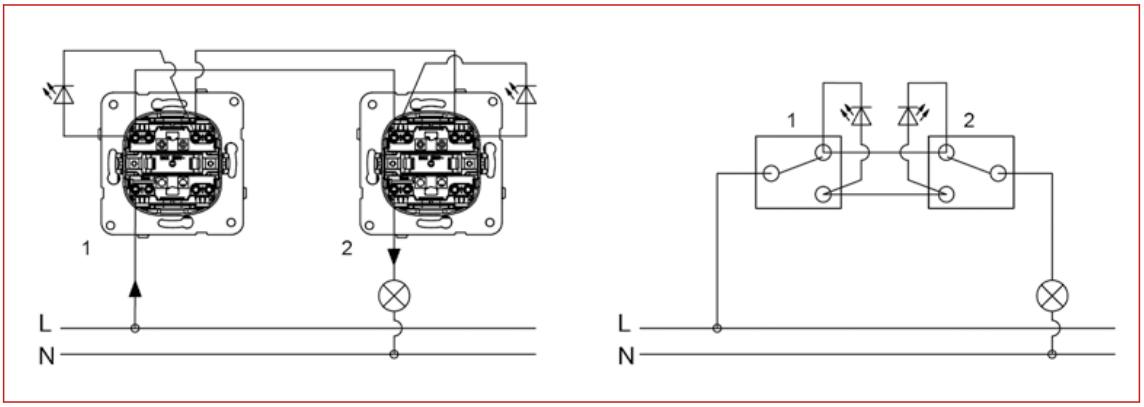

Schéma zapojení přístrojů VISIO S50 a S55

Zapojení č.5 - spínač sériový

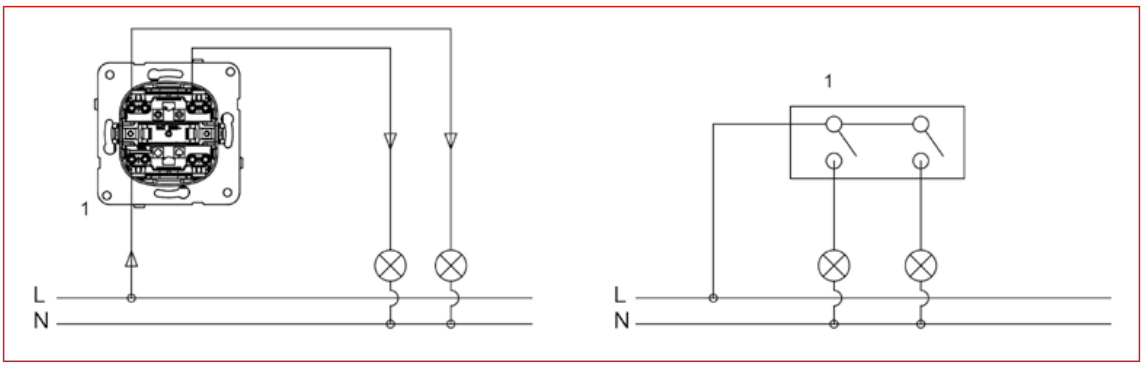

Zapojení č.7 - přepínač křížový

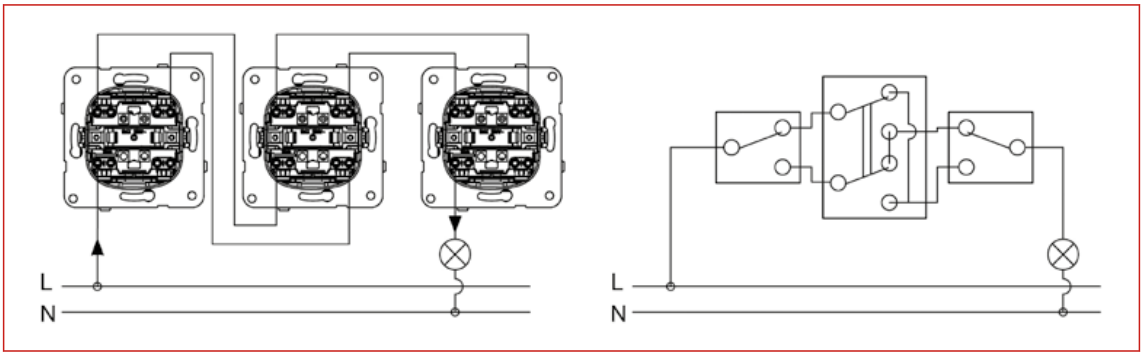

Zapojení č.6+6 - vypínač dvojitý, střídavý (schodišťový)

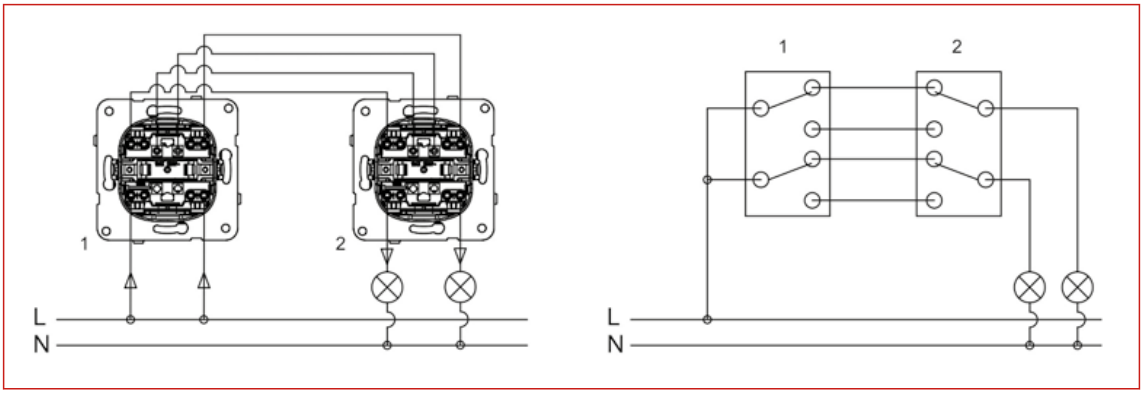

Zapojení 0/1 - ovladač (tlačítko)

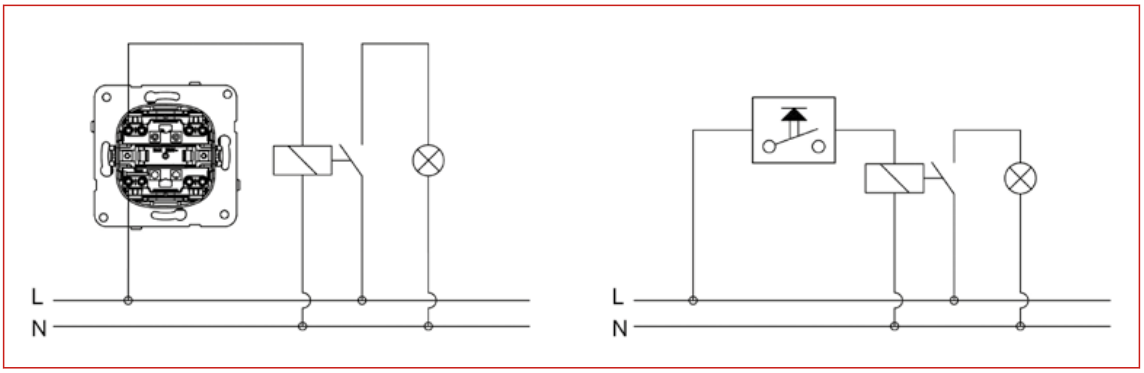

Schéma zapojení přístrojů VISIO S50 a S55

Zapojení 0/1 - ovladač 1pólový (tlačítko) se signálkou

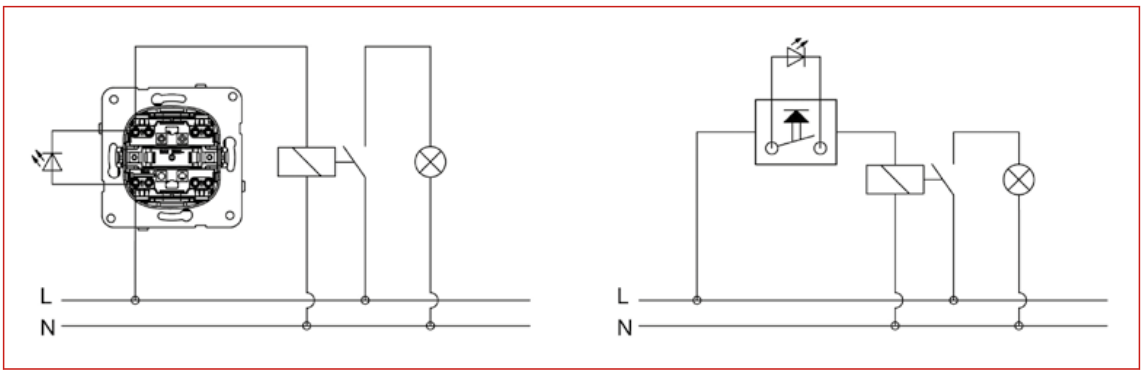

Zapojení 1/1 - ovladač 1Z + 1R (tlačítko)

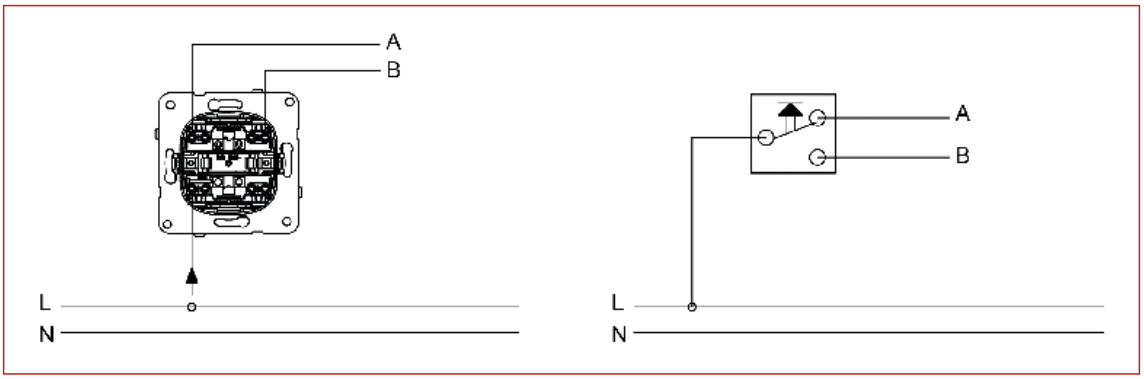

A	Rozpínací kontakt
B	Zapínací kontakt

Zapojení 0/1+0/1 - ovladač 2Z (tlačítko)

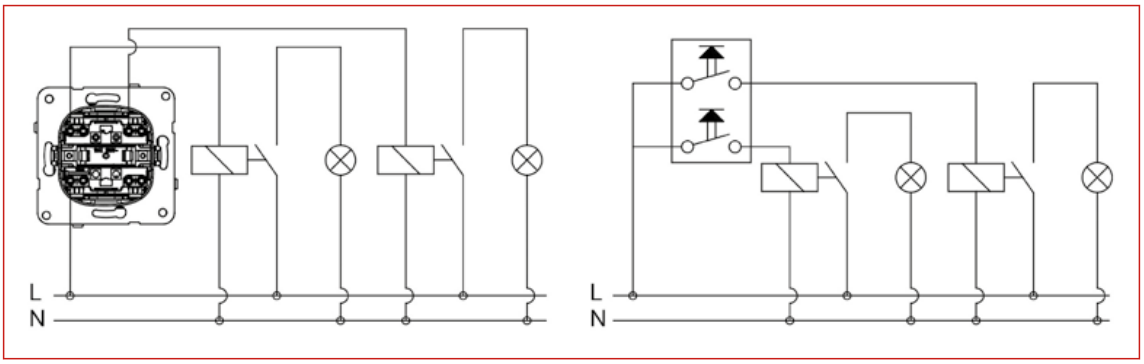

Zapojení - žaluziový spínač nebo ovladač (tlačítko)

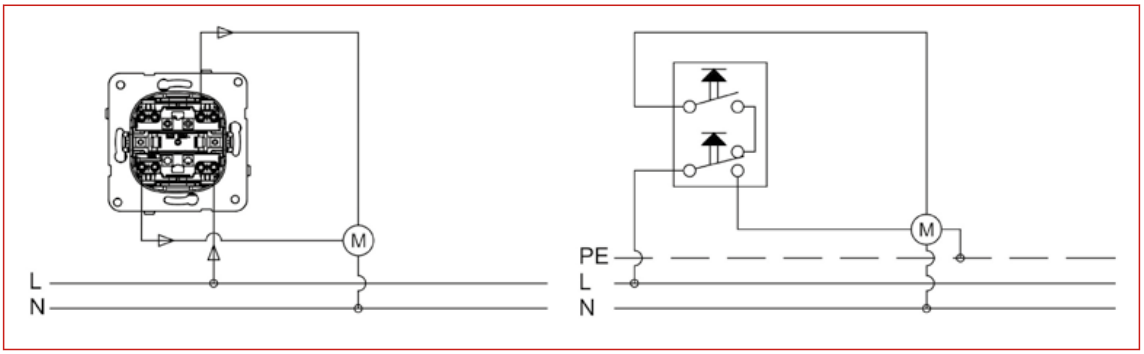

Výkonová tabulka stmívačů

Typ stmívače	Konstrukce	Objednací číslo	Žárovka	Halogenová žárovka	Konvenční transformátor	Elektronický transformátor	LED zdroj 230V (náběžná hrana)	LED zdroj 230V (sestupná hrana)	Stmívatelný LED pásek
Univerzální	Otočný stmívač	ET103023	6W - 100W	6W - 100W	11W - 500W	---	6W - 100W	6W - 100W	---
		ET103024	0W - 60W	0W - 60W	0W - 60W	0W - 60W	---	0W - 60W	---
	Dotykový stmívač	ET103020-S	0W - 300W	0W - 300W	0W - 120W	0W - 120W	0W - 120W	0W - 120W	---
	do instalační krabice	EHLED350D	4W - 350W	4W - 350W	4W - 100W	4W - 350W	4W - 100W	4W - 350W	---
		EHLED350K	4W - 350W	4W - 350W	4W - 100W	4W - 350W	4W - 100W	4W - 350W	---
	na DIN lištu	EHUTD350	15W - 400W	15W - 400W	20W - 400W	15W - 400W	4W - 100W	4W - 300W	---
		EHUDR300	10W - 300W	10W - 300W	---	20W - 300W	4W - 80W	4W - 300W	---
Fázově stmívatelné (náběžná hrana)	Otočný stmívač	EV103020	6W - 100W	6W - 100W	6W - 100W	---	6W - 100W	---	---
		EV103003	60W - 400W	60W - 400W	60W - 400W	---	---	---	---
	na DIN lištu	EHANTD1200	---	---	---	---	7W - 1200W	---	---
Fázově stmívatelné (sestupná hrana)	Otočný stmívač	EV103025	3W - 400W	3W - 400W	---	3W - 320W	---	3W - 320W	---
	na DIN lištu	EHABTD1000	---	---	---	---	---	5W - 320W	---
Stmívání LED pásku	do instalační krabice	EHLEDSTRIP	---	---	---	---	---	---	96W/12V 192W/ 24V 288W/ 36V 384W/ 48V

Technické parametry termostatů

	Digitální Vytápění	**Analogový Vytápění**	**Digitální Vytápění/ Chlazení**	**Analogový Vytápění/ Chlazení**	**Analogový Podlahový**	**Hygrostat**	**Analogový Vytápění/ Chlazení**
Rozsah teplot	0-30°	0-30°	0-30°	0-30°	10-50°	5-30°	10°-30°
Relativní vlhkost	---	---	---	---	---	35-85%	---
Typ kontaktu	NO: 10(4)A 230VAC NC: 5(2)A 230VAC	NO: 10(4)A 230VAC NC: 5(2)A 230VAC	NO: 6(2)A 230VAC NC: 4(1)A 230VAC	NO: 6(2)A 230VAC NC: 4(1)A 230VAC	NC: 16(2)A při cos φ =1 250VAC	5(0,2) A odvlhčovací 2(0,2) A zvlhčovací	NO: 6(2)A 230VAC
Noční pokles	---	---	---	---	cca. 5K	---	---
Stupeň krytí	IP20	IP20	IP20	IP20	IP30	IP30	IP20
Design	VISO 50	VISIO 50	VISO 50	VISO 50	VISO 50	VISO 50	VISO 45
Přístroj	EV103009	EV103009	EV103061	EV103061	EL176131	EL176301	komplet
Kryt s ovládáním							
Bílý	EV103010	EV103011	EV103062	EV103019	EL367204	EL367164	ET103040
Antracit	EV113010	EV113011	EV113062	EV113019	---	---	---
Stříbrný	EV123010	EV123011	EV123062	EV123019	---	---	---
Matný černý	---	---	---	---	---	---	ET113040

Schéma zapojení EV103009--

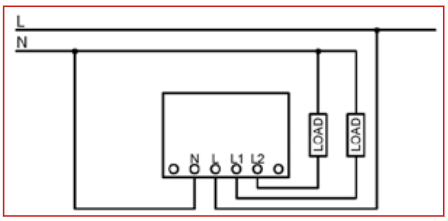

Schéma zapojení EV103061--

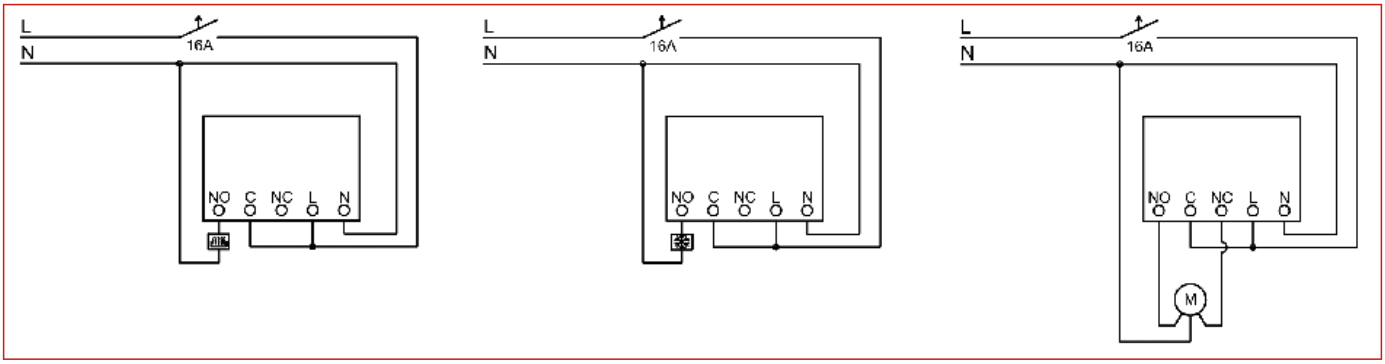

Schéma zapojení EL176131--

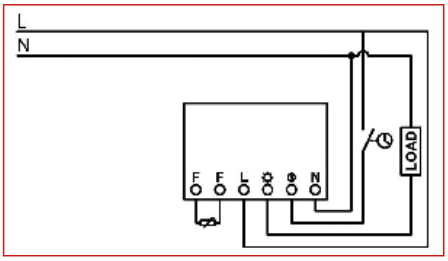

Schémata zapojení ET103040-- / ET113040--

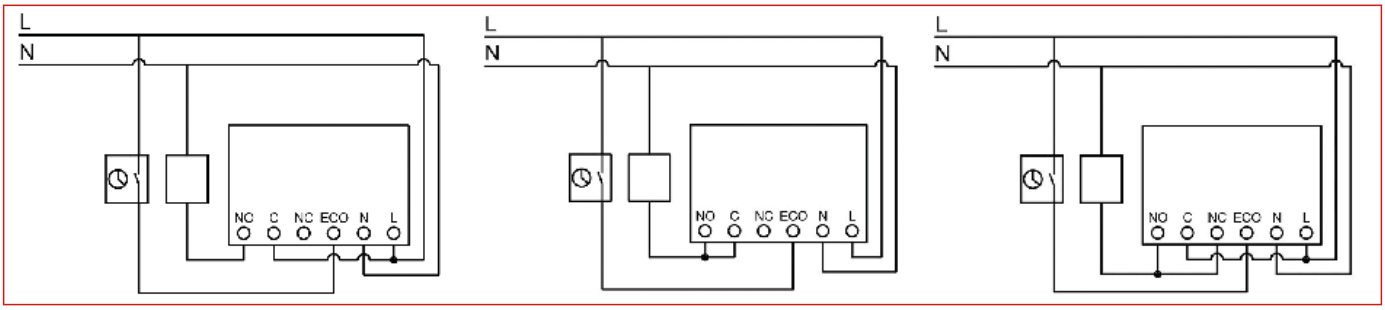

Oběhové čerpadlo, hořák (přímé připojení), termoelektrický pohon

Kotel, oběhové čerpadlo, hořák (řídicí vstup T1/T2)

Motorový pohon (omezené použití s podlahovým vytápěním)

Zásuvky TV a SAT pro VISIO S50 S S55

TV zásuvky BK, třída "A"

	Rozsah kmitočtu 4-1000MHz	Pásmo MHz	Zpětný kanál 4 - 68	UKW 87,5 - 139	VHF 125 - 470	UHF 470 - 862
Obj. číslo Typ		Na výstupu	Útlum v dB			
HSBKD2M Koncové/průchozí zásuvky	Zakončovací odpor	TV/RF	1	1,2	1,5	2
HSBKDDM08 Průchozí zásuvka	Koncový/průchozí útlum	TV/RF	7	7	7,5	7,5
			3	3	3,3	3,5
HSBKDDM10 Průchozí zásuvka	Koncový/průchozí útlum	TV/RF	10	10	10	10
			2	2	2	2
HSBKDDM14 Průchozí zásuvka	Koncový/průchozí útlum	TV/RF	14	14	14	14,5
			2	2	1,2	1,2

SAT zásuvky, třída "A"

	Rozsah kmitočtu 4-1000MHz	Pásmo MHz	Zpětný kanál 4 - 68	UKW 87,5 - 108	TV Pozemní 5 - 862	SAT-ZF 950 - 2050	SAT-ZF 2050 - 2400
Obj. číslo Typ		Na výstupu	Útlum v dB				
HSATD3M Koncové/průchozí zásuvky	Koncový/průchozí útlum 3násobné zásuvky	TV/RF	1	4	1	4,5	2
HSATD4M Průchozí zásuvka	Koncový/průchozí útlum 4násobné zásuvky	TV/RF	2	2	1,5	2	3
HSATDDM Průchozí zásuvka	Koncový/průchozí útlum	TV/RF	10,5 1,5	10,5 1,5	10,5 2	10,5 2,5	11 3

Datové zásuvky

VISIO 50	1 Modul SFA a SFB	2 Moduly SFA a SFB	2 Moduly SFA a SFB	2 Moduly SFB
Podpůrný rámeček	EV104005 1)	EV104005 2)	EV104005 2)	HSED02UWBS
Kryt datové zásuvky 1x RJ45, bílý	EV104003 1)	EV104004 2)	EV104004 2)	EV104012 3)
Kryt datové zásuvky 1x RJ45, antracit	EV114003 1)	EV114004 2)	EV114004 2)	EV114012 3)
Kryt datové zásuvky 1x RJ45, stříbrný	EV124003 1)	EV124004 2)	EV124004 2)	EV124012 3)
Krycí rámeček 1násobný, bílý	EV105001		-	-
Krycí rámeček 1násobný, antracit	EV115001		-	-
Krycí rámeček 1násobný, stříbrný	EV125001		-	-
Krabice nástěnná 1násobná, bílá	EV105006		-	-
Krabice nástěnná 1násobná, antracit	EV115006		-	-
Krabice nástěnná 1násobná, stříbrná	EV125006		-	-

1) Nelze použít koaxiální ani optický modul. Nutno použít. zásuvku HSED01UW2S s distančním dílem EV105011--.

1) Nelze použít koaxiální ani optický modul. Nutno použít. zásuvku HSED02UW2S s distančním dílem EV105011--.

3) Nelze použít koaxiální ani optický modul.

VISIO 45	1 Modul SFA a SFB		2 Moduly SFA a SFB	
Montážní rámeček	ET105002	-	ET105004	-
Kryt datové zásuvky, 1x RJ45, bílý	ET102017 1)	-	ET102017 1) (2x)	-
Kryt datové zásuvky, 1x RJ45, mat. černá	ET112017 1)	-	ET112017 1) (2x)	-
Krycí rámeček, 1M, bílý	ET105010	-	ET105014	-
Krycí rámeček, 1M, mat. černá	ET115010	-	ET115014	-
Krycí rámeček, 1M, béžový	ET125010	-	ET125014	-
Krycí rámeček, 1M, stříbrný	ET135010	-	ET135014	-
Krabice nástěnná, 2M, IP20, bílá	ET105036		-	-
Krabice nástěnná, 4M, IP20, bílá	ET105037		-	-
Krabice nástěnná, 6M, IP20, bílá	ET105038		-	-

1) Nelze použít koaxiální ani optický modul.

Zapojení relé pro ovládání žaluzií

Při použití tohoto schématu zapojení může být maximální proud obou motorů 8 A. Ovládací výstupy na M2 lze ovládat pouze prostřednictvím hlavního vypínače (centrálního vypínače).

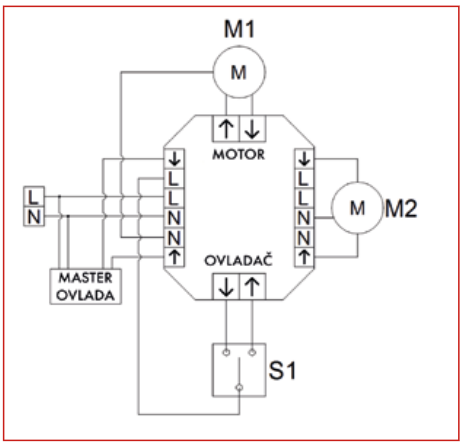

Několik relé lze spojit dohromady. Tlačítkový vstup (S1) působí přímo na motor (M1) a lze jej ovládat centrálně pomocí hlavního vypínače. Počet propojených relé je omezen na maximální celkový proud všech motorů 8 A.

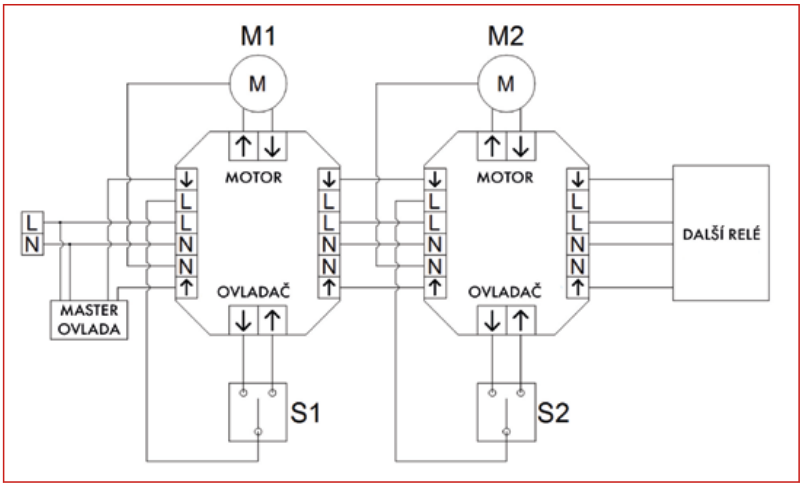

Pokud je třeba ovládat více žaluzií/rolet, lze k ovládacímu relé žaluzií připojit samostatné napájení 230 V (vždy stejná fáze!). Tím se oddělí celkový proud ostatních motorů a lze připojit libovolný počet řídicích relé.

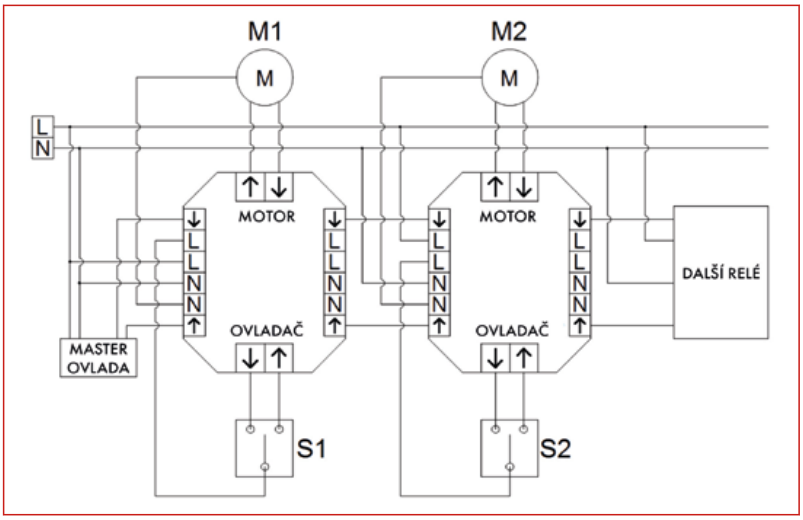

Hlavní přepínač Master má nejvyšší prioritu a slouží jako centrální řízení.

FM rádio s reproduktorem

Radio Touch	
Jmenovité napětí	230V~, 50/60Hz
Jmenovitý proud	0,2A
Příkon	7W
Stand-by	1,3W
Výstupní výkon (sinus) na kanál	1,5W
Výstupní impedance	4 ... 8Ω/Kanál
Vstupní impedance AUX IN	10kΩ
Kmitočtový rozsah	FM 87,5MHz až 108MHz
Pracovní teplota	5 ... 40 °C
Třída ochrany	II
Krytí	IP20
Připojovací svorky	šroubové svorky
Průřez	2,5 mm²
Reproduktor / AUX	1 mm²
Délky kabelů	
Reproduktor	max. 20m
AUX IN	max. 3m
Vedlejší stanice	max. 50m
Vestavná hloubka	33mm
Reproduktor	
Impedance	8Ω
Výstupní výkon sinus / hudební	4 / 8W
Kmitočtový rozsah	170Hz až 20kHz
Předmontovaná délka kabelu	cca. 30cm

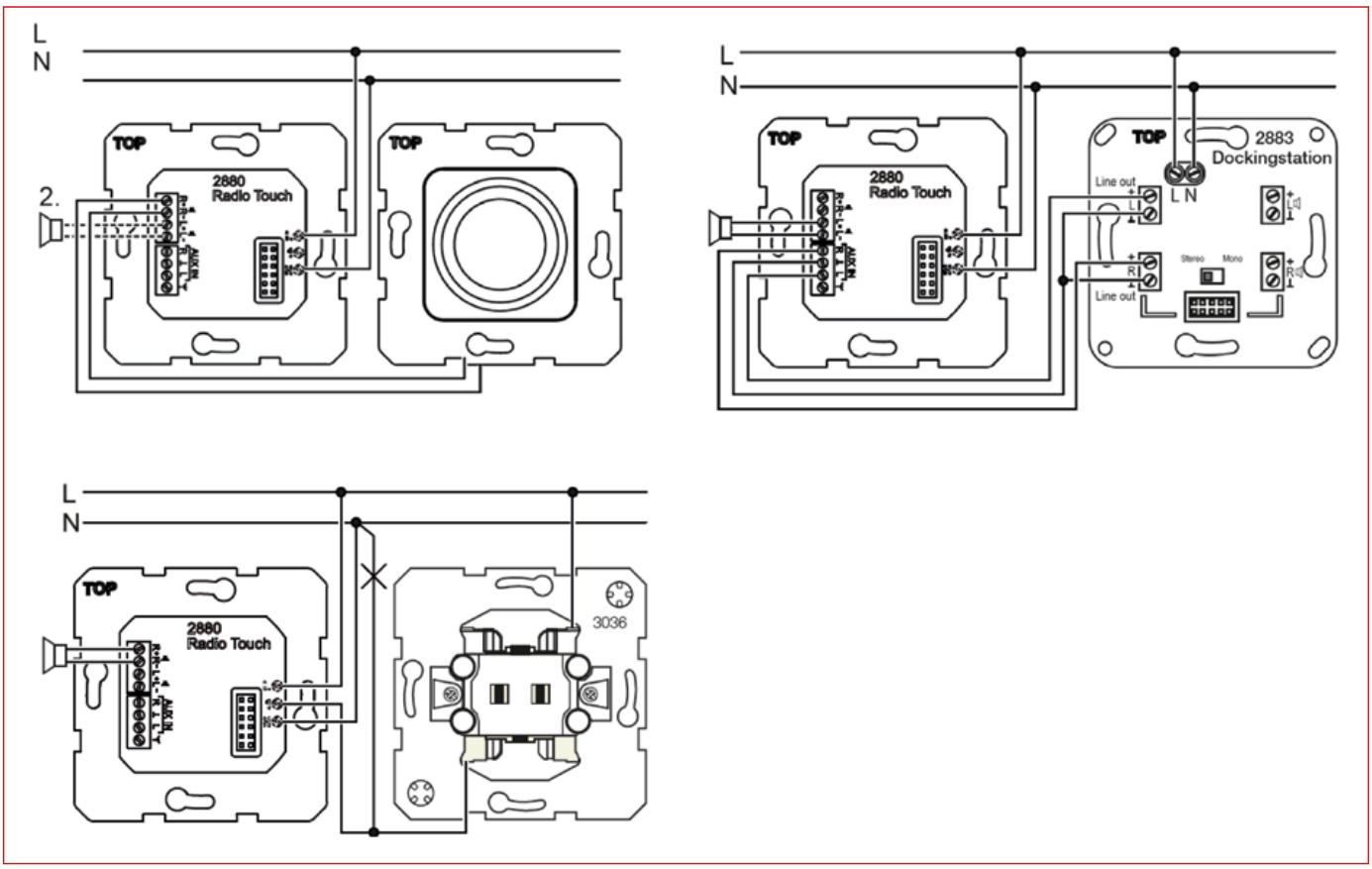

Pohybová a přítomnostní čidla




Vlastnosti	**VISO 50** **Čidlo pohybu** **3vodičové**	**Čidlo pohybu** 3vodičové	**MD 180i/R** **PD 180i/R**	**MD-C 360i/8** **PD-C 360i/8**
Zóna detekce	8m	8m	Půlkruhová 16m	8m
Způsob montáže	nástěnná (zapuštěná)	nástěnná (zapuštěná)	nástěnná (zapuštěná)	montáž na strop (zapuštěná)
Montážní výška	1m - 2m	1,2m	1,1m - 2,2m	3m-5m
Detekční úhel	180°	110°	180°	360°
Jmenovité napětí	230V	230V	230V	230V
Rozsah nastavení jasu	5-250lx	5-2000lx	5-2000lx	5-2000lx
Spínání v nule / wolframový kontakt	Ne/Ne	Ano/Ne	Ne/Ano	Ne/Ano
Světelné kanály	1	1	1	1
Doba sepnutí	10s - 20min.	12s-12min.	12s-60min.	1min. - 30min.
Přítomnostní kanál/HVAC	-	-	1	1
Doba sepnutí přítomnostního kanálu	-	-	5Min.-120min.	5Min. - 120min.
Vlastní spotřeba	≤10W im Betrieb	-	0,9W	0,9W
Měření světla (smíšené světlo)	-	-	1 x smíšené světlo	1 x smíšené světlo
Povolená teplota okolí	0°C ... +35°C	0°C ... +40°C	0°C ... +50°C	-25°C ... +50°C
Stupeň krytí	IP20	IP20	IP20 IP44 s krytem	IP20 jako nástěnná verze IP20 jako stropní verze* IP20/ IP54 s nástěn. krabicí*
Dálkové ovládání	-	-	volitelné	volitelné
Paralelní zapojení	až 5 čidel	až 5 čidel	až 6 čidel	až 10 čidel
Master/ Slave	-	-	-	-
Objednací čísla				
Položka- č. kompletu, bílá	-	ET103030	-	ESP425875 (MD) ESP055393 (MD) ESP425042 (PD) ESM0425059 (PD) ESP425882 (PD) ESP055379 (PD Slave)
Položka- č. kompletu, hnědá	-	-	-	-
Položka- č. kompletu, černá	-	ET113030	-	-
Položka- č. přístroje	EV103031	-	ESM055010 (MD) ESM410017 (PD) ESM410024 (Slave)	-
Příslušenství				
Kryt, bílý	EV103033	-	ESM055270	-
Kryt, antracit	EV113033	-	-	-
Kryt, černý	EV123033	-	-	-
Krycí rámeček 55x55	-	-	EV105021	-
Nástěnná krabice IP20	-	-	-	ESM425370
Nástěnná krabice IP54	-	-	-	ESM425905
Dálkové ovládání	-	-	ESM425509	ESM425509

* volitelné

Pohybová a přítomnostní čidla




MD 360i/8 BASIC **MD 360i/8 BASIC SMB** **PD 360i/8 BASIC** **PD 360i/8 BASIC SMB**	**MS-D 360**	**PD-C 360i/8 mini** **MD-C 360i/8 mini-3m** **MD-C 360i/8 mini**	**MD 180 Basic**	**MD 200**	**MS-W 180**
kruhová 8m	kruhová 9m	kruhová 8m	Půlkruhová 20m	Půlkruhová 20m	Půlkruhová 12m
montáž na strop	montáž na strop	montáž na strop	nástěnná	nástěnná	nástěnná
3m-5m	2,8m	3m - 5m	2,5m - 3m	2,5m	2,2m
360°	360°	360°	180°	200°	180°
230V	230V	230V	230V	230V	230V
5-1000lx	5-2000lx	5-2000lx	5-1000lx	3-2000lx	2-2000lx
Ano/Ne	-	Ne/Ano	Ano/Ne	Ano/Ne	Ano/Ne
1	1	1	1	1	1
15s - 30min.	1min. - 15min.	1min. - 30min.	10s - 15min.	45min. - 10min.	5s - 5min.
-	-	-	-	-	-
-	-	-	-	-	-
0,3W	-	0,5W	0,5W	0,5W	-
1 x smíšené světlo	-	1 x smíšené světlo	1 x smíšené světlo	1 x smíšené světlo	-
0°C ... +50°C	-20°C ... +40°C	-25°C ... +50°C	-25°C ... +40°C	-25°C ... +55°C	-20°C ... +55°C
IP40	IP20	IP55	IP44	IP44	IP44
volitelné	-	požadované	-	-	-
až 6 čidel	až 10 čidel	až 10 čidel	až 10 čidel	až 8 čidel	až 10 čidel
-	-	-	-	-	-
ESB430428 (MD) ESB430404 (MD) ESB430466 (MD) ESB430411 (PD) ESB430497 (PD) ESB430435 (PD) ESB430473 (PD) ESB430480 (PD)	ESS10360D	ESP426001 (MD) ESP427008 (MD) ESP426025 (PD) ESP426063 (PD)	ESM055089	ESS000003 ESM055508	ESS10180D
-	-	-	-	ESM025327	-
-	-	-	ESM055096 ESM055515	ESS000004 -	- -
-	-	-	-	-	-
-	-	-	-	-	-
-	-	-	-	-	-
-	-	-	-	-	-
-	-	-	-	-	-
-	-	-	-	-	-
-	-	-	-	-	-
ESM425509	-	ESM425509	ESM425509	-	-

Přítomnostní čidla KNX




Vlastnosti	PD-C 180i KNX ECO 1) PD-C 180i KNX 2)	PD-C 180i/16 KNX Touch	PD-ATMO 360i/8 O KNX	PD 360/8 KNX Basic
Zóna detekce	16 m	16 m	8 m	kruhová 8 m
Způsob montáže	nástěnná	nástěnná	montáž na strop	montáž na strop
Montážní výška	1.1 m - 2.2 m	1.1 m - 2.2 m	3 m - 5 m	3 m - 5 m
Detekční úhel	180°	180°	360°	360°
Napájení	přes KNX sběrnici	přes KNX sběrnici	přes KNX sběrnici	přes KNX sběrnici
Rozsah nastavení jasu	5 - 2000 lx	5 - 2000 lx	5 - 2000 lx	5 - 2000 lx
Světelné kanály	2	2	2	1
Kanál 1 - světelný				
Doba sepnutí	60 s - 60 min.**	30 s - 30 min.**	30 s - 720 min.**	30 s - 720 min.**
Kanál 2 - světelný				
Doba sepnutí	10 s - 60 min.**	10 s - 60 min.**	10 s - 60 min.**	-
Přítomnostní kanály/HVAC	0 1) / 1 2)	1	1	1
Kanál 3 - přítomnostní/HVAC				
Doba sepnutí	10 s - 60 min.**	10 s - 60 min.**	10 s - 60 min.**	10 s - 60 min.**
Kanál 4 - přítomnostní/HVAC				
Doba sepnutí	-	-	-	-
Vlastní spotřeba	0.2 W	0.2 W	0.2 W	0.2 W
Měření světla (smíšené světlo)	1 x smíšené světlo	1 x smíšené světlo	1 x smíšené světlo	1 x smíšené světlo
Povolená teplota okolí	+5°C .. +50°C	+5°C ... +50°C		
Stupeň krytí	IP20 IP44 s krytem*	IP40 IP44 s krytem*	IP20	IP40
ETS software	požadované	požadované	požadované	požadované
Dálkové ovládání	volitelné	volitelné	volitelné	-
KNX funkce				
Simulace přítomnosti	-	Ano	Ano	-
Constant lighting control	-	-	Ano	-
Master / Slave funkce	Ano	Ano	Ano	Ano
Ruční ovládání	Ano	Ano	Ano	Ano
Funkce nočního osvětlení	Ano	Ano	Ano	-
Nastavitelná citlivost	Ano	Ano	Ano	-
Pravidelný přenos telegramů	Ano	Ano	Ano	-
Objednací čísla				
Položka- č. kompletu, bílá	-	-	ESP427220	ESB430442
Položka- č. kompletu, černá	-	-	-	-
Položka- č. přístroje	ESP426452 1) ESP426445 2)	ESP460104	-	-
Příslušenství				
VISIO 50 kryt, 55x55 mm	ESM055270	ESM055270	-	-
Kryt, kruhový, bílý	-	-	ESP428579	
Kryt, kruhový, černý	-	-	ESP428098	
Kryt, čtvercový, bílý	-	-	ESP007248	
Kryt, čtvercový, černý	-	-	-	
Kryt, kruhový, bílé sklo	-	-	ESP007255	-
Kryt, čtvercový, bílé sklo	-	-	ESP007262	-
Krycí rámeček 55x55	EV105021	EV105021	-	-
Montážní krabice IP20, bílá	-	-	-	-
Montážní krabice IP20, stříbrná	-	-	-	-
Montážní krabice IP54, bílá	-	-	-	-
Montážní krabice IP54, stříbrná	-	-	-	-
Stříbrná krycí sada	-	-	-	-
Sada pro stropní zapuštěnou montáž	-	-	-	ESM425929
Sada pro stropní zapuštěnou montáž	-	-	ESP426889	-
Rohový nástavec pro pohybová čidla	-	-	-	-
Ochranný koš 165/70	-	-	ESM425615	ESM425608
Ochranný koš 180/90	-	-	-	ESM425615
Adaptér 51/25 pro vestavbu	-	-	-	-
Pokročilé uživatelské dálkové ovládání	ESM425547	ESM425547	ESM425547	-
Servisní dálkové ovládání	-	-	-	-
ESY - Pen	ESP425356	ESP425356	ESP425356	-

*volitelně
**Nastavení v krocích

Strana
177

Přítomnostní čidla KNX

					
PD-C 360i/24 KNX ECO 1) **PD-C 360i/24 KNX 2)**	**PD-FLAT 360i/8 ROUND KNX**	**PD-FLAT 360i/8 SQUARE KNX**	**PD-C360i/12 mini KNX**	**PD-C360i/12 mini KNX**	**RC 230i KNX**
kruhová 24 m	kruhová 8 m	kruhová 8 m	kruhová 8 m	kruhová 12 m	kruhová 40 m
montáž na strop	montáž na strop	montáž na strop	Zapuštěná montáž do stropu	Zapuštěná montáž do stropu	montáž na strop/ nástěnná
3 m - 10 m 1) / 5 m 2)	2.5 m - 5 m	2.5 m - 5 m	3 m - 5 m	3 m - 5 m	2.5 m - 4 m
360°	360°	360°	360°	360°	360°
přes KNX sběrnici	přes KNX sběrnici	přes KNX sběrnici	přes KNX sběrnici	přes KNX sběrnici	přes KNX sběrnici
5 - 2000 lx	3 - 1000 lx	3 - 1000 lx	5 - 2000 lx	5 - 2000 lx	2 - 1000 lx
2	2	2	2	2	2
30 s - 720 min.**	30 s - 720 min.**	30 s - 720 min.**	30 s - 720 min.**	30 s - 720 min.**	30 s - 30 min.**
60 s - 720 min.1) ** 10 s - 60 min. 2) **	10 s - 60 min.**	10 s - 60 min.**	10 s - 60 min.**	10 s - 60 min.**	30 s - 30 min.**
0 1) / 1 2)	1	1	1	1	1
30 s - 720 min.**	10 s - 60 min.**	10 s - 60 min. **	10 s - 720 min.**	10 s - 720 min.**	10 s - 60 min.**
-	-	-	-	-	-
0.2 W	0.2 W	0.2 W	0.2 W	0.2 W	0.2 W
1 x smíšené světlo	1 x smíšené světlo	1 x smíšené světlo	1 x smíšené světlo	1 x smíšené světlo	1 x smíšené světlo
					+55°C
IP20	IP20	IP20	IP55	IP55	IP54
požadované	požadované	požadované	požadované	požadované	požadované
volitelné	volitelné	volitelné	volitelné	volitelné	volitelné
Ne 1) / Ano2)	Ano	Ano	Ano	Ano	Ano
-	-	-	-	-	-
Ano	Ano	Ano	Ano	Ano	Ano
Ano	Ano	Ano	Ano	Ano	Ano
Ano	Ano	Ano	Ano	Ano	Ano
Ano	Ano	Ano	Ano	Ano	Ano
Ano	Ano	Ano	Ano	Ano	Ano
ESP427435 1) ESP427428 2)	ESP451706	ESP451713	ESP426155	ESP426162	ESM015472
-	ESP451768	ESP451775	-	-	-
-	-	-	-	-	-
-	ESP428579	ESP007231	-	-	-
-	ESP428098	-	-	-	-
-	ESP007255	-	-	-	-
-	-	-	-	-	-
-	-	-	-	-	-
-	ESP007248	ESP007255	-	-	-
-	ESP007262	ESP007262	-	-	-
-	-	-	-	-	-
ESM425370	-	-	-	-	-
ESP425387	-	-	-	-	-
ESM425905	-	-	-	-	-
ESP425912	-	-	-	-	-
ESP425431	-	-	-	-	-
ESM425929	-	-	-	-	-
-	ESP426889	ES426889	-	-	-
-	-	-	-	-	ESM016110
ESM425615	ESM425615	ESM425615	-	-	-
-	-	-	-	-	-
-	-	-	ESP426391	ESP426391	-
ESM425547	ESM425547	ESM425547	ESM425547	ESM425547	-
ESM425509	-	-	ESM425509	ESM425509	-
ESP425356	ESP425356	ESP425356	ESP425356	ESP425356	-

Rozměry rámečků VISIO CLASSIC

Rámeček 1násobný EV1x5001 --

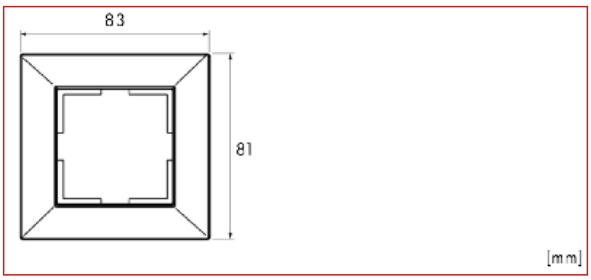

Rámeček 2násobný EV1x5002--

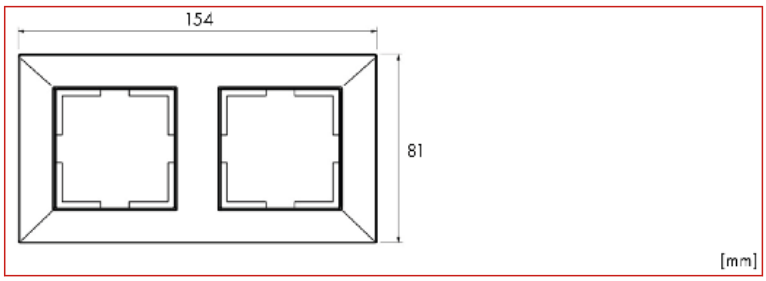

Rámeček 3násobný EV1x5003--

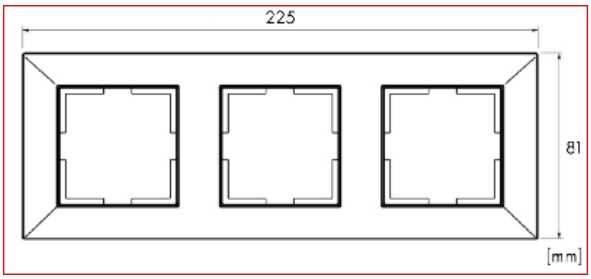

Rámeček 4násobný EV1x5004 --

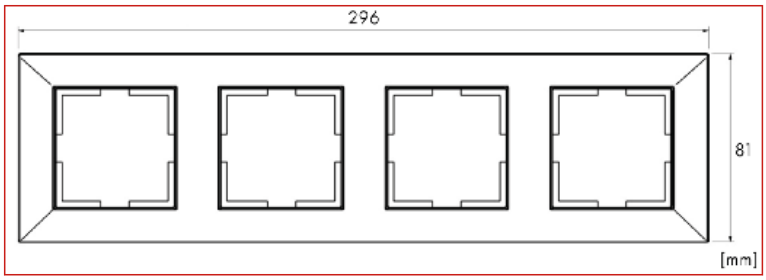

Rámeček 5násobný EV1x5005--

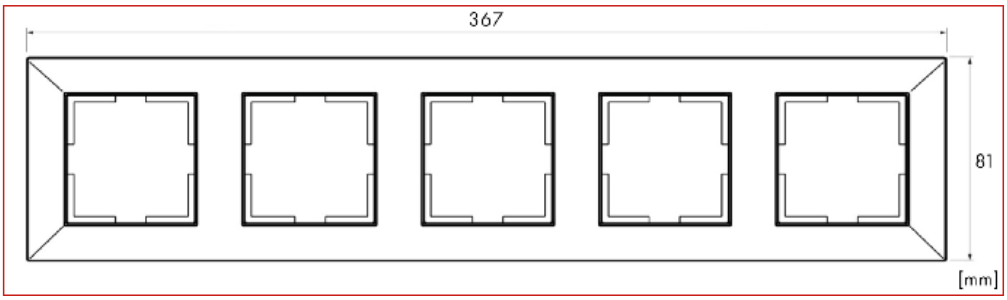

Rozměry nástěnných krabic VISIO CLASSIS

Nástěnná krabice 1násobná EV105006--

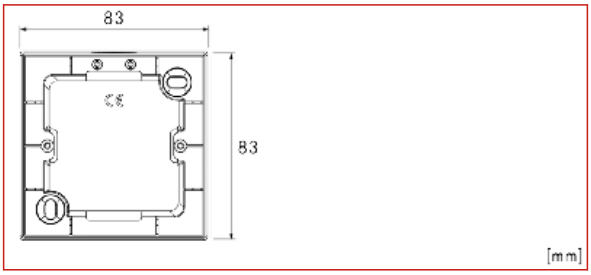

Nástěnná krabice 2násobná EV105007--

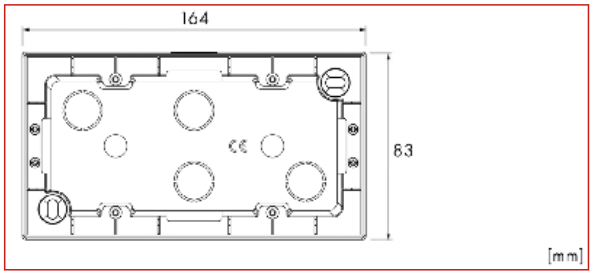

Rozměry přístrojů VISIO IP54

Vypínač

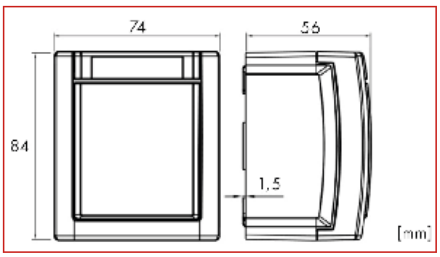

Zásuvka

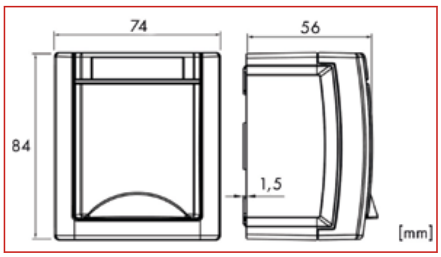

Kombinace vertikální 2násobná

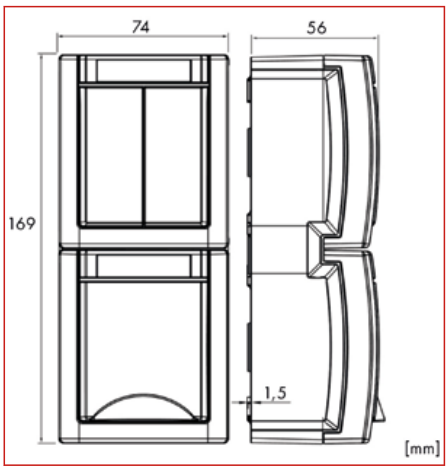

Kombinace horizontální 2násobná

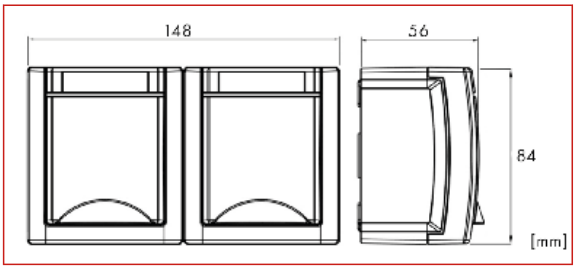

Kombinace horizontální 3násobná

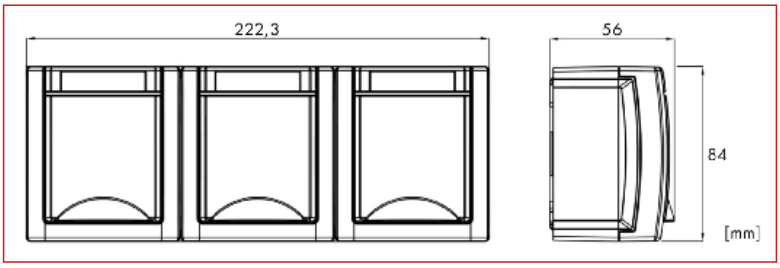

Schéma zapojení detektoru kouře Protector

PROTECTOR K 230V AC

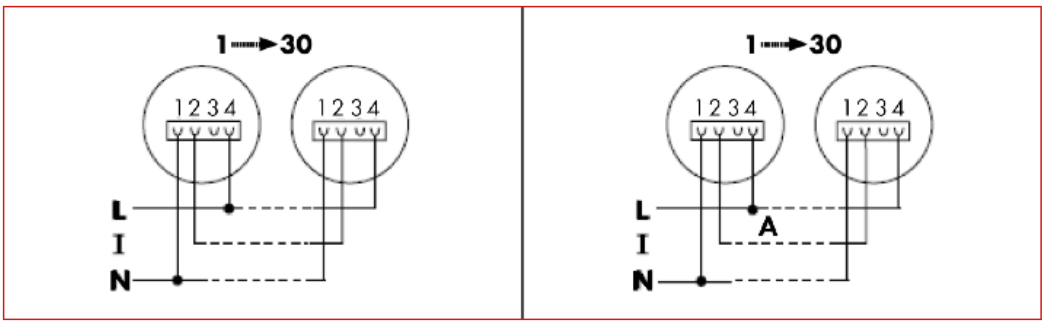

Napájecí napětí 230 V AC, 50 Hz
Možnost:
vzájemné propojení až 30 detektorů
Max. délka vedení 300 m

A | Propojení

PROTECTOR K 230VAC s relé

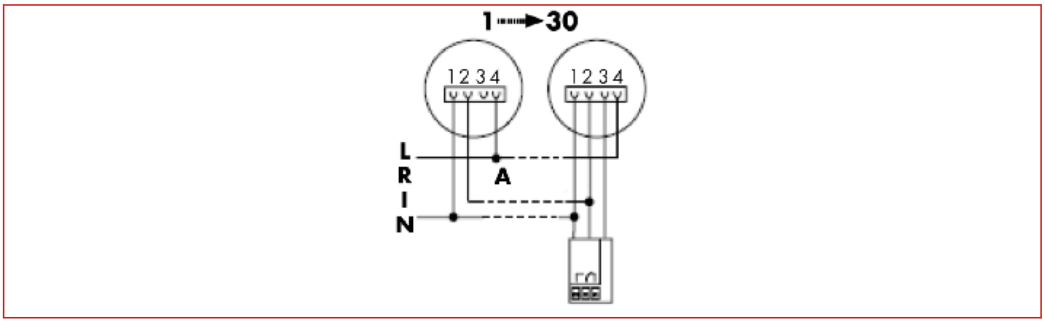

Spínací Relé PROTECTOR K pro spínání externích zařízení (sirény, majáky apod.). Spínací schopnost: 24 V DC/10 A, 230 V AC/5 A. 1CO kontakt

A | Propojení

Rejstřík objednacích čísel

INFORMÁCIE O PRODUKTOCH

- Všetky rozmerové náčrty sú zobrazené podľa dostupného priestoru a slúžia ako nezáväzné pomôcky.
- Všetky schémy sú určené hlavne na zlepšenie pochopenia funkcií a musia byť v prípade použitia v projektovej dokumentácii dostatočne doplnené alebo upravené.
- Všetky obrázky predstavujú vzorové typy príslušnej produktovej skupiny alebo sú len ilustračné.

Pokiaľ to nie je dohodnuté inak, platia všeobecné obchodné podmienky, ktoré nájdete na konci tohto katalógu alebo na www.schrack.sk. Vyhradzujeme si právo na typografické chyby v texte, ilustrácie alebo zmeny výrobkov a zmeny v ich technickom vyhotovení ako aj zmeny produktovej ponuky.
Užívateľské informácie obsiahnuté v tomto katalógu predstavujú názory našej spoločnosti v čase jej vzniku. Boli vytvorené na základe odborných publikácií a literatúry alebo prednášok ako aj na základe know-how našej spoločnosti. Obsah katalógu je informatívny, a preto nie je právne záväzný.

SYMBOLY DOSTUPNOSTI TOVAROV

V sklade, doručenie do 24 hodín

V predajniach STORE, osobný odber

Produkty bez symbolu dostupnosti majú dlhšie dodacie lehoty. Obráťte sa na nášho regionálneho obchodného zástupcu alebo na ľubovoľnú prevádzku Schrack Technik.

LOGISTICKÉ CENTRUM V ACHAU

Neďaleko mesta Viedeň pri obci Achau vyrástlo nové logistické centrum Schrack Technik. Má nezameniteľný exteriérový dizajn budovy Schrack Technik a najmodernejšie skladovacie technológie s tisíckami produktov na sklade pre rýchlu dostupnosť a úspech našich partnerov!

- Skladová plocha: 18900m2
- Paletových miest: 14500
- Vyše 20 000 produktov na sklade

CENTRÁLNY NÁRODNÝ SKLAD BRATISLAVA A SCHRACK STORE

Náš centrálny národný sklad sa nachádza v sídle spoločnosti v Bratislave. Jeho moderná infraštruktúra a logistický systém zabezpečuje rýchlu dostupnosť našich výrobkov pre našich zákazníkov.

- viac ako 1 000 m² vnútornej skladovej plochy
- viac ako 3 000 druhov tovaru skladom

SCHRACK STORE - NAJRÝCHLEJŠIA DOSTUPNOSŤ PRODUKTOV

Naše predajne SCHRACK STORE zabezpečujú okamžitú dostupnosť našich produktov vo vašom okolí . Okrem možnosti osobného nákupu a odberu tovaru u nás nájdete kvalifikovaný a odborný personál.

- Regionálna dostupnosť najpredávanejších produktov na okamžitý nákup a prevzatie tovaru
- Kvalifikovaný a odborný personál, príjemné prostredie
- Produktové katalógy a pravidelné predajné akcie

KONTAKTY

CENTRÁLA

SCHRACK TECHNIK GMBH
Seybelgasse 13
AT-1230 Wien
Tel: +430 1 866 85-5900
Fax: +430 1 866 85-98800
E-Mail: info@schrack.at

SLOVENSKÁ REPUBLIKA

SCHRACK TECHNIK S.R.O.
Ivanská cesta 10/C
821 04 Bratislava
Tel: +421 (0)2 49 10 8101
Fax: +421 (0)2 49 10 8199
E-Mail: info@schrack.sk

SCHRACK STORE Martin
Komenského 18/A
036 01 Martin
Tel: +421(0)43 40 11 811
Fax: +421(0)43 40 11 898
Email: martin@schrack.sk

SCHRACK STORE Košice
Staničná 2
040 11 Košice
Tel: +421(0)55 671 23 12
Fax: +421(0)55 671 19 56
Email: kosice@schrack.sk

TECHNICKÁ KANCELÁRIA Nitra
Levická 7
949 01 Nitra
Tel: +421(0)37 653 3156
Fax: +421(0)37 653 3156
Email: nitra@schrack.sk

SCHRACK VO SVETE – DCÉRSKE SPOLOČNOSTI

BELGICKO
SCHRACK TECHNIK B.V.B.A
Twaalfapostelenstraat 14
B-9051 Sint-Denijis-Westrem
Tel: +32 9/384 79 92
Fax: +32 9/384 87 69
E-Mail: info@schrack.be

BOSNA A HERCEGOVINA
SCHRACK TECHNIK BH D.O.O.
Put za aluminijski kombinat bb
BH-88000, Mostar
Tel: +387 / 36 333 666
Fax: +387 / 36 333 667
E-Mail: schrack@schrack.ba

BULHARSKO
SCHRACK TECHNIK EOOD
Prof. Tsvetan Lazarov 162 Druzhba - 2
BG-1582 Sofia
Tel: +359 2/890 7913
Fax: +359 2/890 7930
E-Mail: sofia@schrack.bg

ČESKÁ REPUBLIKA
SCHRACK TECHNIK SPOL. SR.O.
Dolnoměcholupská 2
CZ-100 00 Praha 10 - Hostivař
Tel: +420 281 008 246
Fax: +420 281 008 462
Email: objednavky@schrack.cz

CHORVÁTSKO
SCHRACK TECHNIK D.O.O.
Zavrtnica 17
HR-10000 Zagreb
Tel: +385 1/605 55 00
Fax: +385 1/605 55 66
E-Mail: schrack@schrack.hr

MAĎARSKO
SCHRACK TECHNIK KFT.
Vidor u. 5
H-1172 Budapest
Tel: +36 1/253 14 01
Fax: +36 1/253 14 91
E-Mail: schrack@schrack.hu

NEMECKO
Thomas-Wimmer-Ring 17
D-80539 Munich
Tel: +49 89/999 533 900
Fax: +49 89/999 533 902
E-Mail: info@schrack-technik.de

POĽSKO
SCHRACK TECHNIK POLSKA
SP.Z.O.O.
ul. Staniewicka 5
PL-03-310 Warszawa
Tel: +48 22/205 31 00
Fax: +48 22/205 31 01
E-Mail: kontakt@schrack.pl

RUMUNSKO
SCHRACK TECHNIK SRL
B-dul Iuliu Maniu nr 453-457, sect. 6
RO-061101 Bukarest
Tel: +40 21/317 02 35 42
Fax: +40 21/317 02 62
E-Mail: bucuresti@schrack.ro

SRBSKO
SCHRACK TECHNIK D.O.O.
Bulevar Peka Dapčevića 42
RS-11000 Beograd
Tel: +381/11 309 2600
Fax: +381/11 309 2620
E-Mail: office@schrack.rs

SLOVINSKO
SCHRACK TECHNIK S. R.O.
Pamece 175
SI-2380 Slovenj Gradec
Tel: +386/2 883 92 00
Fax: +386/2 884 34 71
E-Mail: schrack.sg@schrack.si