MAGNUS

ONLINE NAKUPOVANIE!

Jednoducho a rýchlo cez náš eshop

VRÁTANE INFORMÁCIE O DOSTUPNOSTI

V sklade

V predajniach STORE

Najmodernejšie skladovacie technológie v logistickom centre Achau

Koncom roku 2018 vyrástlo v rakúskom Achau na Schrack-Strasse 1 nové logistické centrum Schrack Technik. V tomto centre pracuje približne 100 zamestnancov, ktorý zabezpečujú rýchle a spolahlivé dodávky tovaru zákazníkom. V 19000 štvorcových metroch je bezpečne skladovaných viac ako 20000 produktov. Dostupnosť nášho tovatu považujeme za prioritu pre Vašu ziskovosť a samozrejme pre Váš úspech.

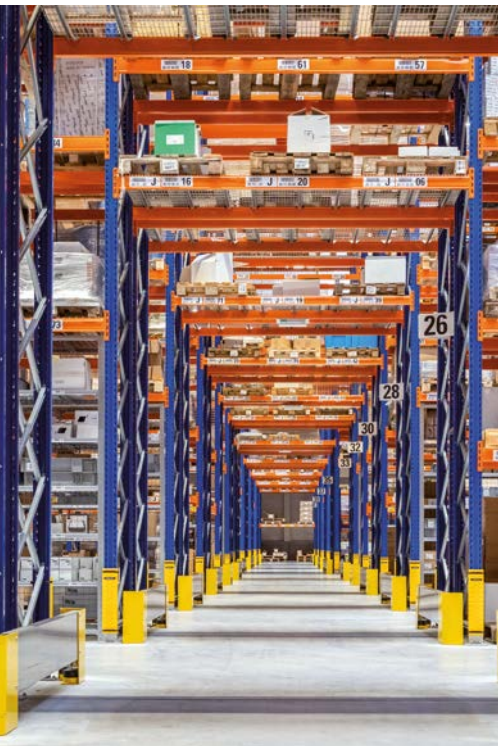

Magnus presvedčí kvalitou

Rakúska skala Franz Müllner, najsilnejší muž Rakúska a 33-násobný držiteľ svetového rekordu, testoval odolnosť nových produktov zo série Magnus, ktoré jeho test vydržali. Vďaka odolnému krytu sú produkty Magnus vhodné pre použitie v teréne a ich konštrukcia umožnuje rýchlu a bezpečnú montáž.
Séria Magnus od spoločnosti Schrack Technik uspokojí každú požiadavku.

REKORD INSTITUT FÜR DEUTSCHLAND RID

REKORDURKUNDE

Das REKORD-INSTITUT für DEUTSCHLAND bestätigt:

Franz Müllner
erzielte den Weltrekord für das »schnellste Ziehen von drei LKW-Zugmaschinen über 20 Meter«, als er drei verbundene MAN TGX 18.540 mit einem Gesamtgewicht von 23.013,87 kg zur Eröffnung des Logistik-Zentrums von Schrack-Technik in Achau (A) am 24. Mai 2019 in 58,62 Sekunden über die Rekordstrecke zog.

RID REKORD-INSTITUT FÜR DEUTSCHLAND

O Franzovi Müllnerovi:
V rámci slávnostného otvorenia logistického centra Schrack Technik v Achau bol prvým človekom, ktorý odtiahol 3 kamióny s celkovou hmotnosťou 23 ton na vzdialenosť 20 metrov. Týmto činom sa opäť zapísal do Guinessovej knihy rekordov.

SCHRACK

Obsah

Nástenné zásuvky CEE,
séria Magnus ..... Strana 6

Vidlice a spojky CEE,
séria Magnus ..... Strana 16

Zápustné zásuvky CEE,
séria Magnus ..... Strana 28

Zásuvky a spojky,
séria Magnus ..... Strana 34

Stark !
Stärker !
SCHRACK

Nástenné zásuvky CEE, séria Magnus

Nástenné zásuvky

YY764516

16A 32A IP44

QR kód

Schrack-Info

- Káblové priechodky zhora alebo zozadu
- Pre nástennú alebo prisadenú montáž
- Vhodné pre prašné a vlhké prostredia

	YY764516	YY764532
Menovitý prúd	16 A	32 A
Počet pólov	5	5
Kontakty	3P+N+PE	3P+N+PE
Stupeň krytia	IP44	IP44
Farba	červená	červená
Pozícia zemniaceho kontaktu	6h	6h
Menovité prevádzkové napätie	230/415 V	230/415 V
Menovité izolačné napätie	690 V	690 V
Frekvencia	50/60 Hz	50/60 Hz
Materiál	PA6 PA66 PC/ABS	PA6 PA66 PA66
Materiál kontaktov	mosadz	mosadz
Typ pripojenia	skrutkové svorky	
Normy	EN 60309-1 EN 60309-2	EN 60309-1 EN 60309-2
Prierez vodiča - min.	1,5 mm²	4 mm²
Pevný vodič - max.	4 mm²	16 mm²
Flexibilný vodič s dutinkou - min.	1,5 mm²	2,5 mm²
Flexibilný vodič s dutinkou - max.	2,50 mm²	6 mm²
Lankový vodič - min.	1,5 mm²	2,5 mm²
Lankový vodič - max.	2,50 mm²	6 mm²
Max. priemer kábla	16,50 mm	22 mm
Dĺžka odizolovania	15/12/12 mm	17/11/11 mm
Max. uťahovací moment	0,80 Nm	1,20 Nm
Skúška žeravým drôtom	650 °C	650 °C

Nástenné zásuvky

Rozmery 16A

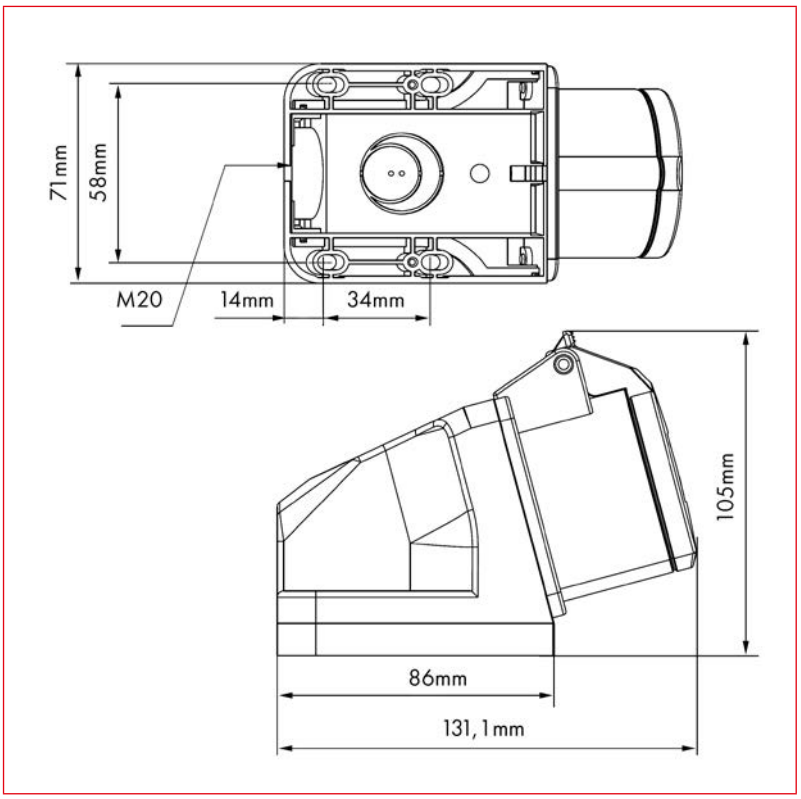

Rozmery 32A

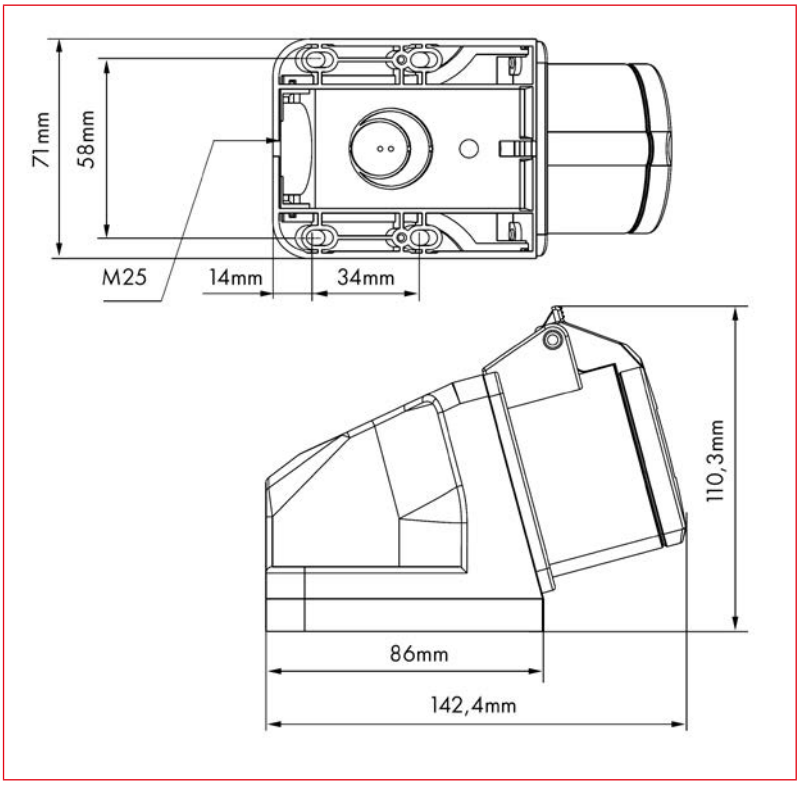

POPIS	DOSTUPNOSŤ	STORE	OBJ. ČÍSLO
Nástenné zásuvky			
Nástenná zásuvka CEE 5x16A, 400V, IP44			**YY764516**
Nástenná zásuvka CEE 5x32A, 400V, IP44			**YY764532**
Nástenná zásuvka s krytom CEE 5x63A, 400V, IP44			**YY493563**
Káblová vývodka M20x1,5 RAL7035, polyamid			**M270020**
Káblová vývodka M25x1,5 RAL7035, polyamid			**M270025**

Nástenné zásuvkové kombinácie

YY774516

QR kód

Schrack-Info

- Svorky zásuviek sú zapojené a pripravené na použitie
- Káblové priechodky zhora, zdola alebo zozadu
- Zásuvka Schuko so zvýšenou ochranou pred dotykom
- Robustné vysoko kvalitné prevedenie

	YY734516	YY734532
Menovitý prúd	16 A	32 A
Počet pólov	5	5
Kontakty	3P+N+PE	3P+N+PE
Stupeň krytia	IP44	IP44
Farba	červená	červená
Pozícia zemniaceho kontaktu	6h	6h
Menovité prevádzkové napätie	230/415 V	230/415 V
Menovité izolačné napätie	415 V	690 V
Frekvencia	50/60 Hz	50/60 Hz
Materiál	PA6	PA6PA66
Materiál kontaktov	mosadz	mosadz
Typ pripojenia	skrutkové svorky	
Normy	EN 60309-1 EN 60309-2	EN 60309-1 EN 60309-2
Pevný vodič - min.	1,5 mm²	2,5 mm²
Pevný vodič - max.	4 mm²	10 mm²
Flexibilný vodič s dutinkou- min.	1,5 mm²	2,5 mm²
Flexibilný vodič s dutinkou- max.	2,50 mm²	6 mm²
CEE dĺžka odizolovania L	-	13 mm
Dĺžka odizolovania PE/L/N	10/10/10 mm	7/7/7 mm
Max. priemer kábla	16,50 mm	20 mm
Max. uťahovací moment	0,80 Nm	1,2 Nm
Skúška žeravým drôtom	650 °C	650 °C

Nástenné zásuvkové kombinácie

Rozmery 16A

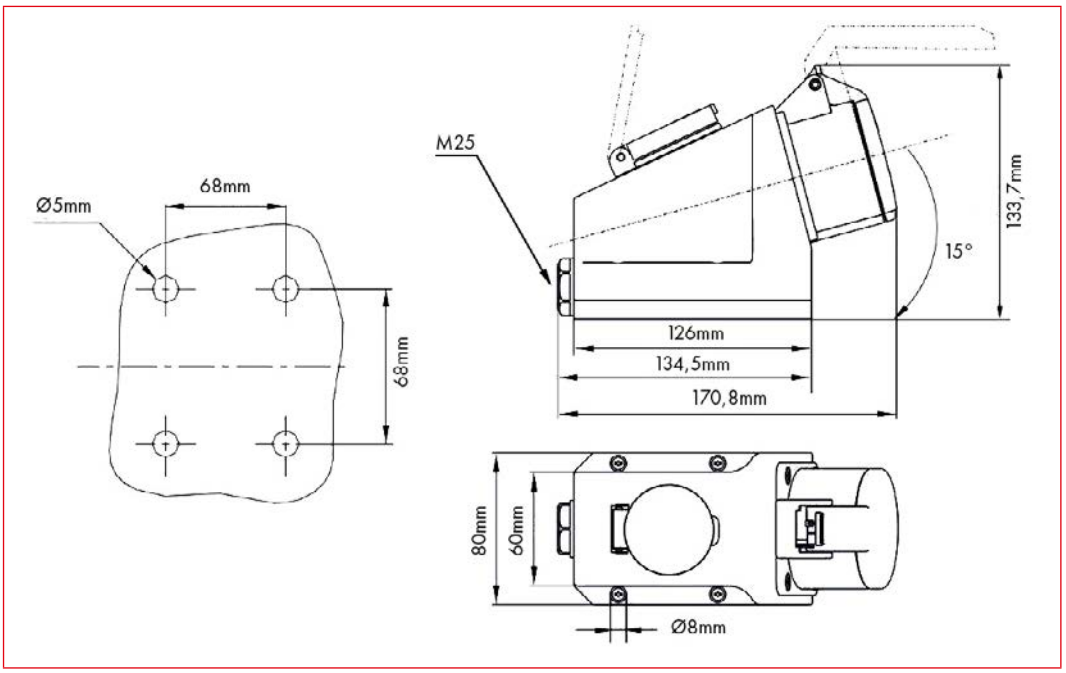

Rozmery 32A

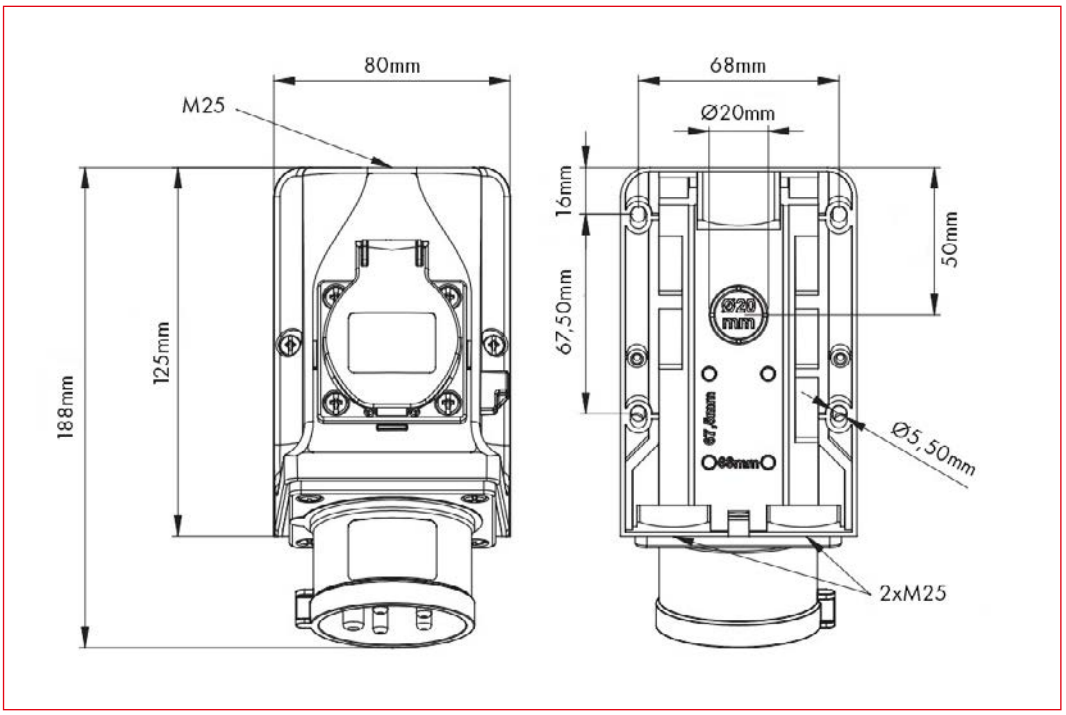

POPIS	DOSTUPNOSŤ	STORE	OBJ. ČÍSLO
Nástenné zásuvkové kombinácie			
Kombinovaná nástenná zásuvka CEE 16A, 250/400V, IP44, zapojená			**YY774516**
Kombinovaná nástenná zásuvka CEE 32A, 250/400V, IP44, zapojená			**YY493432**
Káblová vývodka M25x1,5 RAL7035, polyamid			**M270025**

Kombinované nástenné zásuvky (podľa STN)

SKX40012

16A 32A IP44

QR kód

Schrack-Info

- Kombinované zásuvky pre nástennú montáž
- Dostupné v 16A a 32A prevedení
- Stupeň krytia IP44
- Vysoká tepelná odolnosť

	SKX40012	SKX40115
Menovitý prúd	16 A	32 A
Menovité prevádzkové napätie	250 / 400V	250 / 400V
Počet pólov	5	5
Kontakty	3P+N+PE	3P+N+PE
Poloha kontaktu PE	6h	6h
Frekvencia	50/60Hz	50/60Hz
Stupeň krytia	IP44	IP44
Typ pripojenia	skrutkové svorky	skrutkové svorky
Farba	červená	červená
Skúška žeravým drôtom	650°C	650°C

Kombinované nástenné zásuvky (podľa STN)

Rozmery 16A

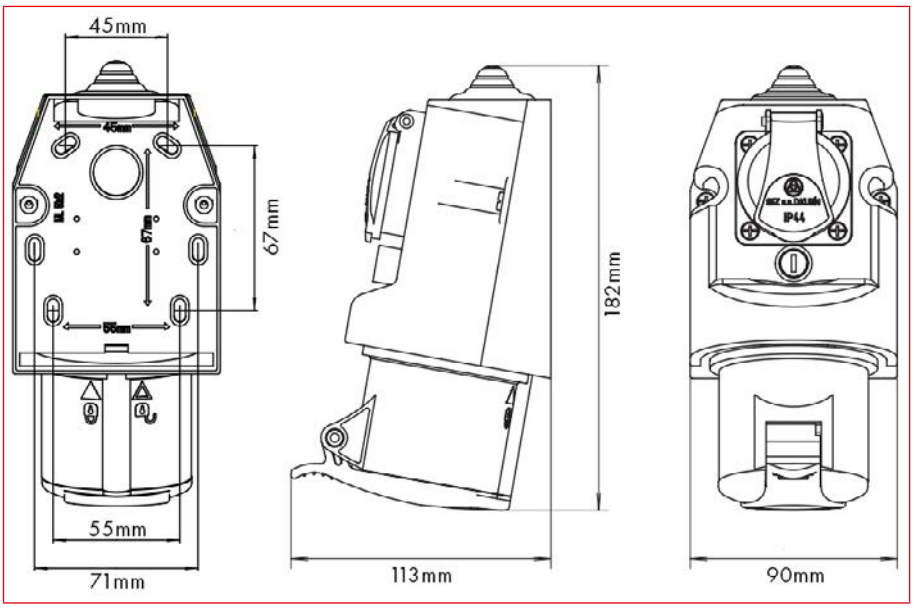

Rozmery 32A

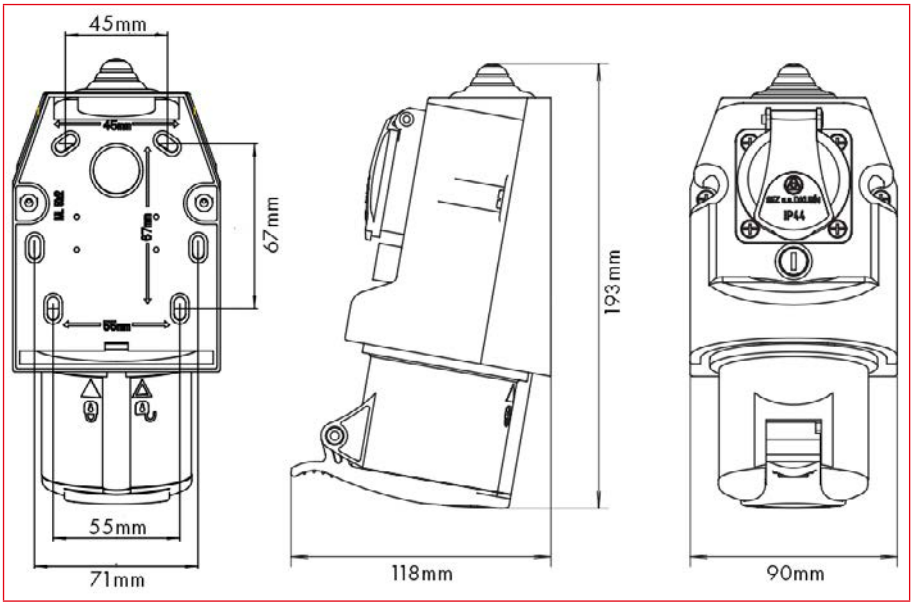

POPIS	DOSTUPNOSŤ	STORE	OBJ. ČÍSLO
Kombinované nástenné zásuvky (podľa STN)			
Kombinovaná nástenná zásuvka STN 16A 250/400V IP44			**SKX40012**
Kombinovaná nástenná zásuvka STN 32A 250/400V IP44			**SKX40115**

Nástenné vidlice

YY754516

16A 32A IP44

QR kód

Schrack-Info

- Robustná konštrukcia vhodná pre náročné prevádzkové podmienky
- Stupeň krytia IP44
- Dostupné v 16A a 32A prevedení
- Káblové priechodky zhora alebo zozadu

	YY754516	YY754532
Menovitý prúd	16 A	32 A
Počet pólov	5	5
Kontakty	3P+N+PE	3P+N+PE
Stupeň krytia	IP44	IP44
Farba	červená	červená
Pozícia zemniaceho kontaktu	6h	6h
Menovité prevádzkové napätie	230/415 V	230/415 V
Menovité izolačné napätie	415 V	690 V
Frekvencia	50/60 Hz	50/60 Hz
Materiál	PA 6	PA6 PA66 PC/ABS
Materiál kontaktov	mosadz	mosadz
Typ pripojenia	skrutkové svorky	
Normy	EN 60309-1 EN 60309-2	EN 60309-1 EN 60309-2
Pevný vodič - min.	1,5 mm²	4 mm²
Pevný vodič - max.	4 mm²	16 mm²
Flexibilný vodič s dutinkou - min.	1,5 mm²	2,5 mm²
Flexibilný vodič s dutinkou - max.	2,50 mm²	6 mm²
Lankový vodič - min.	1,5 mm²	2,5 mm²
Lankový vodič - max.	2,50 mm²	6 mm²
Max. priemer kábla	16,50 mm	22 mm
Dĺžka odizolovania PE/L/N	15/12/12 mm	17/12/12 mm
Max. uťahovací moment	0,80 Nm	1,20 Nm
Skúška žeravým drôtom	650 °C	650 °C

Nástenné vidlice

Rozmery 16A

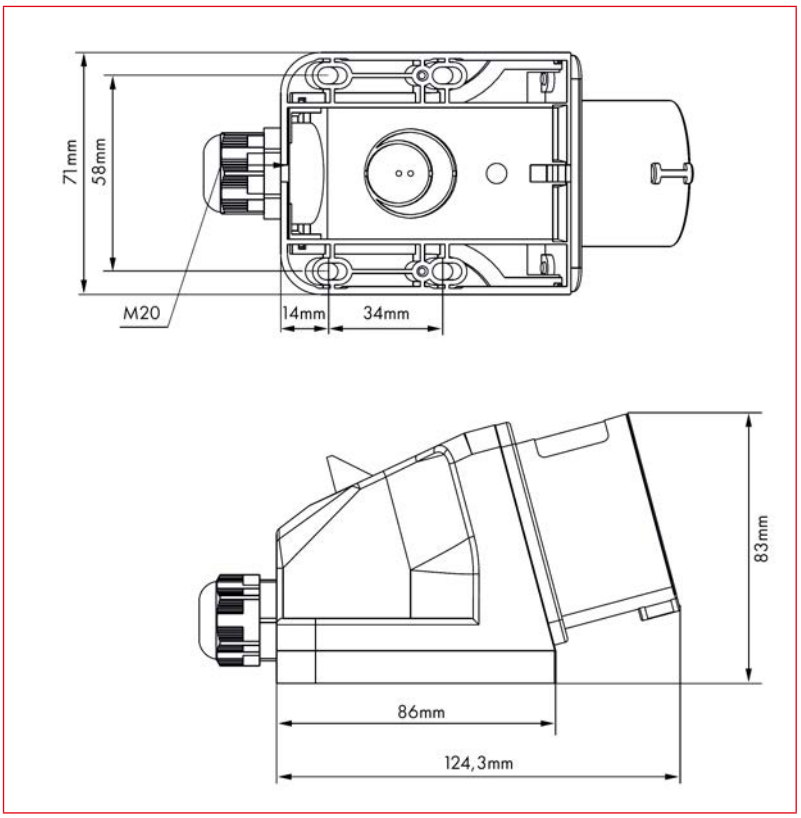

Rozmery 32A

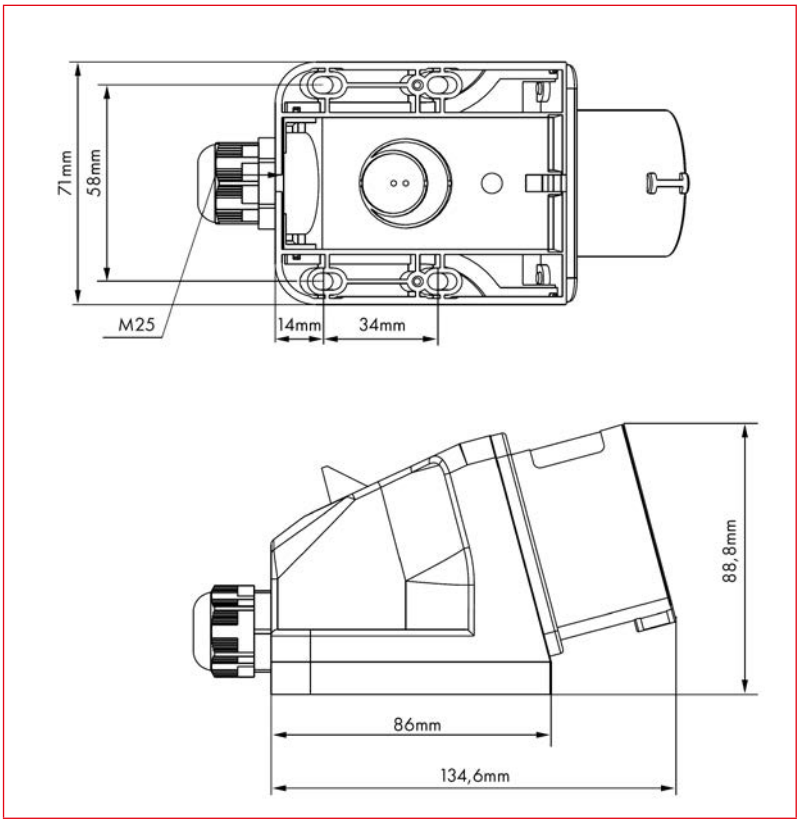

POPIS	DOSTUPNOSŤ	STORE	OBJ. ČÍSLO
Nástenné vidlice			
Nástenná vidlica CEE, 5x16A, 400V, IP44			**YY754516**
Nástenná vidlica CEE, 5x32A, 400V, IP44			**YY754532**
Káblová vývodka M20x1,5 RAL7035, polyamid			**M270020**
Káblová vývodka M25x1,5 RAL7035, polyamid			**M270025**

Skladem – zaslání do 24 hodin Skladem v každém SCHRACK STORE – možnost osobního odběru

Vidlice a spojky CEE, séria Magnus

Vidlice so skrutkovými svorkami

YY714516

16A 32A 63A HEAVY DUTY

QR kód

Schrack-Info

- Ochrana pred vytiahnutím kábla a tesnenie pre väčšiu spoľahlivosť
- Robustná konštrukcia s vysokou odolnosťou proti nárazom
- Robustná konštrukcia vhodná pre náročné prevádzkové podmienky
- Dostupné v 16A, 32A a 63A prevedení so skrutkovými svorkami

	YY714516	YY714532	YY714563
Menovitý prúd	16 A	32 A	63 A
Počet pólov	5	5	5
Kontakty	3P+N+PE	3P+N+PE	3P+N+PE
Stupeň krytia	EN 60309-2	EN 60309-2	EN 60309-2
Farba	červená	červená	červená
Pozícia zemniaceho kontaktu	6h	6h	6h
Menovité prevádzkové napätie	230/415 V	230/415 V	230/415 V
Menovité izolačné napätie	690 V	690 V	690 V
Frekvencia	50/60 Hz	50/60 Hz	50/60 Hz
Materiál	PA6	PA6	PA6
Materiál kontaktov	mosadz	mosadz	mosadz
Typ pripojenia	skrutkové svorky		
Normy	EN 60309-1 EN 60309-2	EN 60309-1 EN 60309-2	EN 60309-1 EN 60309-2
Flexibilný vodič s dutinkou - min.	1,5 mm²	2,5 mm²	6 mm²
Flexibilný vodič s dutinkou - max.	6 mm²	6 mm²	16 mm²
Lankový vodič - min.	1,5 mm²	2,5 mm²	16 mm
Lankový vodič - max.	2,50 mm²	6 mm²	16 mm²
Max priemer kábla	16,5 mm	22 mm	34 mm
Dĺžka odizolovania PE/L/N	15/12/12 mm	18/12/12 mm	18/12/12 mm
Max. ufahovací moment	0,8 Nm	1,2 Nm	2 Nm
Skúška žeravým drôtom	650 °C	650 °C	650 °C

Vidlice so skrutkovými svorkami

Rozmery

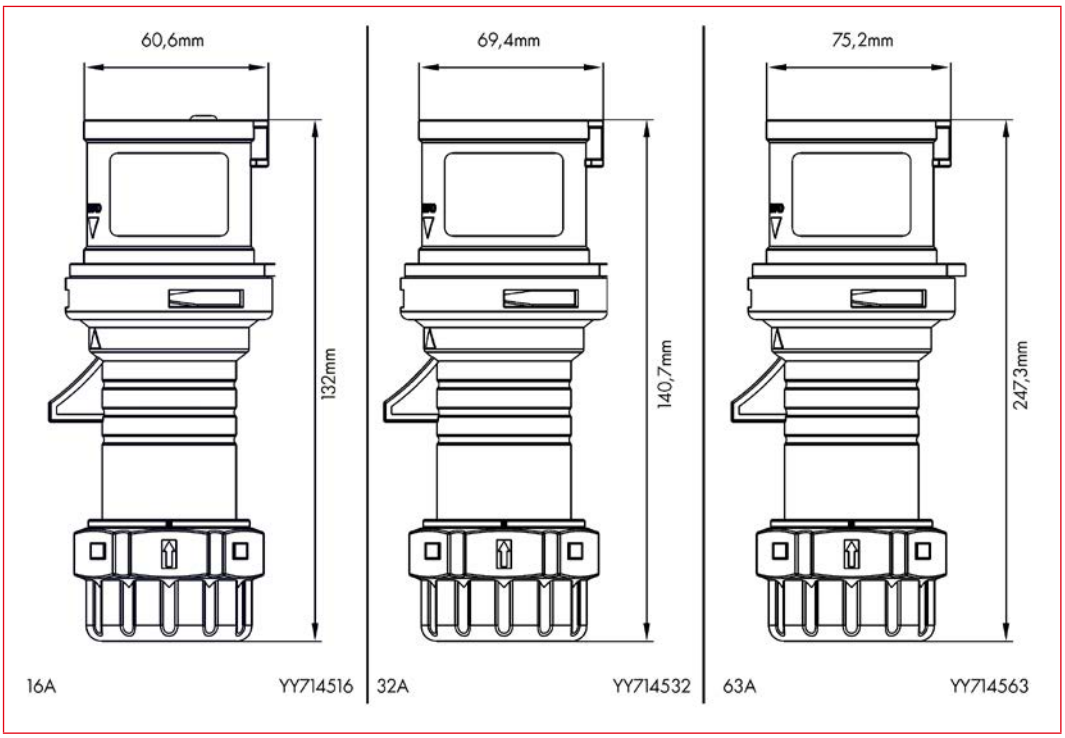

POPIS	DOSTUPNOSŤ	STORE	OBJ. ČÍSLO
Vidlice so skrutkovými svorkami			
Vidlica pre pohyblivé prívody CEE, 5x16A, 400V, IP44			**YY714516**
Vidlica pre pohyblivé prívody CEE, 5x32A, 400V, IP44			**YY714532**
Vidlica pre pohyblivé prívody CEE, 5x63A, 400V, IP44			**YY714563**

Vidlice s pružinovými svorkami

YY514516

16A HEAVY DUTY

QR kód

Schrack-Info

- Veľmi rýchla inštalácia pomocou pružinových svoriek
- Ochrana pred vytiahnutím kábla a tesnenie pre väčšiu spoľahlivosť
- Robustná konštrukcia s vysokou odolnosťou proti nárazom
- Robustná konštrukcia vhodná pre náročné prevádzkové podmienky

	YY514516
Menovitý prúd	16 A
Počet pólov	5
Kontakty	3P+N+PE
Stupeň krytia	IP 44
Farba	červená
Pozícia zemniaceho kontaktu	6h
Menovité prevádzkové napätie	230/415 V
Menovité izolačné napätie	690 V
Frekvencia	50/60 Hz
Materiál	PA6, PC/ABS
Materiál kontaktov	mosadz
Typ pripojenia	pružinové svorky
Normy	EN 60309 -1 EN 60309-2
Pevný vodič - min.	1,5 mm²
Pevný vodič - max.	2,5 mm²
Flexibilný vodič s dutinkou - min.	1,5 mm²
Flexibilný vodič s dutinkou - max.	2,5 mm²
Lankový vodič - min.	1,5 mm²
Lankový vodič - max.	2,5 mm²
Max. priemer kábla	16,5 mm
Dĺžka odizolovania PE/L/N	20/20/20 mm
Skúška žeravým drôtom	650°C

Vidlice s pružinovými svorkami

Rozmery 16A

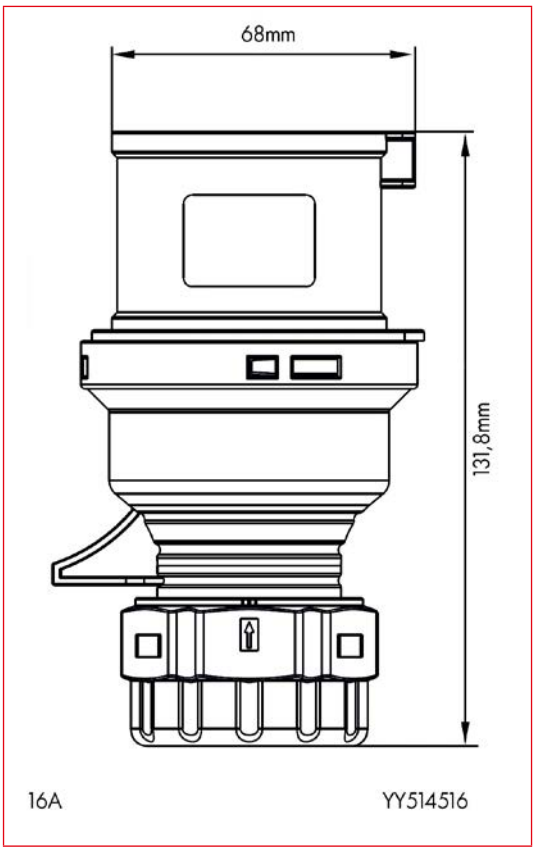

POPIS	DOSTUPNOSŤ	STORE	OBJ. ČÍSLO
Vidlice s pružinovými svorkami			
Vidlica pre pohyblivé prívody CEE 5x16A, 400V, IP44, pružinové svorky			**YY514516**

Zásuvky so skrutkovými svorkami

YY724516

Schrack-Info

- Vhodné pre prašné a vlhké prostredia
- Vysoká tepelná odolnosť
- Skrutky so zapustenou hlavou
- Ochrana pred vytiahnutím kábla a tesnenie pre väčšiu spoľahlivosť
- Dostupné v 16A, 32A a 63A prevedení so skrutkovými svorkami

16A 32A 63A HEAVY DUTY

QR kód

	YY724516	YY724532	YY724563
Menovitý prúd	16 A	32 A	63 A
Počet pólov	5	5	5
Kontakty	3P+N+PE	3P+N+PE	3P+N+PE
Stupeň krytia	IP44	IP44	IP44
Farba	červená	červená	červená
Pozícia zemniaceho kontaktu	6h	6h	6h
Menovité prevádzkové napätie	230/415 V	230/415 V	230/415 V
Menovité izolačné napätie	690 V	690 V	690 V
Frekvencia	50/60 Hz	50/60 Hz	50/60 Hz
Materiál	PA6	PA6 PA66	PA6 PA66
Materiál kontaktov	mosadz	mosadz	mosadz
Typ pripojenie	skrutkové svorky		
Normy	EN 60309-1 EN 60309-2	EN 60309-1 EN 60309-2	EN 60309-1 EN 60309-2
Flexibilný vodič s dutinkou - min.	1,5 mm²	2,5 mm²	6 mm²
Flexibilný vodič s dutinkou - max.	2,5 mm²	6 mm²	16 mm²
Lankový vodič - min.	1,5 mm²	2,5 mm²	6 mm²
Lankový vodič - max.	2,50 mm²	6 mm²	16 mm²
Max. priemer kábla	16,50 mm	22 mm	34 mm
Dĺžka odizolovania PE/L/N	17/12/12 mm	18/12/12 mm	19/19/19 mm
Max. uťahovací moment	0,80 Nm	1,2 Nm	2 Nm
Skúška žeravým drôtom	650 °C	650 °C	650 °C

Zásuvky so skrutkovými svorkami

Rozmery

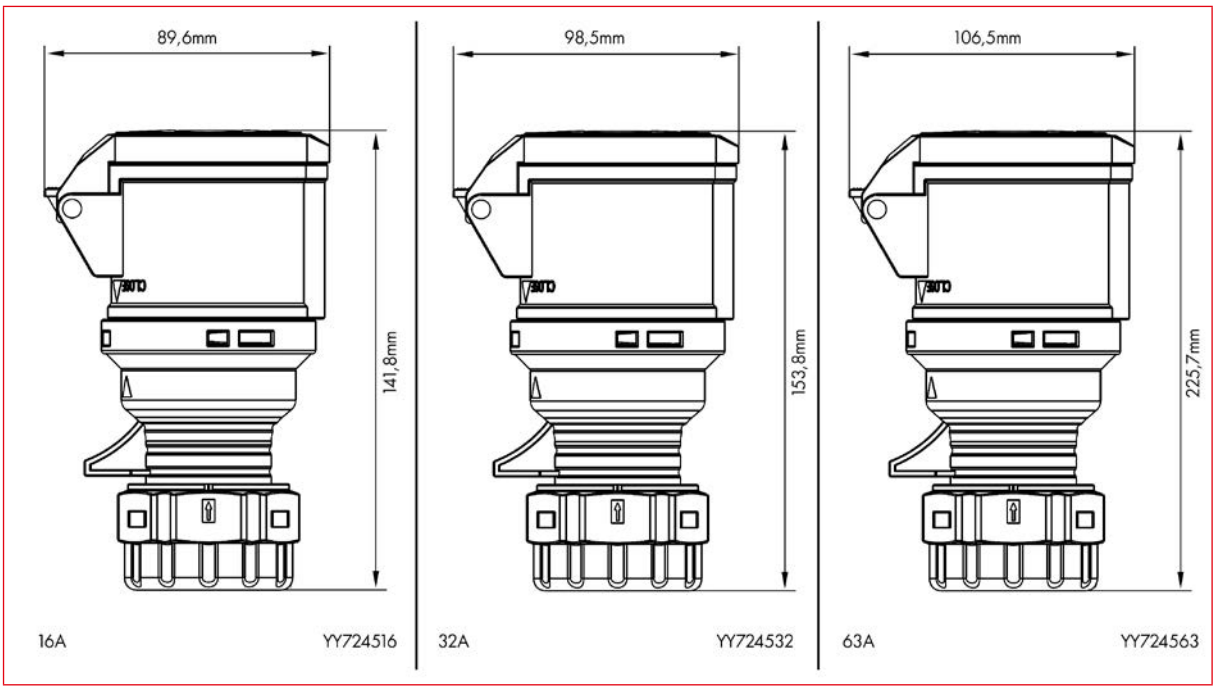

POPIS	DOSTUPNOSŤ	STORE	OBJ. ČÍSLO
Zásuvky so skrutkovými svorkami			
Zásuvka pre pohyblivé prívody CEE 5x16A, 400V, IP44			**YY724516**
Zásuvka pre pohyblivé prívody CEE 5x32A, 400V, IP44			**YY724532**
Zásuvka pre pohyblivé prívody CEE 5x63A, 400V, IP44			**YY724563**

Zásuvky s pružinovými svorkami

YY524516

16A HEAVY DUTY

QR kód

Schrack-Info

- Veľmi rýchla inštalácia pomocou pružinových svoriek
- Ochrana pred vytiahnutím kábla a tesnenie pre väčšiu spoľahlivosť
- Robustná konštrukcia s vysokou odolnosťou proti nárazom
- Robustná konštrukcia vhodná pre náročné prevádzkové podmienky

	YY524516
Menovitý prúd	16 A
Počet pólov	5
Kontakty	3P+N+PE
Stupeň krytia	IP44
Farba	červená
Pozícia zemniaceho kontaktu	6h
Menovité prevádzkové napätie	230/415 V
Menovité izolačné napätie	690 V
Frekvencia	50/60 Hz
Materiál	PA6, PC/ABS
Materiál kontaktov	mosadz
Typ pripojenia	pružinové svorky
Normy	EN 60309-1 EN 60309-2
Pevný vodič - min.	1,5 mm²
Pevný vodič - max.	2,5 mm²
Flexibilný vodič s dutinkou - min.	1,5 mm²
Flexibilný vodič s dutinkou - max.	2,5 mm²
Lankový vodič - min.	1,5 mm²
Lankový vodič - max.	2,5 mm²
Max. priemer kábla	16,5 mm
Dĺžka odizolovania PE/L/N	20/20/20 mm
Skúška žeravým drôtom	650 °C

Zásuvky s pružinovými svorkami

Rozmery 16A

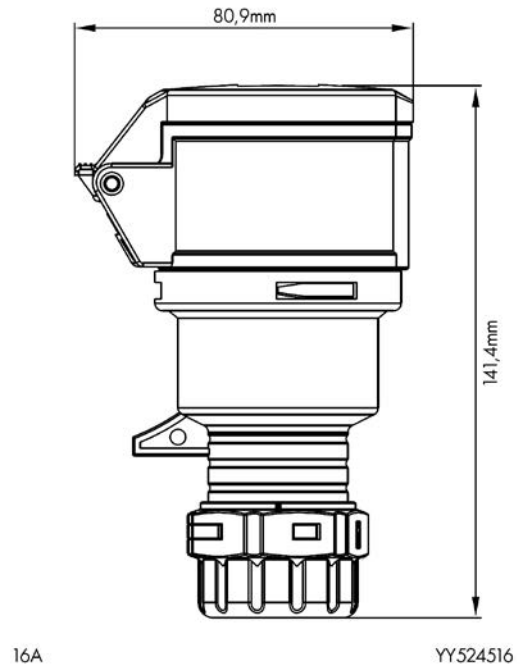

POPIS	DOSTUPNOSŤ	STORE	OBJ. ČÍSLO
Zásuvky s pružinovými svorkami			
Zásuvka pre pohyblivé prívody CEE 5x16A, 400V, IP44, pružinové svorky			**YY524516**

Reverzačné vidlice

YY734516

Schrack-Info

- Jednoduchá zmena sledu fáz pomocou reverzačného mechanizmu
- Stupeň krytia IP44
- Dostupné v 16A a 32A prevedení
- Vhodná konštrukcia pre vlhké prašné prostredia

16A 32A L1 L2 L3 IP44 HEAVY DUTY

QR kód

	YY734516	YY734532
Menovitý prúd	16 A	32 A
Počet pólov	5	5
Kontakty	3P+N+PE	3P+N+PE
Stupeň krytia	IP44	IP44
Farba	červená	červená
Pozícia zemniaceho kontaktu	6h	6h
Menovité prevádzkové napätie	230/415 V	230/415 V
Menovité izolačné napätie	415 V	690 V
Frekvencia	50/60 Hz	50/60 Hz
Materiál	PA6	PA6 PA66
Materiál kontaktov	mosadz	mosadz
Typ prístrojov	skrutkové svorky	
Normy	EN 60309-1 EN 60309-2	EN 60309-1 EN 60309-2
Flexibilný vodič s dutinkou - min.	1,5 mm²	2,5 mm²
Flexibilný vodič s dutinkou - max.	2,50 mm²	6 mm²
Lankový vodič - min.	1,5 mm²	2,5 mm²
Lankový vodič - max.	2,50 mm²	6 mm²
Max. priemer kábla	16,50 mm	22 mm
Dĺžka odizolovania	15/11/11 mm	17/12/12 mm
Max. uťahovací moment	0,80 Nm	1,20 Nm
Skúška žeravým drôtom	650 °C	650 °C

Reverzačné vidlice

Rozmery

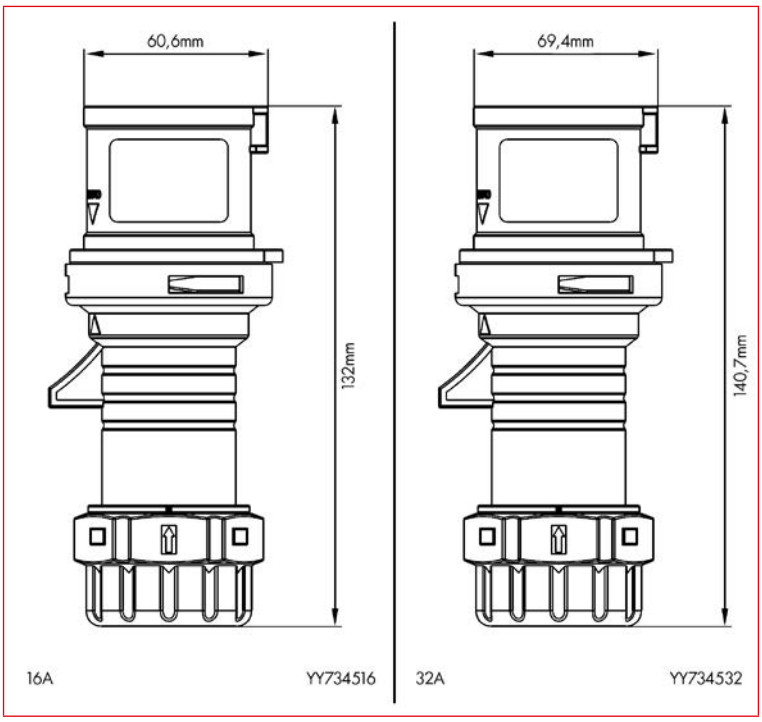

POPIS	DOSTUPNOSŤ	STORE	OBJ. ČÍSLO
Reverzačné vidlice			
Reverzačná vidlica CEE, 5x16A, 400V, IP44			**YY734516**
Reverzačná vidlica CEE, 5x32A, 400V, IP44			**YY734532**

SCHRACK

Zápustné zásuvky CEE, séria Magnus

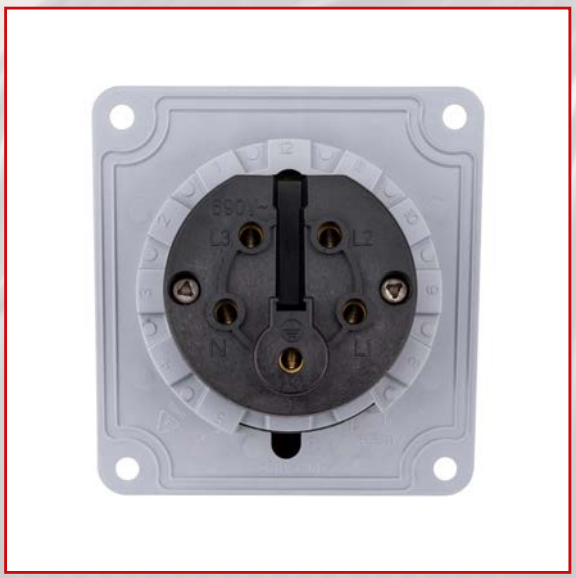

Šikmé zápustné zásuvky 15°

YY784516

Schrack-Info

- Pre montáž na panel
- Dostupné v 16A, 32A a 63A prevedení
- Stupeň krytia IP44
- Vysoká tepelná odolnosť

16A 32A 63A IP44

QR kód

	YY784516	YY784532	YY784563
Menovitý prúd	16 A	32 A	63A
Počet pólov	5	5	5
Kontakty	3P+N+PE	3P+N+PE	3P+N+PE
Stupeň krytia	IP44	IP44	IP44
Farba	červená	červená	červená
Pozícia zemniaceho vodiča	6h	6h	6h
Menovitý prevádzkový prúd	230/415 V	230/415 V	230/415 V
Frekvencia	50/60 Hz	50/60 Hz	50/60 Hz
Materiál kontaktov	mosadz	mosadz	mosadz
Typ pripojenia	skrutkové svorky		
Normy	EN 60309-1 EN 60309-2	EN 60309-1 EN 60309-2	EN 60309-1 EN 60309-2
Pevný vodič - min.	1,5 mm²	4 mm²	10 mm²
Pevný vodič - max.	4 mm²	16 mm²	35 mm²
Flexibilný vodič s dutinkou - min.	1,5 mm²	2,5 mm²	6 mm²
Flexibilný vodič s dutinkou - max.	2,50 mm²	6 mm²	16 mm²
Lankový vodič - min.	1,5 mm²	2,5 mm²	6 mm²
Lankový vodič - max.	2,50 mm²	6 mm²	16 mm²
Dĺžka odizolovania PE/L/N	15/7/7 mm	15/11/11 mm	20/20/20 mm
Max. priemer kábla	16,50 mm	22 mm	34 mm
Max. ufahovací moment	0,80 Nm	1,20 Nm	2 Nm
Skúška žeravým drôtom	650 °C	650 °C	650 °C

Šikmé zápustné zásuvky 15°

Rozmery 16A

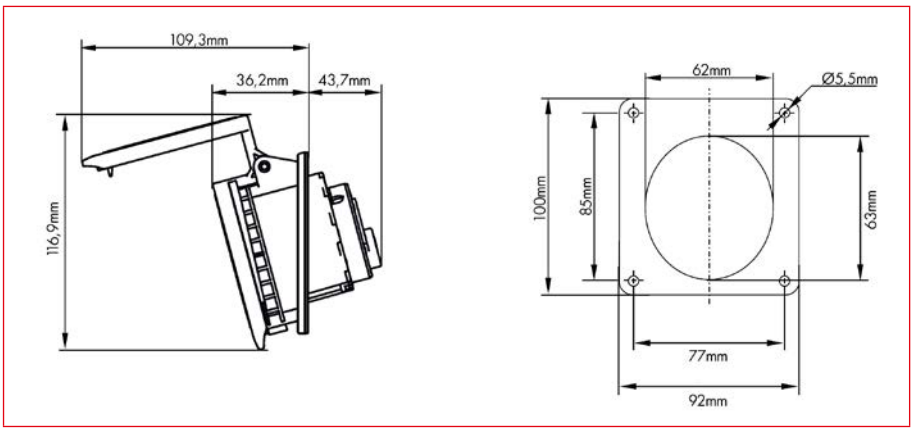

Rozmery 32A

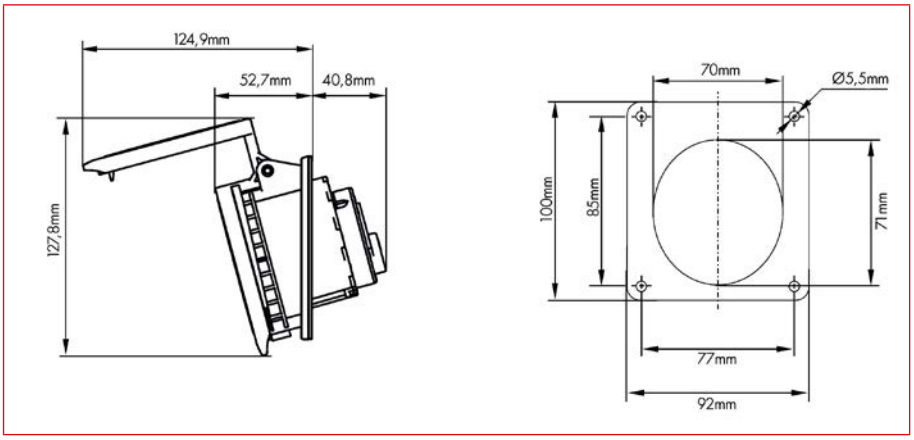

Rozmery 63A

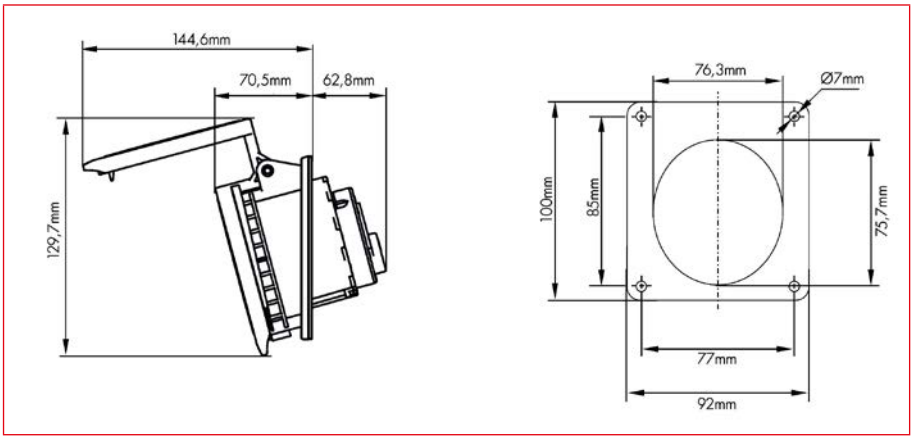

POPIS	DOSTUPNOSŤ	STORE	OBJ. ČÍSLO
Šikmé zápustné zásuvky 15°			
Zápustná zásuvka CEE, 5x16A, 400V, IP44, šikmá 15°			**YY784516**
Zápustná zásuvka CEE, 5x32A, 400V, IP44, šikmá 15°			**YY784532**
Zápustná zásuvka CEE, 5x63A, 400V, IP44, šikmá 15°			**YY784563**

Priame zápustné zásuvky

YY794516

16A 32A IP44

QR kód

Schrack-Info

- Robustná konštrukcia s vysokou odolnosťou proti nárazom
- Skrutky so zapustenou hlavou
- Dostupné v 16A a 32A prevedení
- Pre montáž na panel

	YY794516	YY794532
Menovitý prúd	16 A	32 A
Počet pólov	5	5
Kontakty	3P+N+PE	3P+N+PE
Stupeň krytia	IP44	IP44
Farba	červená	červená
Pozícia zemniaceho kontaktu	6h	6h
Menovité prevádzkové napätie	230/415 V	230/415 V
Menovité izolačné napätie	690	690
Frekvencia	50/60 Hz	50/60 Hz
Materiál	PA6 PA66	PA 66
Materiál kontaktov	mosadz	mosadz
Typ pripojenia	skrutkové svorky	
Normy	EN 60309-1 EN 60309-2	EN 60309-1 EN 60309-2
Pevný vodič - min.	1,5 mm²	4 mm²
Pevný vodič - max.	4 mm²	16 mm²
Flexibilný vodič s dutinkou - min.	1,5 mm²	2,5 mm²
Flexibilný vodič s dutinkou - max.	2,50 mm²	6 mm²
Lankový vodič - min.	1,5 mm²	2,5 mm²
Lankový vodič - max.	2,5 mm²	6 mm²
Max. priemer kábla	16,5 mm	22 mm
Dĺžka odizolovania PE/L/N	17/11/11 mm	17/12/12 mm
Max. uťahovací moment	0,80 Nm	1,20 Nm
Skúška žeravým drôtom	650 °C	650 °C

Priame zápustné zásuvky

Rozmery 16A

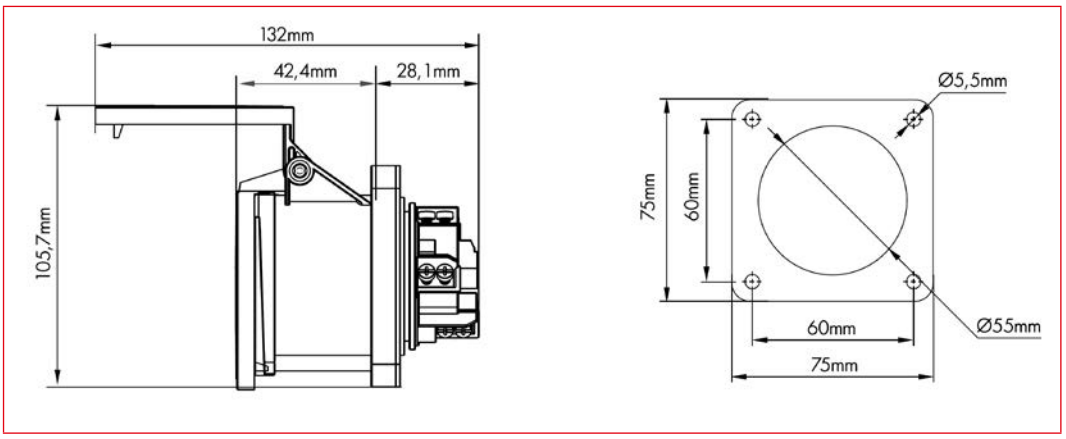

Rozmery 32A

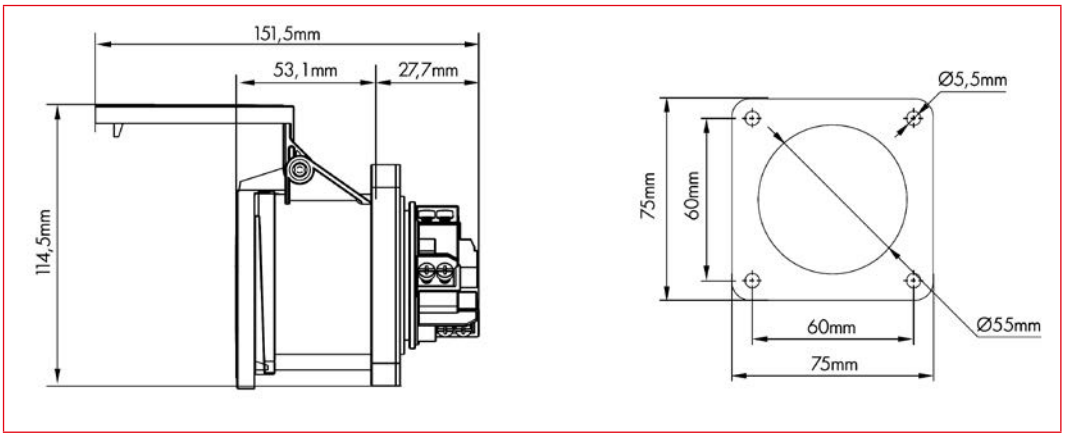

POPIS	DOSTUPNOSŤ	STORE	OBJ. ČÍSLO
Priame zápustné zásuvky			
Zápustná zásuvka CEE, 5x16A, 400V, IP44, priama			**YY794516**
Zápustná zásuvka CEE, 5x32A, 400V, IP44, priama			**YY794532**

SCHRACK
YY724532--
32A-6h 200/346V~
240/415V~
3P+N+PE 50/60Hz
IP44
www.schrack.com
SCHRACK
YY794516--
16A-6h 200/346V~
240/415V~
3P+N+PE 50/60Hz
IP44
www.schrack.com
SCHRACK
YY794516--
16A-6h 200/346V~
240/415V~
3P+N+PE 50/60Hz
IP44
www.schrack.com
Angelina

Zásuvky a spojky, séria Magnus

Vidlice a zásuvky Schuko

YY794316

YY594316

YY724316

YY714316

Schrack-Info

- Robustná konštrukcia s vysokou odolnosťou proti nárazom
- Vysoká tepelná odolnosť
- Spĺňa požiadavky smernice RoHS

16A IP44 IP54 HEAVY DUTY

QR kód

	YY794316	YY594316	YY724316	YY714316
Menovitý prúd	16 A	16 A	16 A	16 A
Počet pólov	3	3	3	3
Kontakty	2P+PE	2P+PE	2P+PE	2P+PE
Stupeň krytia	IP54	IP44	IP54	IP44
Farba	modrá	modrá	-	-
Menovité prevádzkové napätie	250 V	250 V	250 V	250 V
Frekvencia	50/60 Hz	50/60 Hz	50/60 Hz	50/60 Hz
Materiál	PA6 PA66	PA6 PA66	-	-
Materiál kontaktov	bronz	bronz	bronz	bronz
Typ pripojenia	skrutkové svorky	pružinové svorky	skrutkové svorky	skrutkové svorky
Normy	IEC 60884-1	IEC 60884-1	NF C 61-314	EN 60309-1 NF C 61-314
Pevný vodič - min.	1,5 mm²	1,5 mm²	-	-
Pevný vodič - max.	2,5 mm²	2,5 mm²	-	-
Flexibilný vodič s dutinkou - min.	1,5 mm²	-	1,5 mm²	1,5 mm²
Flexibilný vodič s dutinkou - max.	2,5 mm²	-	2,5 mm²	2,5 mm²
Lankový vodič - min.	1,5 mm²	-	1,5 mm²	1,5 mm²
Lankový vodič - max.	2,5 mm²	-	2,5 mm²	2,5 mm²
Max. priemer kábla	-	-	16,5 mm	16,5 mm
Dĺžka odizolovania PE/L/N	13/13/13 mm	12/12/12 mm	8/8/8 mm	10/9/9 mm
Max. uťahovací moment	0,8 Nm (PE) 0,5 Nm (L,N)	-	0,8 Nm	0,8 Nm
Skúška žeravým drôtom	650 °C	650 °C	-	650 °C

Vidlice a zásuvky Schuko

Rozmery

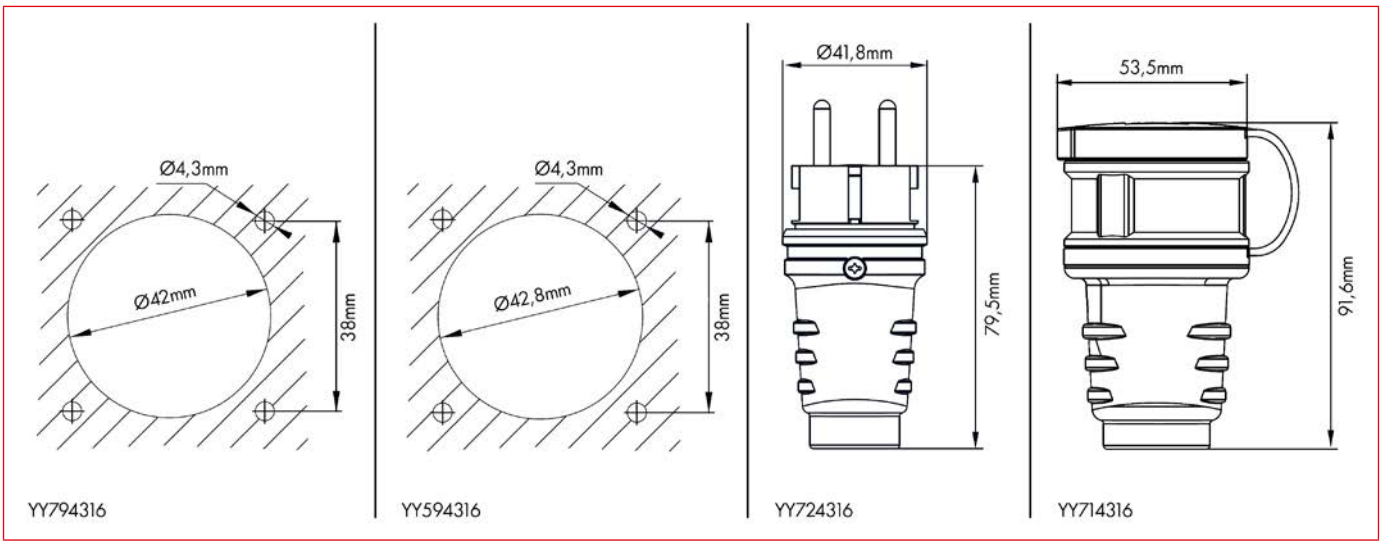

POPIS	DOSTUPNOSŤ	STORE	OBJ. ČÍSLO
Vidlice a zásuvky Schuko			
Zápustná zásuvka Schuko, 16A, IP54, skrutkové svorky			**YY794316**
Zápustná zásuvka Schuko, 16A, IP44, bezskrutkové svorky			**YY594316**
Zásuvka Schuko, nárazuvzdorná, 16A, IP54, s krytom, typ F			**YY724316**
Vidlica pre pohyblivé prívody nárazuvzdorná, 16A, 250V, IP44, nárazuvzdorný plast, IEC 60884-1, CEE7/4			**YY714316**

Zásuvky na montážnu lištu typ Schuko a STN

BZ325003

BZ325004

BZ325005

QR kód

	BZ325003	BZ325004	BZ325005
Menovitý prúd	16 A	16 A	16 A
Menovité prevádzkové napätie	250 V	250 V	250 V
Počet pólov	3	3	3
Kontakty	2P+PE	2P+PE	2P+PE
Stupeň krytia	IP20	IP20	IP20
Typ pripojenia	skrutkové svorky	skrutkové svorky	skrutkové svorky
Prierez vodiča	1 - 2,5 mm²	1 - 2,5 mm²	1 - 2,5 mm²
Dĺžka odizolovania PE/L/N	8/8/8 mm	12/12/12 mm	12/12/12 mm
Max. uťahovací moment	-	1,2 Nm	1,2 Nm
Materiál kontaktov	CuZn37	CuZn 37	CuZn 37
Normy	smernica 2006/95/EG DIN 49440 I DIN VDE 0620 1:201002	IEC 60884	NF C 61-314

Rozmery BZ325003

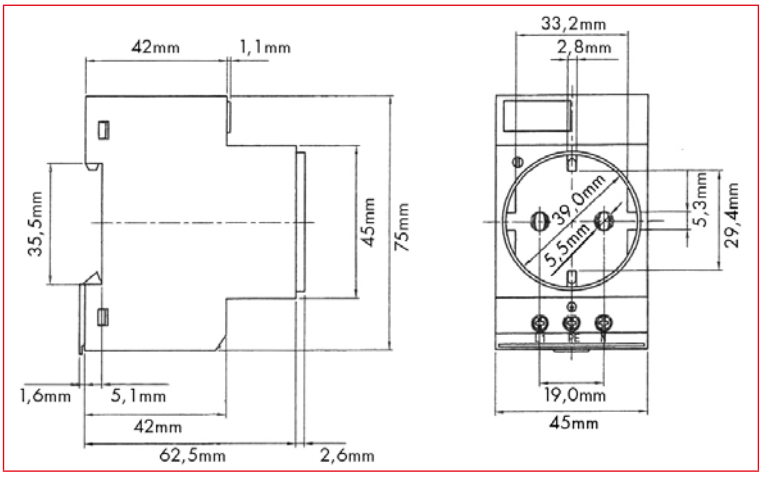

Zásuvky na montážnu lištu typ Schuko a STN

Rozmery BZ325004

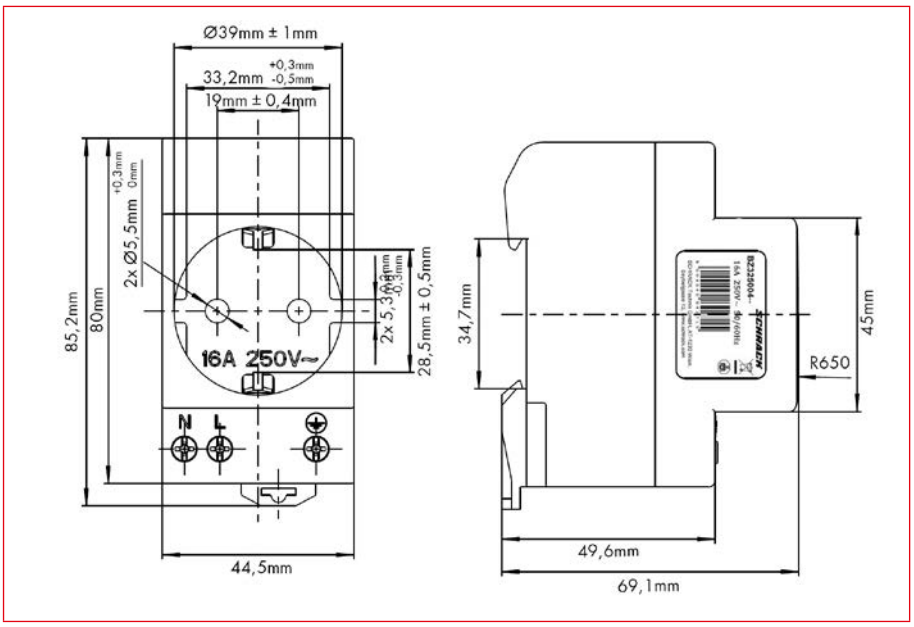

Rozmery BZ325005

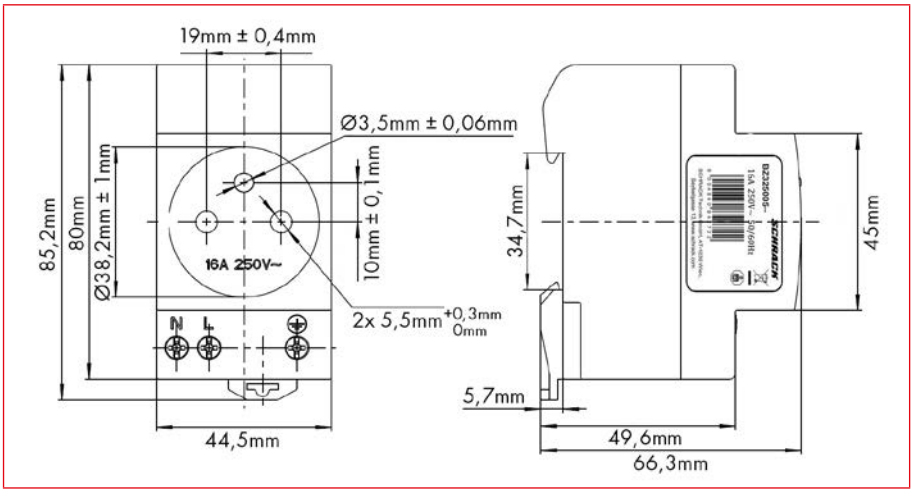

POPIS	DOSTUPNOSŤ	STORE	OBJ. ČÍSLO
Zásuvky na montážnu lištu typ Schuko a STN			
Zásuvka Schuko s LED, 16A, 250V AC, na montážnu lištu			**BZ325003**
Zásuvka Schuko, 16A, 250V, na montážnu lištu, skutkové svorky			**BZ325004**
Zásuvka STN, 16A, 250V, na montážnu lištu, skutkové svorky			**BZ325005**

Zápustná zásuvka s uzemňovacím kolíkom (podľa STN)

SKX40013

Schrack-Info

- Zápustná zásuvka
- Dostupná v 16A prevedení
- Stupeň krytia IP54
- Vysoká tepelná odolnosť

16A IP54 HEAVY DUTY

QR kód

	SKX40013
Menovitý prúd	16 A
Menovité prevádzkové napätie	250V
Počet pólov	3
Kontakty	2P+PE
Frekvencia	50/60Hz
Stupeň krytia	IP54
Typ pripojenia	skrutkové svorky
Farba	modrá
Skúška žeravým drôtom	650°C

POPIS	DOSTUPNOSŤ	STORE	OBJ. ČÍSLO
Zápustná zásuvka s uzemňovacím kolíkom (podľa STN)			
Zápustná zásuvka STN 16A 250V IP54			**SKX40013**

Zápustné a nástenné zásuvky

YY493716

YY493732

YY494517

YY494518

16A 32A IP44

QR kód

POPIS	DOSTUPNOSŤ	STORE	OBJ. ČÍSLO
Zápustné a nástenné zásuvky			
Nástenná zásuvka 5x16A 400V IP44			**YY493716**
Nástenná zásuvka 5x32A 400V IP44			**YY493732**
Nástenná zásuvka 5x16A 400V IP44 Mennekes			**YY494517**
Zásuvka so škatuľou 5x16A 400V IP44			**YY494518**

Schrack Digital

Osobný a profesionálny prístup

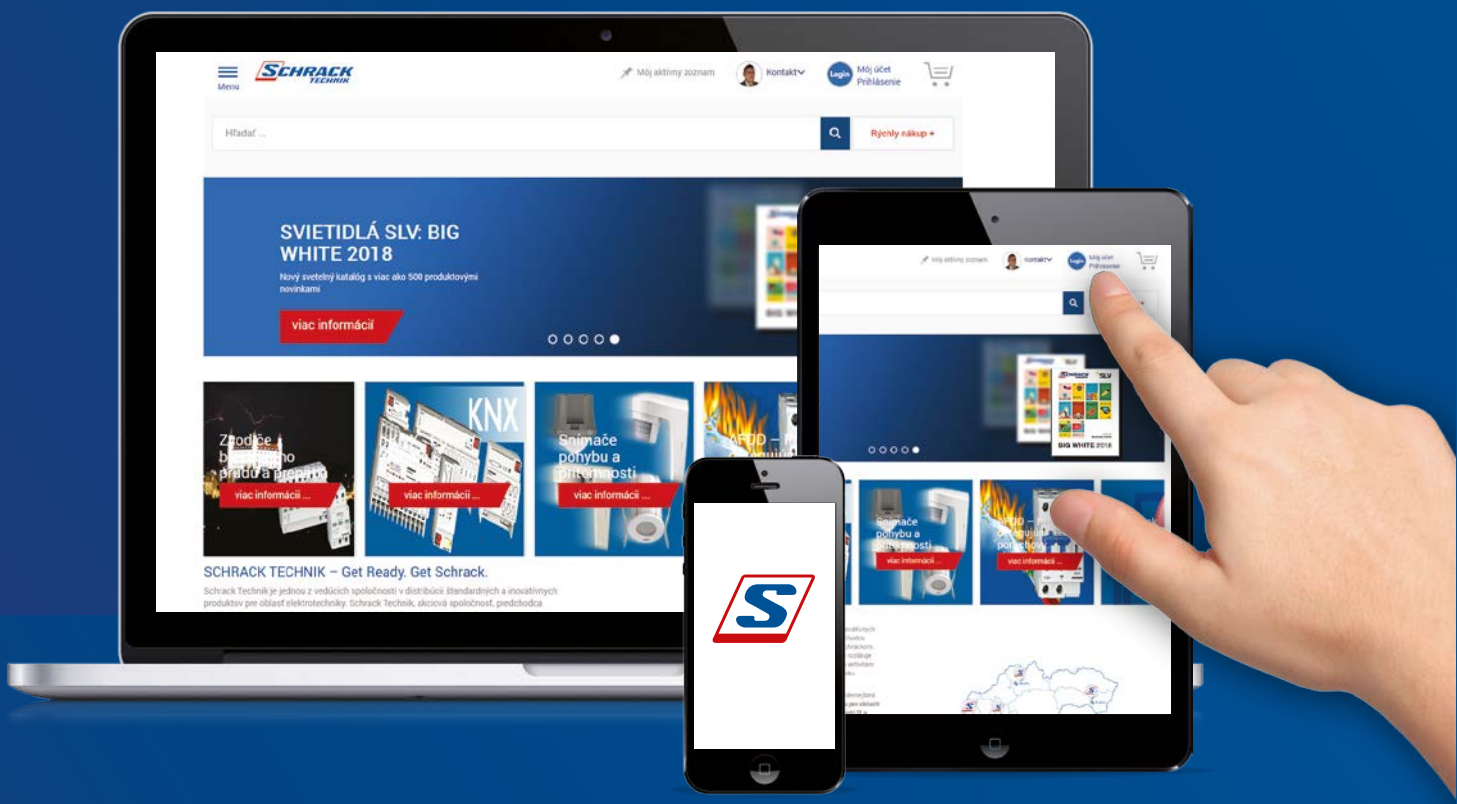

www.schrack.sk

Osobný prístup:
Vaša kontaktná osoba je Vám vždy k dispozícii

Profesionalita:
Dátové listy, inštalačné videá a informácie ku všetkým dostupným produktom

Dostupnosť:
Iba dva kliky

Get Ready.
Get Schrack.

Nová verzia Schrack Design 4.0

Nové funkcie pre Vašu efektívnu prácu.

VÝPOČET OTEPLENIA AŽ DO 1600 A

www.schrack.sk

Get Ready. ***Get Schrack.***

KONTAKTY

CENTRÁLA

SCHRACK TECHNIK GMBH
Seybelgasse 13
AT-1230 Wien
Tel: +430 1 866 85-5900
Fax: +430 1 866 85-98800
E-Mail: info@schrack.at

SLOVENSKÁ REPUBLIKA

SCHRACK TECHNIK S.R.O.
Ivanská cesta 10/C
821 04 Bratislava
Tel: +421 (0)2 49 10 8101
Fax: +421 (0)2 49 10 8199
E-Mail: info@schrack.sk

SCHRACK STORE Martin
Komenského 18/A
036 01 Martin
Tel: +421(0)43 40 11 811
Fax: +421(0)43 40 11 898
Email: martin@schrack.sk

SCHRACK STORE Košice
Staničná 2
040 11 Košice
Tel: +421(0)55 671 23 12
Fax: +421(0)55 671 19 56
Email: kosice@schrack.sk

TECHNICKÁ KANCELÁRIA Nitra
Levická 7
949 01 Nitra
Tel: +421(0)37 653 3156
Fax: +421(0)37 653 3156
Email: nitra@schrack.sk

SCHRACK VO SVETE – DCÉRSKE SPOLOČNOSTI

BELGICKO
SCHRACK TECHNIK B.V.B.A
Twaalfapostelenstraat 14
B-9051 Sint-Denijis-Westrem
Tel: +32 9/384 79 92
Fax: +32 9/384 87 69
E-Mail: info@schrack.be

BOSNA A HERCEGOVINA
SCHRACK TECHNIK BH D.O.O.
Put za aluminijski kombinat bb
BH-88000, Mostar
Tel: +387 / 36 352 895
Fax: +387 / 36 352 893
E-Mail: schrack@schrack.ba

BULHARSKO
SCHRACK TECHNIK EOOD
Prof. Tsvetan Lazarov 162 Druzhba - 2
BG-1582 Sofia
Tel: +359 2/890 7913
Fax: +359 2/890 7930
E-Mail: sofia@schrack.bg

ČESKÁ REPUBLIKA
SCHRACK TECHNIK SPOL. SR.O.
Dolnoměcholupská 2
CZ-100 00 Praha 10 - Hostivař
Tel: +420 281 008 246
Fax: +420 281 008 462
Email: objednavky@schrack.cz

CHORVÁTSKO
SCHRACK TECHNIK D.O.O.
Zavrtnica 17
HR-10000 Zagreb
Tel: +385 1/605 55 00
Fax: +385 1/605 55 66
E-Mail: schrack@schrack.hr

MAĎARSKO
SCHRACK TECHNIK KFT.
Vidor u. 5
H-1172 Budapest
Tel: +36 1/253 14 01
Fax: +36 1/253 14 91
E-Mail: schrack@schrack.hu

NEMECKO
Thomas-Wimmer-Ring 17
D-80539 Munich
Tel: +49 89/999 533 900
Fax: +49 89/999 533 902
E-Mail: info@schrack-technik.de

POĽSKO
SCHRACK TECHNIK POLSKA
SP.Z.O.O.
ul. Staniewicka 5
PL-03-310 Warszawa
Tel: +48 22/205 31 00
Fax: +48 22/205 31 01
E-Mail: kontakt@schrack.pl

RUMUNSKO
SCHRACK TECHNIK SRL
B-dul Iuliu Maniu nr 453-457, sect. 6
RO-061101 Bukarest
Tel: +40 21/317 02 35 42
Fax: +40 21/317 02 62
E-Mail: bucuresti@schrack.ro

SRBSKO
SCHRACK TECHNIK D.O.O.
Bulevar Peka Dapčevića 42
RS-11000 Beograd
Tel: +381/11 309 2600
Fax: +381/11 309 2620
E-Mail: office@schrack.rs

SLOVINSKO
SCHRACK TECHNIK S. R.O.
Pamece 175
SI-2380 Slovenj Gradec
Tel: +386/2 883 92 00
Fax: +386/2 884 34 71
E-Mail: schrack.sg@schrack.si
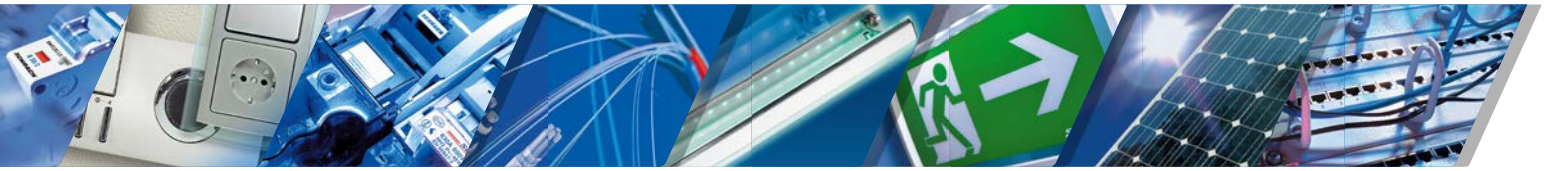
WWW.SCHRACK.SK